SKYLOTEC

SCOUT

EN 353-2:2002, PPE-R/11.075

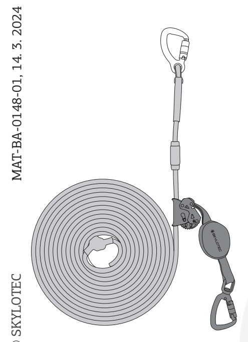

Instruction for use GB
Gebrauchsanleitung DE
Istruzioni per l'uso IT
Instructions d'utilisation FR
Instrucciones de uso ES
Manual de utilização PT
Bruksanvisning SE
Bruksanvisning NO
Käyttöohje FI
Betjeningsvejledning DK
Gebruiksaanwijzing NL

SKYLOTEC GmbH
Im Mühlengrund 6-8
56566 Neuwied · Germany
Tel +49 (0)2631/9680-0
Mail info@skylotec.com
Web www.skylotec.com

Regulation (EU) 2016/425
Module B & D
CE 0123
TÜV SÜD Product Service GmbH
Zertifizierstelle Ridlerstraße 65
80339 München/Germany

MAT-BA-0148-01, 14. 3. 2024

© SKYLOTEC

WARNING SYMBOLS

OK — Danger — Risk of death

1 TECHNICAL INFORMATION

	SCOUT			
REF No.	L-0828-5	L-0828-10	L-0828-15	L-0828-20
MASS	1.17 kg	1.53 kg	1.88 kg	2.24 kg
(connection element)	30 cm OR 40 cm			
STANDARDS	EN 353-2002 & PPE-R/11.075			
RATED LOAD	50 kg - 150 kg			
TEMPERATURE	-30 °C - 60 °C			
OFFSET FROM VERTICAL	≤ 30° OR 1,5 m			
MATERIAL	Steel/polyamide/UHMWPE			
(anchor line)	SKYLOTEC Superstatic 11 mm (R-080), F > 22 kN			

2 NOMENCLATURE OF PARTS

1 anchor line
2 anchor line connector
3 marking label
4 end stop
5 fall arrester
6 energy absorber
7 harness attachment connector

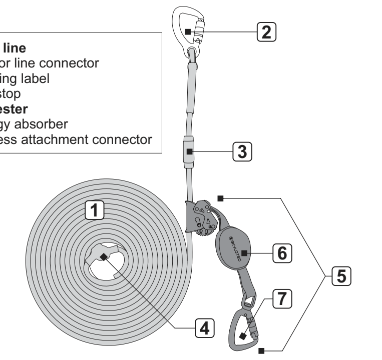

STORAGE, TRANSPORT & MAINTENANCE

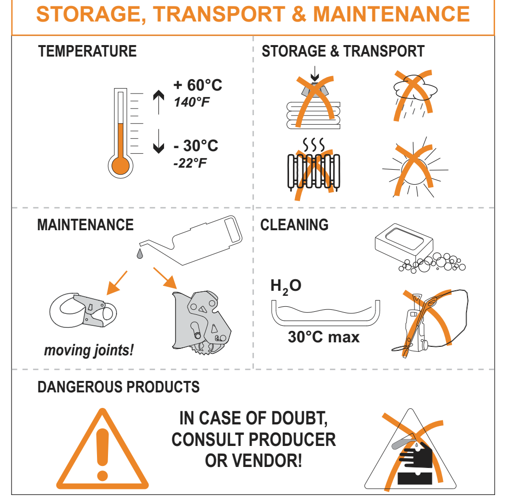

3 MARKING

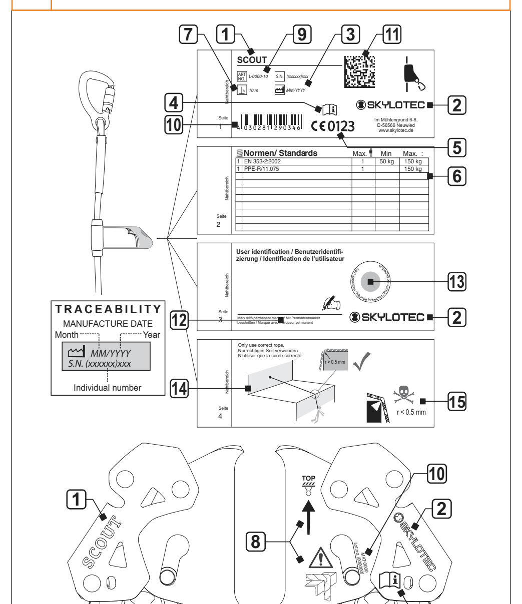

4 CONNECTING ELEMENT

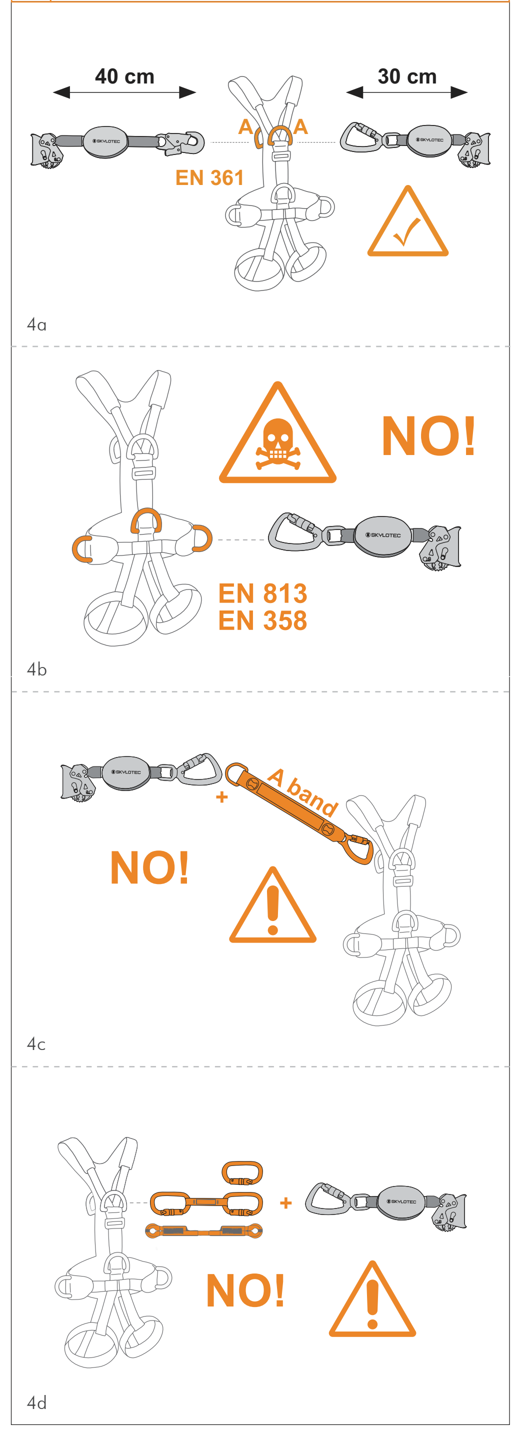

5 INSTALLATION

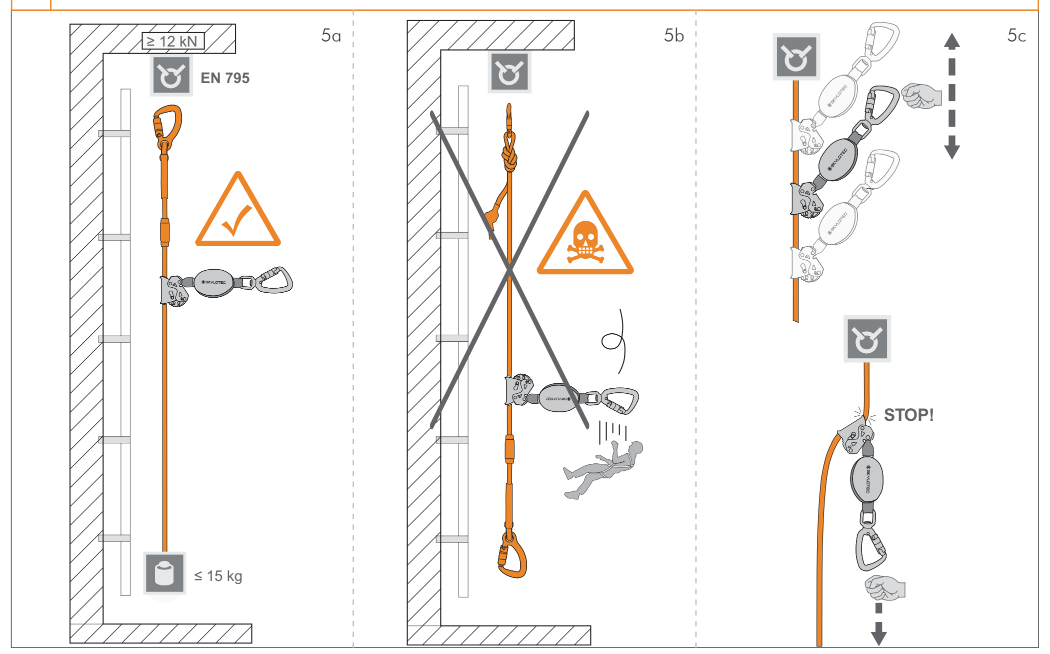

7 VERTICAL USE

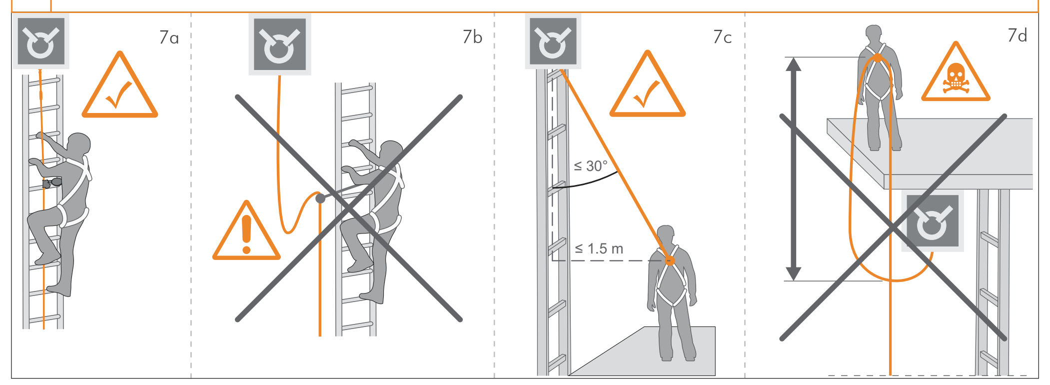

8 HORIZONTAL & INCLINED SURFACES

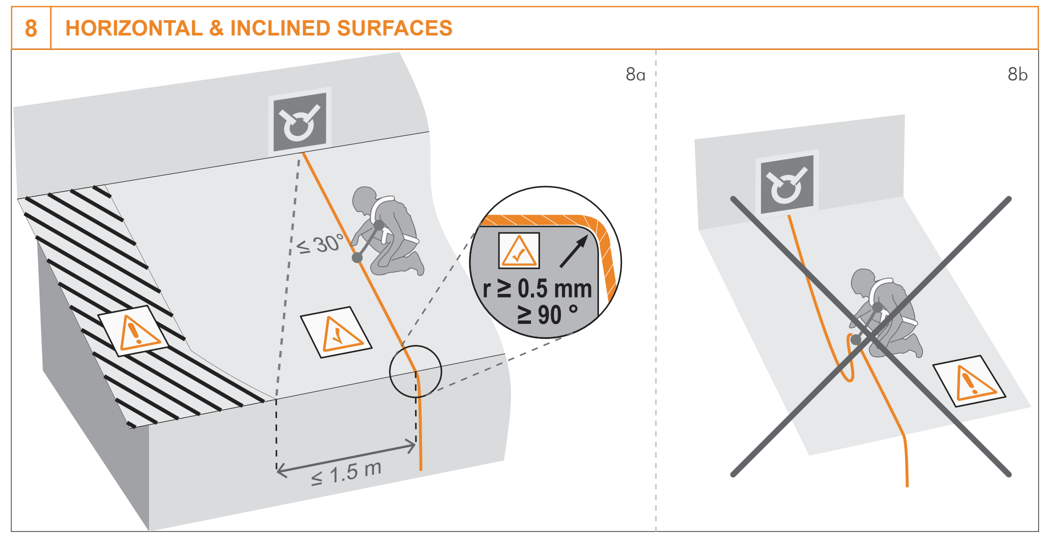

9 HANDLING

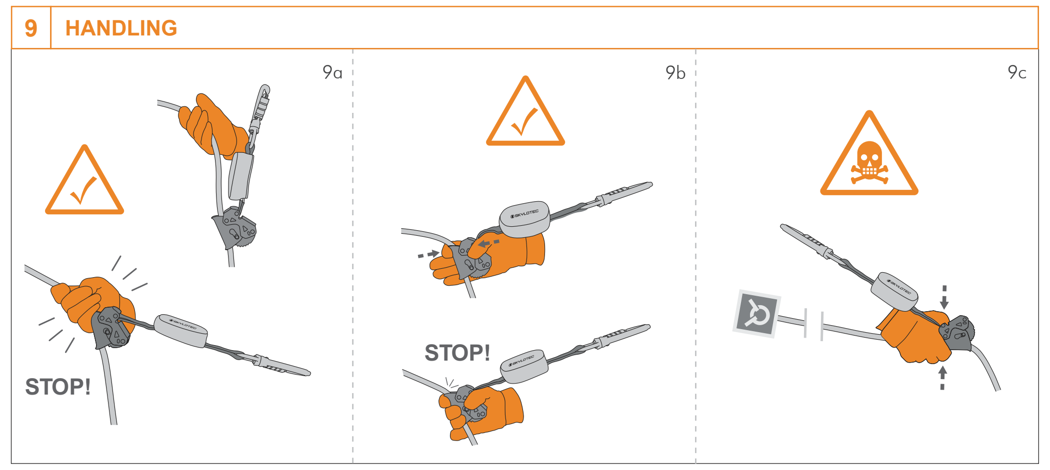

10A SAFE CLEARANCE BELOW FEET - VERTICAL USE

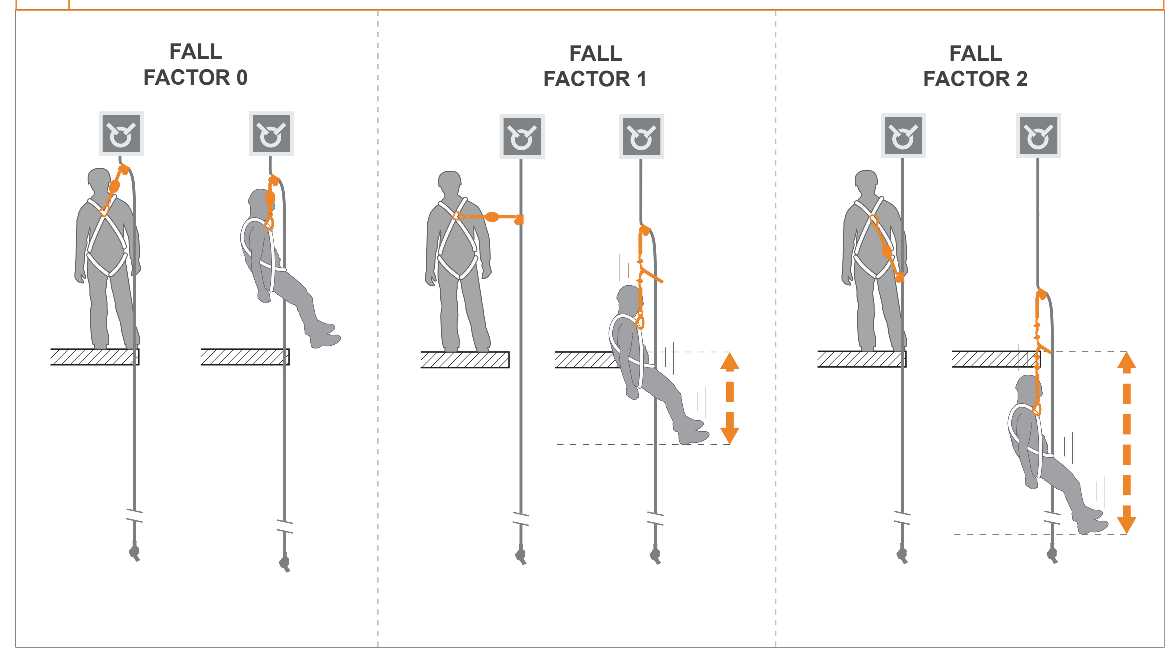

10B SAFE CLEARANCE BELOW FEET - HORIZONTAL USE

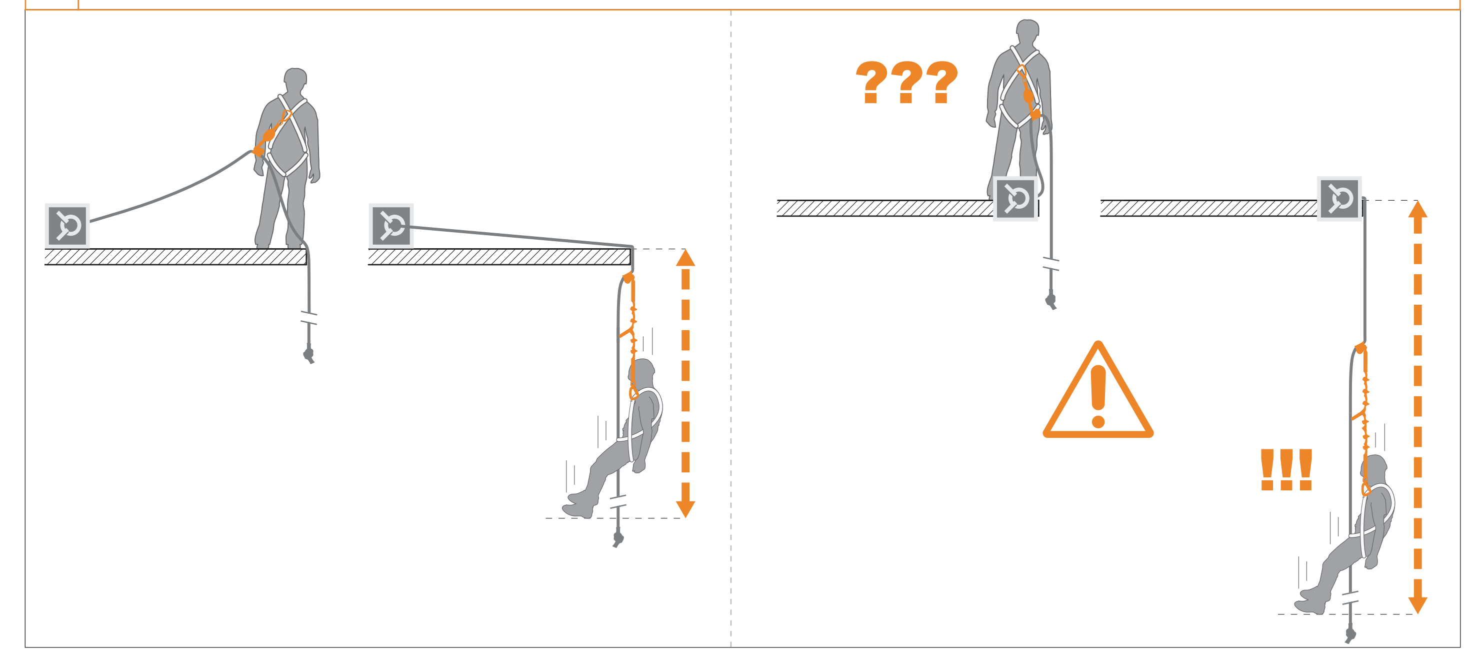

10C SAFE CLEARANCE BELOW FEET - LOOK-UP TABLE

Connection element = 0.3 m

100 kg

		Distance of fall arrester from anchor					
		0	2.5	5	10	15	20
Vertical	Fall factor 1	1.3	1.7	1.8	1.8	1.9	2.0
	Fall factor 2	1.9	2.3	2.3	2.4	2.4	2.5
Horizontal & inclined		4.8 !!!	4.0	4.2	-	-	-

all distances are in m

150 kg

		Distance of fall arrester from anchor					
		0	2.5	5	10	15	20
Vertical	Fall factor 1	1.4	1.8	1.8	1.9	2.0	2.1
	Fall factor 2	2.0	2.4	2.5	2.5	2.7	2.9
Horizontal & inclined		5.3 !!!	4.2	4.4	-	-	-

all distances are in m

Connection element = 0.4 m

100 kg

		Distance of fall arrester from anchor					
		0	2.5	5	10	15	20
Vertical	Fall factor 1	1.4	1.8	1.9	1.9	2.0	2.1
	Fall factor 2	2.1	2.5	2.6	2.6	2.6	2.7
Horizontal & inclined		4.8 !!!	4.0	4.2	-	-	-

all distances are in m

150 kg

		Distance of fall arrester from anchor					
		0	2.5	5	10	15	20
Vertical	Fall factor 1	1.5	1.9	1.9	2.0	2.1	2.3
	Fall factor 2	2.2	2.6	2.7	2.7	2.9	3.1
Horizontal & inclined		5.3 !!!	4.2	4.4	-	-	-

all distances are in m

ENGLISH

This device was designed to offer you the degree of safety expected from personal protective equipment in accordance with the European Regulation (EU) 2016/425.

UNDERSTAND AND FOLLOW THESE INSTRUCTIONS CAREFULLY!
Activities done at heights are inherently dangerous. Assess the risks involved and implement the necessary corrective actions. Before using this product, read and understand all instructions and warnings that accompany it and familiarise yourself with its proper use, capabilities and limitations. Users of this product should exhibit satisfactory physical and mental fitness, should have received training on proper use of this product or are acting under constant supervision of such persons. Work at heights are supposed to have an internal rescue plan put in place. Failure to read and follow these warnings can result in severe injury or even death!

SAFETY MEASURES AND WARNINGS
a) There are innumerable and even unimaginable possible modes of use of this device. Only techniques shown in the figures that are not crossed out or displaying a skull are recommended and covered by the warranty.
b) This product must be used exclusively by adequately skilled persons, otherwise the user must be constantly supervised by trained personnel, who must guarantee for the safety. This includes liability against damages, injuries and death incurred by improper use or misuse of the equipment.
c) This product may be used combined with personal protective equipment conforming to Regulation (EU) 2016/425 and be compatible with the relevant information as combinations of equipment may result in unforeseen risks.
e) In work at a height the foreman must ensure proper management and planning (including risk assessment and rescue plan) of the work being performed.
f) The lifetime of this product will be extended if it is used with care. In particular, avoid rubbing against abrasive surfaces or sharp edges.
g) The blocking action of the device and thus your safety may be reduced if the device or the rope is dirty, oily, muddy or icy.
h) Prolonged use in salty environments (e.g. sea cliffs) may affect the performance of the product.
i) Do not expose the device to significant heat or cold (see work and stock temperature).
j) Avoid any contact with chemical agents as they may affect the performance of this product. Contact the producer if in doubt.
k) This device is not tested to work in explosive atmospheres.
l) Avoid using this product in proximity of electrical, chemical, or thermal hazards. Do not use it around moving machinery.
m) This fall arrest device should never be left in place for a prolonged time (specifically outdoors), e.g. at a workstation, because of the weathering deterioration of the textile parts (rope and energy absorber).
n) Use of gloves is recommended

2. Nomenclature of parts
1 anchor line
2 anchor line connector
3 marking label
4 end stop
5 fall arrester
6 energy absorber
7 harness attachment connector

3. Explanation of the marking
1. Model name
2. Manufacturer & address
3. Date of production & serial number
4. Read the instruction sign
5. Body controlling the manufacturing of PPE
6. Information on the standards
7. Length of anchor line
8. Instructions & warning signs
9. Model code
10. Internal barcode
11. Data matrix
12. User identification
13. Next inspection date
14. Horizontal use possible (r ≥ 0.5 mm)
15. sharp edges (r < 0.5 mm) prohibited

4. Connecting element
Attach the fall arrester directly to an EN 361 (A marked) attachment point (figure 4a). Two lengths of the connection element exist. The shorter (30 cm) version is preferably used attached to the sternal attachment point. The longer (40 cm) is preferably used attached to the dorsal attachment point (figure 4a). Do not attach the fall arrester to any other point of connection on the harness such as the ventral attachment point (EN 813) or lateral attachment points (EN 358) (figure 4b). Do not use any intermediate elements to connect the fall arrester to the harness as the fall arrest distance and consequent severity of the fall would change (figure 4c and 4d).

5. Installation of the anchor line and functional test
Attach the anchor line's connector to an EN 795-compliant anchor (or according to valid regulations). Assure that the structure you are installing the anchors on exceeds breaking strength of 12 kN (figure 5a). To improve performance, it is possible to attach a weight of up to 15 kg to the bottom of the anchor line (figure 5a). Use exclusively the provided anchor line connector for attaching to the anchor and never rotate the anchor line upside down as the device loses its function (figure 5b).
Before relying your safety on the fall arrest system always perform a functional test by sliding it along the anchor line and testing locking by yanking it in the downwards direction (figure 5c).

6. Safety check
- Have you obtained full clearance for the start of work?
- Have you assessed and controlled for the present risks?
- Have you worked out a plan of work with the safety method statement which includes also rescue plan?
- Are all the workers in the team fully qualified and understand the risks and the plan of work?
- Are all safety systems correctly installed and have you performed a pre-use check on each one of them?

7. Vertical use
Make sure the rope is hanging with no slack above the fall arrester and sliding freely through it during ascent and descent (figure 7a). Never allow any slack on the anchor line (figure 7b). Prevent pendulum falls by positioning the anchor directly above your working area. Lateral displacement must not exceed 1.5 m or 30° (figure 7c). Never climb above the height of the anchor (figure 7d)! **Once the place of work has been reached, flick the fall arrester upwards so that it locks on the anchor line.** This measure will prevent longer falls or slow pull of the anchor line exerted by strong wind.

8. Use on inclined and horizontal surfaces
SCOUT has been successfully tested for horizontal use and a resulting simulated fall over an edge (A steel bar with a radius of r = 0.5 mm with no burs was used in these tests.). It is, therefore, suitable for use over similar edges such as rolled steel profiles, wooden beams or a clad, rounded proof parapet. Notwithstanding this test, the following must be taken into account with a horizontal or inclined use where there is a risk of falling over an edge.
If the risk assessment carried out before the start of work shows that the fall edge is a particularly "sharp" and/or "not free from burs" edge (e.g. unclad proof parapet or sharp concrete edge), then: corresponding precautions must be taken before the start of work to rule out the risk of falling over the edge or; an edge protection should be mounted before the start of work or; you should contact the manufacturer. The anchor point for the flexible anchorage line may not be below the user's stand level (e.g. platform, flat roof). The deflection of the line at the edge (measured between the two legs of the flexible anchor line) must be at least 90°. Respect necessary free space beneath the edge.
Minimize pendulum falls by positioning the anchor perpendicular to the edge and away from it. Lateral displacement must not exceed 1.5 m or 30° (figure 8a) or class C or D anchor devices according to EN 795:2012 should be used. If the partial system is used with a type C anchor device with a horizontal flexible anchorage line, the deflection of the anchor device must also be taken into account when determining the necessary clearance beneath the user. Pay attention to the details in the instructions of use of the anchor device. Never allow any slack on the anchor line (figure 8b). The length may only be adjusted if the user is not moving in the direction of the fall edge. Once the place of work has been reached, flick the fall arrester towards the anchor so that it locks on the anchor line. This measure might prevent falling over the edge at all and limit the length of the fall. After a fall over an edge there is a risk of injuries during capture if the falling person knocks against parts of the building or construction. Special rescue measures are to be stipulated and trained for the event of a fall over an edge.

9. Handling the fall arrester
The fall arrester is designed to slide along the anchor line with very little friction. Use in **vertical application** will seldom require any intervention. If the fall arrester locks, reverse briefly the direction of movement until regular sliding is restored.
If the fall arrester is not sliding well in **horizontal or inclined application**, there are two possible modes of allowed manual intervention.
- The anchor line above the fall arrester may be slid through the hands in a vertical position. In case of a fall or panic reaction a bump against the fall arrester will result in blocking of the device (figure 9a).
- The fall arrester may be manually held open by pinching it between the thumb and the index finger. In case of a fall or intrinsic reflex reaction the user would grab the device with the whole palm thus blocking it on the anchor line (figure 9b). Never grab the device upside down in a way that only part of device rests in the palm because a reflex squeeze upon a fall might not result in blocking (figure 9c). As well do not keep the device open by holding it for the cam or the sliding pin slot in a way that prevents free movement of either.

10. Safe fall clearance below feet
It is essential for safety to verify the free space required beneath the user to safely arrest a fall. Keeping a low fall factor will greatly limit fall distances and allow for safer work! Safe clearance below feet in **vertical applications** must be greater than the sum of:
- Fall factor times connection element length;
- energy absorber stretch;
- stretch in the system (anchor line stretch, harness stretch and body stretch);
- extra distance resulting from possible displacement from vertical;
- safety distance (1 m).

With the fall factor approaching 0, the safe fall clearance reduces to the amount of stretch in the system exerted by the user's comprehensive weight. Safe clearance below feet in **horizontal and inclined applications** must be greater than the sum of:
- 2 times the height from feet to harness's attachment point;
- energy absorber stretch;
- stretch in the system (anchor line stretch, harness stretch and body stretch);
- extra distance resulting from possible displacement from perpendicular to the edge;
- safety distance (1 m).

The safe clearances in the look-up table are derived from tests with rigid test masses and might differ from values in actual falls.

GENERAL INFORMATION

Regular examination:
- Regular periodical inspections must be carried out by a competent person at least once a year and according to manufacturer's recommendations. For this purpose, an inspection record should be established. Furthermore, we would sincerely recommend one set of equipment is used by one person only as its history of use is best traced and understood in this way.
- Before each use, it is vital to check all PPE equipment intended to be used. Verify that all device's components (rope, stitches, connectors, energy absorber, fall arrester) are faultless and in good working condition.
- Do not hesitate to retire the device if:
  - It fails to pass the inspection.
  - It shows significant wear, deformation, cracks and corrosion.
  - Deployed energy absorber (red ribbon on the absorber is torn).
  - After an overload or a major impact. They could cause internal or invisible damage that may significantly weaken its strength. In case of uncertainty treat the device as damaged or consult SKYLOTEC.
  - When its full history of use is not known.

Packing, storage, transport, maintenance and cleaning
Each product is packed with its INSTRUCTIONS FOR USE. Proper maintenance, storage and transport procedures are imperative to ensure correct functioning of the product (as well as all your equipment) and thus your safety. Clean the product with a brush under running cold water of domestic supply. If the stains persist, clean it in lukewarm water with ordinary soap. Then rinse thoroughly, wipe metal parts with a towel and dry naturally in a shaded ventilated place away from sources of heat. If needed, lube sparingly the moving joints of the of the fall arrester and the connectors with water repellent and cold resistant lubricant.

Temperatures
While it is permissible to use this product within the temperature range from -30 °C (-22 °F) to +60 °C (140 °F), it is advisable to stock it in a dry place at room temperature.

Lifetime
The max. lifetime (period between production date and discard date) results from the storage period before handover to the end user and the service life. For the storage period of max. 2 years before delivery to the end user or before purchase, it must be ensured that the products are:
- stored without extreme temperature fluctuations,
- protected from UV radiation, humidity, chemicals and harmful/aggressive environmental conditions and
- stored in undamaged original packaging.

The service life begins when delivered to the end user and is max. 10 years. After delivery to the end user (verification by e.g. purchase receipt/delivery note with serial/batch number), regular inspections by a competent person are required at least once a year. In addition, the respective country-specific regulations must be observed, which may prescribe shorter periods. Regardless of the max. lifetime, the discard age depends on the condition of the product, its frequency of use and the external conditions of use. Every PPE loses durability in the course of its service life. The lifetime is determined by use, thermal, chemical, mechanical and harmful/aggressive influences.

Liability and its limitations
SKYLOTEC is not responsible for the consequences of direct, indirect, accidental or any other type of damage resulting from the use of its products. Any unauthorised modifications or alterations, use of this product for purposes it was not designed for are forbidden. Repair shall only be carried out by SKYLOTEC. If you discover a production defect, you should return the product to the reseller you purchased the product from or directly to SKYLOTEC.
The Declaration of Conformity can be accessed via the following link: www.skylotec.com/downloads.

DEUTSCH

Dieses Gerät wurde entwickelt, um Ihnen den Grad an Sicherheit zu bieten, der von persönlicher Schutzausrüstung gemäß der Europäischen Verordnung (EU) 2016/425 erwartet wird.

VERSTEHEN UND BEFOLGEN SIE DIESE ANWEISUNGEN SORGFÄLTIG!
Tätigkeiten, die in der Höhe ausgeführt werden, sind von Natur aus gefährlich. Schätzen Sie die damit verbundenen Risiken ab und ergreifen Sie die erforderlichen Maßnahmen. Lesen Sie vor der Verwendung dieses Produkts alle Anweisungen und Warnhinweise, die dem Produkt beiliegen, und machen Sie sich mit seiner ordnungsgemäßen Verwendung, seinen Möglichkeiten und Grenzen vertraut. Die Benutzer dieses Produkts sollten über eine ausreichende körperliche und geistige Fitness verfügen, in der ordnungsgemäßen Verwendung dieses Produkts geschult worden sein oder unter ständiger Aufsicht einer solchen Person stehen. Bei Arbeiten in der Höhe sollte ein interner Rettungsplan vorhanden sein. Das Nichtlesen und Nichtbefolgen dieser Warnhinweise kann zu schweren Verletzungen oder sogar zum Tod führen!

SICHERHEITSMASSNAHMEN UND WARNHINWEISE
a) Es gibt unzählige und sogar unvorstellbare Anwendungsmöglichkeiten für dieses Gerät. Nur die in den Abbildungen gezeigten Techniken, die nicht durchgestrichen oder mit einem Totenkopf versehen sind, werden empfohlen und fallen unter die Garantie.
b) Dieses Produkt darf ausschließlich von ausreichend qualifizierten Personen benutzt werden, andernfalls muss der Benutzer ständig von geschultem Personal beaufsichtigt werden, das für die Sicherheit garantieren muss. Dies schließt die Haftung für Schäden, Verletzungen und Tod ein, die durch unsachgemäßen Gebrauch oder Missbrauch des Geräts entstehen.
c) Dieses Produkt kann in Kombination mit persönlicher Schutzausrüstung verwendet werden, die der Verordnung (EU) 2016/425 entspricht und mit den entsprechenden Informationen übereinstimmt, da Kombinationen von Ausrüstungen zu unvorhergesehenen Risiken führen können.
e) Bei Arbeiten an hochgelegenen Arbeitsplätzen muss der Vorarbeiter für eine ordnungsgemäße Leitung und Planung (einschließlich Risikobewertung und Rettungsplan) der auszuführenden Arbeiten sorgen.
f) Die Lebensdauer dieses Produkts wird verlängert, wenn es mit Sorgfalt verwendet wird. Vermeiden Sie insbesondere die Reibung mit scheuernden Oberflächen oder scharfen Kanten.
g) Die Blockierfunktion des Geräts und damit Ihre Sicherheit kann beeinträchtigt sein, wenn das Gerät oder das Seil schmutzig, ölig, schlammig oder vereist ist.
h) Längerer Gebrauch in salzhaltiger Umgebung (z. B. an Meeresklippen) kann die Leistung des Produkts beeinträchtigen.
i) Setzen Sie das Gerät keiner großen Hitze oder Kälte aus (siehe Arbeits- und Lagertemperatur).
j) Vermeiden Sie jeglichen Kontakt mit chemischen Substanzen, da diese die Leistung dieses Produkts beeinträchtigen können. Wenden Sie sich im Zweifelsfall an den Hersteller.
k) Dieses Gerät ist nicht für den Einsatz in explosionsgefährdeten Bereichen getestet.
l) Vermeiden Sie die Verwendung dieses Produkts in der Nähe von elektrischen, chemischen oder thermischen Gefahrenquellen. Verwenden Sie es nicht in der Nähe von sich bewegenden Maschinen.
m) Dieses Auffanggerät sollte niemals über einen längeren Zeitraum (insbesondere im Freien), z. B. an einem Arbeitsplatz, verbleiben, da die textilen Teile (Seil und Falldämpfer) der Witterung ausgesetzt sind.
n) Die Verwendung von Handschuhen wird empfohlen

2. Benennung der Teile
1 Führung
2 Verbindungselement
3 Kennzeichnung
4 Endsicherung
5 Auffanggerät
6 Falldämpfer
7 Verbindungselement zum Auffanggurt

3. Erklärung der Kennzeichnung
1. Name des Modells
2. Hersteller & Adresse
3. Produktionsdatum und Seriennummer
4. Lesen sie die Anleitung
5. Fertigungsüberwachende stelle der PSA
6. Informationen zu den normen
7. Länge der Führung
8. Anweisungen und Warnhinweise
9. Artikelnummer
10. Interner Barcode
11. QR-code
12. Benutzeridentifizierung
13. Datum der nächsten Inspektion
14. horizontale Verwendung möglich (r ≥ 0,5 mm)
15. scharfe Kanten (r < 0,5 mm) verboten

4. Verbindungselement
Befestigen Sie das Auffanggerät direkt an einem einer nach EN 361 (mit A gekennzeichneten) Auffangöse (Abbildung 4a). Es gibt zwei Längen des Verbindungselements. Die kurze (30 cm) Version wird vorzugsweise an der hinteren Auffangöse befestigt. Die lange (40 cm) Version wird vorzugsweise an der vorderen Auffangöse befestigt (Abbildung 4a). Verbinden Sie das Auffanggerät nicht mit einem anderen Befestigungspunkt des Auffanggurts, wie z. B. der Sitzgurtöse (EN 813) oder den seitlichen Halteösen (EN 358) (Abbildung 4b). Verwenden Sie keine Zwischenelemente, um das Auffanggerät mit dem Auffanggurt zu verbinden, da sich dadurch die Auffangstrecke und damit die Schwere des Sturzes verändern würde (Abbildung 4c und 4d).

5. Einbau der Führung und Funktionsprüfung
Befestigen Sie das Verbindungselement der Führung an einem EN 795-konformen Anschlagpunkt (oder gemäß den geltenden Vorschriften). Vergewissern Sie sich, dass die Struktur, an der Sie die den Anschlagpunkt installieren, eine Mindestfestigkeit von 12 kN aufweist (Abbildung 5a). Um die Leistung zu verbessern, kann am unteren Ende der Führung ein Gewicht von bis zu 15 kg angebracht werden (Abbildung 5a). Verwenden Sie zur Befestigung am Anschlagpunkt ausschließlich das mitgelieferte Verbindungselement der Führung und drehen Sie die Führung niemals auf den Kopf, da die Vorrichtung sonst ihre Funktion verliert (Abbildung 5b).
Bevor Sie das Auffangsystem verwenden, führen Sie immer einen Funktionstest durch, indem Sie das Auffanggerät an der Führung entlang schieben und die Verriegelung durch Ziehen nach unten prüfen (Abbildung 5c).

6. Sicherheitsüberprüfung
- Haben Sie eine vollständige Freigabe für die Aufnahme der Arbeit erhalten?
- Haben Sie die vorhandenen Risiken bewertet und kontrolliert?
- Haben Sie einen Arbeitsplan mit der Sicherheitsanweisung ausgearbeitet, der auch einen Rettungsplan enthält?
- Sind alle Mitarbeiter des Teams voll qualifiziert und kennen sie die Risiken und den Arbeitsplan?
- Sind alle Sicherheitssysteme korrekt installiert, und haben Sie jedes einzelne von ihnen vor der Benutzung überprüft?

7. Vertikale Verwendung
Vergewissern Sie sich, dass das Seil/die Führung ohne Durchhang über dem Auffanggerät hängt und während des Auf- und Abstiegs frei durch das Gerät gleitet (Abbildung 7a). Lassen Sie niemals Schlaffseil der Führung zu (Abbildung 7b). Vermeiden Sie Pendelstürze, indem Sie den Anschlagpunkt direkt über Ihrem Arbeitsbereich positionieren. Die seitliche Auslenkung darf 1,5 m oder 30° nicht überschreiten (Abbildung 7c). Steigen Sie niemals über die Höhe des Anschlagpunktes hinaus (Abbildung 7d)! **Wenn Sie den Arbeitsplatz erreicht haben, platzieren Sie das Auffanggerät nach oben möglichst weit oben an der Führung**. Diese Maßnahme verhindert längere Stürze oder ein langsames Ziehen der Führung bei starkem Wind.

8. Einsatz auf geneigten und horizontalen Flächen
SCOUT wurde erfolgreich für den horizontalen Einsatz und einen daraus resultierenden simulierten Sturz über eine Kante getestet (bei diesen Tests wurde ein Stahlstab mit einem Radius von r = 0,5 mm ohne Kletten verwendet). Sie ist daher für den Einsatz über ähnliche Kanten wie gewalzte Stahlprofile, Holzbalken oder eine verkleidete, abgerundete Schutzbrüstung geeignet. Ungeachtet dieser Prüfung ist bei einem horizontalen oder geneigten Einsatz, bei dem die Gefahr eines Sturzes über eine Kante besteht, Folgendes zu beachten.
Sollte die Risikoanalyse zeigen, dass der Rand eine besonders scharfe Kante besitzt und/oder nicht gratfrei ist (z. B. ein nicht verkleidetes Geländer oder eine scharfe Betonkante) muss vor dem Beginn der Arbeiten folgendes geschehen: Alle nötigen Vorsichtsmaßnahmen ergreifen, um einen Fall von der Kante auszuschließen; eine Schutzvorrichtung an der Kante anbringen oder den Bauherren für eventuelle Anweisungen kontaktieren. Der Ankerpunkt des flexiblen Anschlagseils darf nicht unterhalb der Auftrittsfläche des Benutzers liegen (z. B. Plattform, Flachdach). Der vom vertikalen Rand der Struktur und der Arbeitsfläche geformte Winkel muss mindestens 90° betragen. Beachten Sie den notwendigen Freiraum unter der Kante.
Das flexible Anschlagseil muss immer so verwendet werden, dass es kein Schlappseil gibt. Die Länge kann nur dort eingestellt werden, wo sich der Benutzer nicht in Richtung der abfallenden Kante bewegt. Um möglichen Pendelbewegungen entgegen zu wirken, sollten der Arbeitsbereich und die seitliche Fortbewegungen in Bezug auf die senkrechte Achse zur Kante, die auf beiden Seiten durch den Ankerpunkt des flexiblen Anschlagseils verläuft, jeweils auf maximal 1,5 m begrenzt werden. In den anderen Fällen dürfen keine individuellen Anschlagpunkte, sondern eine Anschlagvorrichtung des Typs C oder D verwendet werden, das der Norm EN 795:2012 entspricht. Wenn das flexible Anschlagsseil in Kombination mit einer Anschlagvorrichtung des Typs C gemäß EN 795: 2012 verwendet wird, d. h. ein flexibles horizontales Anschlagsseil, muss auch das Umlenkungsausmaß der Anschlagvorrichtung berücksichtigt werden, wenn der Sturzraum unterhalb des Benutzers bestimmt wird. Gut auf die Details in der Gebrauchsanleitung der Anschlagvorrichtung achten. Die Sturzrichtung eines eventuellen Falls analysieren, um einen Aufprall gegen mögliche Hindernisse zu vermeiden. Während der Bergung einer Person nach einem Absturz an einer Kante die zusätzliche Verletzungsgefahr berücksichtigen, da die gestürzte Person gegen das Gebäude oder der Strukturstellen prallen kann. Besondere Rettungsmaßnahmen müssen vorab festgelegt werden und Thema für das Training gegen Kantenstürze werden. Vor einer Kante oder eventuellen Hindernissen ist es ratsam, einen Knoten am Seil zu machen, um Aufprälle auf Hindernis oder einen Sturz über die Kante zu vermeiden.

9. Bedienung des Auffanggeräts
Das Auffanggerät ist so konstruiert, dass es mit sehr geringer Reibung an der Führung gleitet. Bei **vertikaler Anwendung** ist nur selten ein Eingreifen erforderlich. Wenn das Auffanggerät blockiert, kurz wieder nach oben bewegen, um ein freies Gleiten wiederherzustellen.
Wenn das Auffanggerät bei **horizontaler oder geneigter Anwendung** nicht gut gleitet, gibt es zwei Möglichkeiten des zulässigen manuellen Eingriffs.
- Die Führung oberhalb des Auffanggeräts kann in senkrechter Position durch die Hände geschoben werden. Im Falle eines Sturzes oder einer Panikreaktion führt ein Stoß gegen das Auffanggerät zur Blockierung des Geräts (Abbildung 9a).
- Das Auffanggerät kann manuell offengehalten werden, indem es zwischen Daumen und Zeigefinger eingeklemmt wird. Im Falle eines Sturzes oder einer Reflexreaktion würde der Benutzer das Gerät mit der ganzen Handfläche greifen und so an der Führung blockieren (Abbildung 9b). Greifen Sie das Gerät niemals so, dass nur ein Teil des Geräts in der Handfläche liegt, da ein reflexartiges Zusammendrücken bei einem Sturz möglicherweise nicht zu einer Blockierung führt (Abbildung 9c). Halten Sie das Auffanggerät auch nicht offen, indem Sie es am Nocken oder am Schlitz des Gleitstifts so festhalten, dass eine freie Bewegung beider verhindert wird.

10. Sicherer Fallbereich unter den Füßen
Für die Sicherheit ist es wichtig, den Freiraum unter dem Benutzer zu prüfen, der erforderlich ist, um einen Sturz sicher aufzufangen. Ein niedriger Sturzfaktor schränkt die Sturzhöhen stark ein und ermöglicht ein sichereres Arbeiten! Der Sicherheitsabstand unter den Füßen bei **vertikalen Anwendungen** muss größer sein als die Summe aus:
- Sturzfaktor mal Länge des Verbindungselements;
- Längenänderung des Falldämpfers;
- Auslenkung des Systems (Dehnung der Führung, Dehnung des Gurtes Auffanggurtes und Dehnung des Körpers);
- zusätzlicher Abstand, der sich aus einem möglichen Versatz zur Senkrechten ergibt;
- Sicherheitsabstand (1 m).

Wenn sich der Sturzfaktor dem Wert 0 nähert, reduziert sich der Sicherheitsabstand auf die Dehnung des Systems, die durch das Gesamtgewicht des Benutzers hervorgerufen wird.
Der Sicherheitsabstand unter den Füßen bei **horizontalen und geneigten Anwendungen** muss größer sein als die Summe aus:
- 2-mal die Höhe von den Füßen bis zur Auffangöse am Auffanggurtes;
- Längenänderung des Falldämpfers;
- Auslenkung des Systems (Dehnung der Führung, Dehnung des Auffanggurtes und Dehnung des Körpers);
- zusätzlicher Abstand, der sich aus einem möglichen Versatz senkrecht zur Kante ergibt;
- Sicherheitsabstand (1 m).

Die Sicherheitsabstände sind aus Prüfungen mit starren Massen abgeleitet und können von den Werten bei tatsächlichen Stürzen abweichen.

ALLGEMEINE INFORMATIONEN
Regelmäßige Überprüfungen:
- Regelmäßige periodische Inspektionen müssen von einer sachkundigen Person mindestens einmal pro Jahr und entsprechend den Empfehlungen des Herstellers durchgeführt werden. Zu diesem Zweck sollte ein Prüfprotokoll erstellt werden. Darüber hinaus empfehlen wir nachdrücklich, dass eine Ausrüstung einer Person fest zugewiesen wird, da die Verwendung auf diese Weise am besten nachvollziehbar ist.
- Vor jedem Einsatz ist es unerlässlich, die gesamte PSA-Ausrüstung zu überprüfen, die verwendet werden soll. Vergewissern Sie sich, dass alle Komponenten des Produkts (Seil, Nähte, Verbindungselemente, Falldämpfer, Auffanggerät) einwandfrei sind und sich in einem guten Zustand befinden.
- Zögern Sie nicht, das Produkt außer Betrieb zu nehmen, wenn:
  - es die Überprüfung nicht besteht.
  - es erhebliche Abnutzung, Verformung, Risse und Korrosion aufweist.
  - der Falldämpfer aktiviert ist (rotes Band am Falldämpfer ist gerissen).
  - Nach einer Überlastung oder einem starken Stoß. Sie können innere oder unsichtbare Schäden verursachen, die die Festigkeit erheblich schwächen können. Im Zweifelsfall das Gerät als beschädigt behandeln oder SKYLOTEC konsultieren.
  - Wenn die Verwendung nachvollziehbar ist.

Verpackung, Lagerung, Transport, Wartung und Reinigung
Jedes Produkt ist mit einer Gebrauchsanweisung verpackt. Eine ordnungsgemäße Wartung, Lagerung und Transport ist unerlässlich, um das ordnungsgemäße Funktionieren des Produkts (sowie Ihrer gesamten Ausrüstung) und damit Ihre Sicherheit zu gewährleisten. Reinigen Sie das Produkt mit einer Bürste unter fließendem, kaltem Wasser. Wenn die Flecken bestehen bleiben, reinigen Sie es in lauwarmem Wasser mit normaler Seife. Dann gründlich abspülen, die Metallteile mit einem Handtuch abwischen und an einem schattigen, gut belüfteten Ort fern von Wärmequellen trocknen. Schmieren Sie bei Bedarf die beweglichen Gelenke des Auffanggeräts und die Verbindungselemente sparsam mit einem wasserabweisenden und kältebeständigen Schmiermittel.

Temperaturen
Dieses Produkt darf im Temperaturbereich von -30 °C (-22 °F) bis +60 °C (140 °F) verwendet werden. Es wird empfohlen, es an einem trockenen Ort bei Raumtemperatur zu lagern.

Lebensdauer
Die maximale Lebensdauer (Zeitraum zwischen Produktionsdatum und Ablegereife) ergibt sich aus der Lagerdauer vor der Übergabe an den Endverbraucher und der Nutzungsdauer. Für die Lagerdauer von max. 2 Jahren vor der Auslieferung an den Endverbraucher oder bzw. vor dem Kauf ist zu beachten, dass die Produkte:
- ohne extreme Temperaturschwankungen gelagert,
- vor UV-Strahlung, Feuchtigkeit, Chemikalien und schädlichen/aggressiven Umweltbedingungen geschützt und
- in unbeschädigter Originalverpackung aufbewahrt werden.

Die Nutzungsdauer beginnt mit der Abgabe an den Endverbraucher und beträgt max. 10 Jahre. Nach der Abgabe an den Endverbraucher (Nachweis z.B. durch Kaufbeleg/Lieferschein mit Serien-/Chargennummer) sind regelmäßige Überprüfungen durch eine sachkundige Person mindestens einmal jährlich erforderlich. Darüber hinaus sind die jeweiligen länderspezifischen Vorschriften zu beachten, die kürzere Fristen vorschreiben können. Unabhängig von der maximalen Lebensdauer richtet sich die Ablegereife nach dem Zustand des Produkts, dessen Einsatzhäufigkeit und den äußeren Einsatzbedingungen ab. Jede PSA verliert im Laufe ihrer Nutzungsdauer an Haltbarkeit. Die Lebensdauer wird durch den Gebrauch, thermische, chemische, mechanische und schädliche/aggressive Einflüsse bestimmt.

Haftung und ihre Grenzen
SKYLOTEC haftet nicht für die Folgen von direkten, indirekten, zufälligen oder sonstigen Schäden, die sich aus der Verwendung seiner Produkte ergeben. Jegliche eigenmächtigen Umbauten oder Veränderungen, sowie die Verwendung dieses Produktes für Zwecke, für die es nicht vorgesehen ist, sind untersagt. Reparaturen dürfen nur von SKYLOTEC durchgeführt werden. Wenn Sie einen Produktionsfehler feststellen, sollten Sie das Produkt an den Händler, bei dem Sie das Produkt erworben haben, oder direkt an SKYLOTEC zurückgeben.
Die Konformitätserklärung kann über den folgenden Link abgerufen werden: www.skylotec.com/downloads.

ITALIANO

Questo dispositivo è stato progettato per offrire il grado di sicurezza che ci si aspetta da un dispositivo di protezione individuale in conformità con il Regolamento europeo (UE) 2016/425.

COMPRENDERE E SEGUIRE ATTENTAMENTE QUESTE ISTRUZIONI!
Le attività svolte in quota sono intrinsecamente pericolose. Valutare i rischi connessi e attuare le azioni correttive necessarie. Prima di utilizzare questo prodotto, leggere e comprendere tutte le istruzioni e le avvertenze che lo accompagnano e familiarizzare con il suo corretto utilizzo, le sue capacità e i suoi limiti. Gli utilizzatori di questo prodotto devono possedere un'idoneità fisica e mentale soddisfacente, devono aver ricevuto una formazione sull'uso corretto di questo prodotto o agire sotto la costante supervisione di tali persone. Le operazioni di lavoro in quota devono prevedere un piano di salvataggio interno. La mancata lettura e il mancato rispetto di queste avvertenze possono causare gravi lesioni o addirittura la morte!

MISURE DI SICUREZZA E AVVERTENZE
a) Le modalità di utilizzo di questo dispositivo sono innumerevoli e addirittura inimmaginabili. Solo le tecniche indicate nelle figure che non sono barrate o che non presentano un teschio sono consigliate e coperte dalla garanzia.
b) Questo prodotto deve essere utilizzato esclusivamente da persone adeguatamente qualificate, altrimenti l'utente deve essere costantemente sorvegliato da personale addestrato, che deve garantire la sicurezza. Ciò include la responsabilità per danni, lesioni e morte causati dall'uso improprio o dall'abuso dell'apparecchiatura.
c) Questo prodotto può essere utilizzato in combinazione con dispositivi di protezione individuale conformi al Regolamento (UE) 2016/425 e compatibilmente con le relative informazioni, poiché le combinazioni di dispositivi possono comportare rischi imprevisti.
e) Nei lavori in quota, il caposquadra deve garantire una corretta gestione e pianificazione (compresa la valutazione dei rischi e il piano di salvataggio) del lavoro da svolgere.
f) La durata di questo prodotto sarà prolungata se viene utilizzato con cura. In particolare, evitare lo sfregamento contro superfici abrasive o bordi taglienti.
g) L'azione bloccante del dispositivo e quindi la vostra sicurezza possono essere ridotte se il dispositivo o la corda sono sporchi, oleosi, fangosi o ghiacciati.
h) L'uso prolungato in ambienti salati (ad es. scogliere) può compromettere le prestazioni del prodotto.
i) Non esporre il dispositivo a calore o freddo significativi (vedere temperatura di lavoro e di magazzino).
j) Evitare il contatto con reagenti chimici, in quanto possono influire sulle prestazioni del prodotto. In caso di dubbio, contattare il produttore.
k) Questo dispositivo non è stato testato per funzionare in atmosfere esplosive.
l) Evitare di utilizzare questo prodotto in prossimità di rischi elettrici, chimici o termici. Non utilizzare il prodotto in prossimità di macchinari in movimento.
m) Questo dispositivo anticaduta non deve mai essere lasciato in posizione per un tempo prolungato (in particolare all'aperto), ad esempio su una postazione di lavoro, a causa del deterioramento delle parti tessili (corda e assorbitore di energia) dovuto agli agenti atmosferici.
n) Si raccomanda l'uso di guanti

2. Nomenclatura delle parti
1 linea di ancoraggio
2 Connettore per linea di ancoraggio
3 etichetta di marcatura
4 nodo finale
5 dispositivo anticaduta
6 assorbitore di energia
7 connettore di collegamento del cablaggio

3. Spiegazione della marcatura
1. Nome del modello
2. Produttore e indirizzo
3. Data di produzione e numero di serie
4. Leggere il cartello di istruzioni
5. Organismo di controllo della produzione di DPI
6. Informazioni sugli standard
7. Lunghezza della linea di ancoraggio
8. Istruzioni e segnali di avvertimento
9. Codice modello
10. Codice a barre interno
11. Matrice di dati
12. Identificazione dell'utente
13. Data della prossima ispezione
14. Uso orizzontale possibile (r ≥ 0,5 mm)
15. Vietati gli spigoli vivi (r < 0,5 mm)

4. Elemento di collegamento
Fissare il dispositivo anticaduta direttamente a un punto di attacco EN 361 (contrassegnato da A) (figura 4a). Esistono due lunghezze dell'elemento di collegamento. La versione più corta (30 cm) si usa preferibilmente attaccata al punto di attacco sternale. La versione più lunga (40 cm) si usa preferibilmente attaccata al punto di attacco dorsale (figura 4a). Non collegare il dispositivo anticaduta ad altri punti di connessione dell'imbracatura, come il punto di attacco ventrale (EN 813) o i punti di attacco laterali (EN 358) (figura 4b). Non utilizzare elementi intermedi per collegare il dispositivo anticaduta all'imbracatura, poiché la distanza di arresto della caduta e la conseguente gravità della stessa cambierebbero (figure 4c e 4d).

5. Installazione della linea di ancoraggio e test funzionale
Collegare il connettore della linea di ancoraggio a un ancoraggio conforme alla norma EN 795 (o alle normative vigenti). Assicurarsi che la struttura su cui si installano gli ancoraggi superi un carico di rottura di 12 kN (figura 5a). Per migliorare le prestazioni, è possibile fissare un peso fino a 15 kg alla base della linea di ancoraggio (figura 5a). Per il fissaggio all'ancoraggio, utilizzare esclusivamente il connettore della linea di ancoraggio fornito in dotazione e non ruotare mai la linea di ancoraggio al contrario, poiché il dispositivo perde la sua funzione (figura 5b).
Prima di affidare la propria sicurezza al sistema anticaduta, eseguire sempre una prova di funzionamento facendolo scorrere lungo la linea di ancoraggio e verificando il bloccaggio con uno strattone verso il basso (figura 5c).

6. Controllo di sicurezza
- Avete ottenuto l'autorizzazione completa per l'inizio dei lavori?
- Avete valutato e controllato i rischi presenti?
- Avete elaborato un piano di lavoro con la dichiarazione dei metodi di sicurezza che comprende anche il piano di salvataggio?
- Tutti i lavoratori della squadra sono pienamente qualificati e comprendono i rischi e il piano di lavoro?
- Tutti i sistemi di sicurezza sono stati installati correttamente ed è stato eseguito un controllo pre-utilizzo su ciascuno di essi?

7. Uso verticale
Assicurarsi che la corda sia appesa senza allentamenti sopra il dispositivo anticaduta e che scorra liberamente attraverso di esso durante la salita e la discesa (figura 7a). Non lasciare mai allentare la corda dell'ancoraggio (figura 7b). Per evitare cadute a pendolo, posizionare l'ancoraggio direttamente sopra l'area di lavoro. Lo spostamento laterale non deve superare 1,5 m o 30° (figura 7c). Non salire mai oltre l'altezza dell'ancoraggio (figura 7d)! **Una volta raggiunto il luogo di lavoro, far scorrere il dispositivo anticaduta verso l'alto in modo che si blocchi sulla linea di ancoraggio.** Questa misura impedirà cadute più lunghe o una lenta trazione della linea di ancoraggio esercitata dal vento forte.

8. Utilizzo su superfici inclinate e orizzontali
SCOUT è stato testato con successo per l'uso orizzontale e la conseguente caduta simulata su uno spigolo (in questi test è stata utilizzata una barra d'acciaio con un raggio di r = 0,5 mm e senza bussole). È quindi adatto all'uso su bordi simili, come profili in acciaio laminato, travi in legno o un parapetto rivestito e arrotondato. A prescindere da questo test, in caso di utilizzo orizzontale o inclinato, con il rischio di caduta su uno spigolo, si deve tenere conto di quanto segue.
Se l'analisi dei rischi mostrasse che il bordo di caduta ha uno spigolo particolarmente tagliente e/o non privo di bave (es. un parapetto non rivestito o uno bordo tagliente in calcestruzzo) prima dell'inizio dei lavori sarà necessario: adottare tutte le precauzioni necessarie al fine di escludere la possibilità di caduta sul bordo, montare una protezione sul bordo oppure contattare il costruttore per eventuali indicazioni. Il punto di ancoraggio della linea di ancoraggio flessibile non dovrà essere situato al di sotto del piano di appoggio dell'utente (es. piattaforma, tetto piatto). L'angolo formato dal bordo verticale della struttura ed il piano di lavoro deve essere almeno di 90°. Rispettare lo spazio libero necessario sotto il bordo.
La linea di ancoraggio flessibile deve sempre essere utilizzata in modo tale che non ci sia alcun lasco di corda. La lunghezza può essere regolata solo laddove l'utilizzatore non si stia muovendo in direzione del bordo di caduta. Al fine di limitare possibili effetti pendolo, l'area di lavoro e i movimenti laterali rispetto all'asse perpendicolare allo spigolo e passante per il punto di ancoraggio della linea di ancoraggio flessibile, su entrambi i lati, dovrebbero essere limitati
in ciascun caso a un massimo di 1,5 m. Negli altri casi, non devono essere utilizzati punti di ancoraggio individuali ma piuttosto un dispositivo di ancoraggio di Tipo C o D conforme alla norma EN 795:2012. Se la linea di ancoraggio flessibile viene usata in combinazione con un dispositivo di ancoraggio di Tipo C conforme alla norma EN 795:2012 cioè una linea di ancoraggio orizzontale flessibile, anche la deflessione del dispositivo di ancoraggio deve essere tenuta in considerazione quando si determini il tirante d'aria sotto l'utente. Prestare attenzione ai dettagli nelle istruzioni di uso del dispositivo di ancoraggio. Considerare la traiettoria di una eventuale caduta onde evitare pericolosi urti contro ostacoli di qualsiasi genere. Durante il recupero di una persona in seguito ad una caduta su spigolo, considerare il rischio di lesioni perché la persona caduta potrebbe urtare contro parti dell'edificio o della costruzione. Misure di salvataggio speciali sono da stabilire e rendere oggetto di addestramento per i casi di caduta su spigolo. Prima del bordo o di un eventuale ostacolo è consigliabile realizzare un nodo sulla corda in modo da evitare collisioni contro l'ostacolo o cadere oltre il bordo.

9. Manipolazione del dispositivo anticaduta
Il dispositivo anticaduta è progettato per scorrere lungo la linea di ancoraggio con un attrito minimo. L'uso **in verticale** richiede raramente un intervento. In tal caso, invertire brevemente la direzione del movimento fino a ripristinare uno scorrimento regolare.
Se il dispositivo anticaduta non scorre bene **nelle applicazioni orizzontali o inclinate**, sono possibili due modalità di intervento manuale.
- La linea di ancoraggio sopra il dispositivo anticaduta può essere fatta scorrere attraverso le mani in posizione verticalizzata. In caso di caduta o di reazione di panico, un urto contro il dispositivo anticaduta provocherà il blocco del dispositivo (figura 9a).
- Il dispositivo anticaduta può essere tenuto aperto manualmente stringendolo tra il pollice e l'indice. In caso di caduta o di reazione riflessa intrinseca, l'utilizzatore afferrerà il dispositivo con l'intero palmo della mano, bloccandolo così sulla linea di ancoraggio (figura 9b). Non afferrare mai il dispositivo a testa in giù, in modo che solo una parte del dispositivo sia appoggiata sul palmo, perché in caso di caduta, una pressione riflessa potrebbe non provocare il blocco (figura 9c). Inoltre, non tenere il dispositivo aperto tenendolo per la camma o per la fessura del perno scorrevole in modo da impedirne il libero movimento.

10. Distanza di sicurezza in caso di caduta sotto i piedi
È essenziale per la sicurezza verificare lo spazio libero necessario sotto l'utente per arrestare in modo sicuro una caduta. **Mantenere un fattore di caduta basso limiterà notevolmente le distanze di caduta e consentirà un lavoro più sicuro!** La distanza di sicurezza sotto i piedi nelle **applicazioni verticali** deve essere maggiore della somma di:
- Fattore di caduta per la lunghezza dell'elemento di collegamento;
- tratto dell'assorbitore di energia;
- tratto del sistema (tratto della linea di ancoraggio, tratto dell'imbracatura e tratto del corpo);
- distanza supplementare risultante da un eventuale spostamento dalla verticale;
- distanza di sicurezza (1 m).

Quando il fattore di caduta si avvicina a 0, la distanza di sicurezza si riduce alla quantità di elasticità del sistema esercitata dal peso complessivo dell'utente. La distanza di sicurezza sotto i piedi nelle **applicazioni orizzontali e inclinate** deve essere maggiore della somma di:
- 2 volte l'altezza dai piedi al punto di attacco dell'imbracatura;
- tratto dell'assorbitore di energia;
- tratto del sistema (tratto della linea di ancoraggio, tratto dell'imbracatura e tratto del corpo);
- distanza extra risultante da un eventuale spostamento dalla perpendicolare al bordo;
- distanza di sicurezza (1 m).

Le distanze di sicurezza indicate di seguito sono state ricavate da test con masse rigide e potrebbero differire dai valori delle cadute reali.

INFORMAZIONI GENERALI
Esame regolare:
- Le ispezioni periodiche devono essere eseguite da una persona competente almeno una volta all'anno e secondo le raccomandazioni del produttore. A tal fine, è necessario redigere un registro delle ispezioni. Inoltre, raccomandiamo sinceramente che un set di attrezzature venga utilizzato da una sola persona, poiché in questo modo è possibile tracciare e comprendere meglio la sua storia d'uso.
- Prima di ogni utilizzo, è fondamentale controllare tutti i dispositivi DPI previsti. Verificare che tutti i componenti del dispositivo (corda, punti, connettori, assorbitore di energia, dispositivo anticaduta) siano privi di difetti e in buone condizioni di funzionamento.
- Non esitate a ritirare il dispositivo se:
  - Non supera l'ispezione.
  - Presenta un'usura significativa, deformazioni, crepe e corrosione.
  - Assorbitore di energia dispiegato (il nastro rosso sull'assorbitore è strappato).
  - Dopo un sovraccarico o un forte impatto. Potrebbero causare danni interni o invisibili che potrebbero indebolire notevolmente la sua resistenza. In caso di incertezza, trattare il dispositivo come danneggiato o consultare SKYLOTEC.
  - Quando non si conosce la storia completa del suo utilizzo.

Imballaggio, stoccaggio, trasporto, manutenzione e pulizia
Ogni prodotto è confezionato con le relative ISTRUZIONI PER L'USO. Procedure di manutenzione, stoccaggio e trasporto adeguate sono indispensabili per garantire il corretto funzionamento del prodotto (e di tutte le vostre apparecchiature) e quindi la vostra sicurezza. Pulire il prodotto con una spazzola sotto l'acqua fredda corrente di rete. Se le macchie persistono, pulirlo in acqua tiepida con sapone comune. Quindi risciacquare accuratamente, strofinare le parti metalliche con un asciugamano e asciugare naturalmente in un luogo ombreggiato e ventilato, lontano da fonti di calore. Se necessario, lubrificare con parsimonia i giunti mobili del dispositivo anticaduta e i connettori con un lubrificante idrorepellente e resistente al freddo.

Temperature
Sebbene sia consentito utilizzare questo prodotto nell'intervallo di temperatura compreso tra -30 °C (-22 °F) e +60 °C (140 °F), si consiglia di conservarlo in un luogo asciutto a temperatura ambiente.

Vita
La durata massima (periodo compreso tra la data di produzione e la data di smaltimento) deriva dal periodo di stoccaggio prima della consegna all'utente finale e dalla vita utile. Per il periodo di stoccaggio di max. 2 anni prima della consegna all'utente finale o prima dell'acquisto, è necessario garantire che i prodotti siano:
- conservati senza fluttuazioni estreme di temperatura;
- Protezione dai raggi UV, dall'umidità, dalle sostanze chimiche e dalle condizioni ambientali dannose/aggressive e;
- conservato nella confezione originale non danneggiata.

La vita utile inizia al momento della consegna all'utente finale ed è di massimo 10 anni. Dopo la consegna all'utente finale (verifica tramite, ad esempio, ricevuta d'acquisto/bollettino di consegna con numero di serie/lotto), sono necessarie ispezioni regolari da parte di una persona competente almeno una volta all'anno. Inoltre, devono essere rispettate le normative specifiche dei singoli Paesi, che possono prescrivere periodi più brevi. Indipendentemente dalla durata massima, l'età di dismissione dipende dalle condizioni del prodotto, dalla frequenza di utilizzo e dalle condizioni esterne di utilizzo. Ogni DPI perde durata nel corso della sua vita utile. La durata è determinata dall'uso, dalle influenze termiche, chimiche, meccaniche e nocive/aggressive.

Responsabilità e sue limitazioni
SKYLOTEC non è responsabile delle conseguenze di danni diretti, indiretti, accidentali o di qualsiasi altro tipo derivanti dall'uso dei suoi prodotti. È vietata qualsiasi modifica o alterazione non autorizzata, nonché l'uso di questo prodotto per scopi per cui non è stato prog ettato. Le riparazioni devono essere effettuate esclusivamente da SKYLOTEC. Se si scopre un difetto di produzione, è necessario restituire il prodotto al rivenditore presso il quale è stato acquistato o direttamente a SKYLOTEC.
La dichiarazione di conformità può essere consultata al seguente link: www.skylotec.com/downloads.

FRANCAIS

Cet appareil a été conçu pour vous offrir le degré de sécurité attendu d'un équipement de protection individuelle conformément au règlement européen (UE) 2016/425.

COMPRENDRE ET SUIVRE ATTENTIVEMENT CES INSTRUCTIONS !
Les activités en hauteur sont intrinsèquement dangereuses. Évaluez les risques encourus et mettez en œuvre les mesures correctives nécessaires. Avant d'utiliser ce produit, lisez et comprenez toutes les instructions et tous les avertissements qui l'accompagnent et familiarisez-vous avec son utilisation correcte, ses capacités et ses limites. Les utilisateurs de ce produit doivent présenter une condition physique et mentale satisfaisante, avoir reçu une formation sur l'utilisation correcte de ce produit ou agir sous la supervision constante de telles personnes. Les opérations de travail en hauteur doivent faire l'objet d'un plan de sauvetage interne. La non-lecture et le non-respect de ces avertissements peuvent entraîner des blessures graves, voire mortelles !

MESURES DE SÉCURITÉ ET AVERTISSEMENTS
a) Les modes d'utilisation possibles de cet appareil sont nombreux. Seules les techniques présentées dans les figures qui ne sont pas barrées ou qui n'affichent pas de tête de mort sont recommandées et couvertes par la garantie.
b) Ce produit doit être utilisé exclusivement par des personnes suffisamment qualifiées, sinon l'utilisateur doit être constamment surveillé par du personnel formé, qui doit garantir la sécurité. Cela inclut la responsabilité en cas de dommages, de blessures et de décès résultant d'une utilisation incorrecte ou d'une mauvaise utilisation de l'équipement.
c) Ce produit peut être utilisé en combinaison avec un équipement de protection individuelle conforme au règlement (UE) 2016/425 et compatible avec les informations pertinentes, car les combinaisons d'équipements peuvent entraîner des risques imprévus.
e) Pour les travaux en hauteur, le contremaître doit assurer une gestion et une planification adéquates (y compris l'évaluation des risques et le plan de sauvetage) du travail effectué.
f) La durée de vie de ce produit sera prolongée s'il est utilisé avec soin. En particulier, évitez de le frotter contre des surfaces abrasives ou des arêtes vives.
g) L'action de blocage de l'appareil et donc votre sécurité peuvent être réduites si l'appareil ou la corde est sale, huileuse, boueuse ou glacée.
h) Une utilisation prolongée dans des environnements salins (par exemple, falaises en bord de mer) peut affecter les performances du produit.
i) Ne pas exposer l'appareil à une chaleur ou un froid importants (voir température de travail et de stockage).
j) Éviter tout contact avec des réactifs chimiques car ils peuvent affecter les performances de ce produit. Contacter le producteur en cas de doute.
k) Cet appareil n'a pas été testé pour fonctionner dans des atmosphères explosives.
l) Évitez d'utiliser ce produit à proximité de dangers électriques, chimiques ou thermiques. Ne l'utilisez pas à proximité de machines en mouvement.
m) Ce dispositif antichute ne doit jamais être laissé en place pendant une période prolongée (en particulier à l'extérieur), par exemple sur un poste de travail, en raison de la détérioration par les intempéries des parties textiles (corde et absorbeur d'énergie).
n) L'utilisation de gants est recommandée.

2. Nomenclature des pièces
1 ligne d'ancrage
2 connecteur de ligne d'ancrage
3 étiquette de marquage
4 nœuds d'extrémité
5 antichute
6 absorbeur d'énergi
7 connecteur de fixation du coulisseau

3. Explication du marquage
1. Nom du modèle
2. Fabricant et adresse
3. Date de production et numéro de série
4. Lire le panneau d'instructions
5. Organisme de contrôle de la fabrication des EPI
6. Informations sur les normes
7. Longueur de la ligne d'ancrage
8. Instructions et panneaux d'avertissement
9. Reference du modèle
10. Code-barres interne
11. Matrice de données
12. Identification de l'utilisateur
13. Date de la prochaine inspection
14. utilisation horizontale possible (r ≥ 0,5 mm)
15. bords tranchants (r < 0,5 mm) interdits

4. Élément de connexion
Attachez l'antichute directement à un point d'attache EN 361 (marqué A) (figure 4a). L'élément de connexion existe en deux longueurs. La version la plus courte (30 cm) est de préférence fixée au point d'attache sternal. La version la plus longue (40 cm) est de préférence fixée au point d'attache dorsal (figure 4a). N'attachez pas l'antichute à un autre point de connexion du harnais tel que le point d'attache ventral (EN 813) ou les points d'attache latéraux (EN 358) (figure 4b). N'utilisez pas d'éléments intermédiaires pour connecter l'antichute au harnais car la distance d'arrêt de chute et la gravité de la chute qui en découle seraient modifiées (figure 4c et 4d).

5. Installation de la ligne d'ancrage et test de fonctionnement
Attachez le connecteur de la ligne d'ancrage à un point conforme à la norme EN 795 (ou aux réglementations en vigueur). Assurez-vous que la structure sur laquelle vous installez les ancrages dépasse une résistance à la rupture de 12 kN (figure 5a). Pour améliorer les performances, il est possible d'attacher un poids allant jusqu'à 15 kg au bas de la ligne d'ancrage (figure 5a). Utilisez exclusivement le connecteur de ligne d'ancrage fourni pour la fixation au point et ne tournez jamais la ligne d'ancrage à l'envers, car le dispositif perd sa fonction (figure 5b).
Avant de faire reposer votre sécurité sur le système d'arrêt des chutes, effectuez toujours un test fonctionnel en le faisant glisser le long de la ligne d'ancrage et en testant le verrouillage en le tirant vers le bas (figure 5c).

6. Contrôle de sécurité
- Avez-vous obtenu une autorisation complète pour le début des travaux ?
- Avez-vous évalué et contrôlé les risques actuels ?
- Avez-vous élaboré un plan de travail avec l'énoncé de la méthode de sécurité qui comprend également un plan de sauvetage ?
- Tous les travailleurs de l'équipe sont-ils pleinement qualifiés et comprennent-ils les risques et le plan de travail ?
- Tous les systèmes de sécurité sont-ils correctement installés et avez-vous effectué un contrôle avant utilisation de chacun d'entre eux ?

7. Utilisation verticale
Assurez-vous que la corde est suspendue sans mou au-dessus de l'antichute et qu'elle y glisse librement pendant la montée et la descente (figure 7a). Ne laissez jamais de mou sur la ligne d'ancrage (figure 7b). Prévenez les chutes pendulaires en positionnant l'ancrage directement au-dessus de votre zone de travail. Le déplacement latéral ne doit pas dépasser 1,5 m ou 30° (figure 7c). Ne montez jamais au-dessus de la hauteur de l'ancrage (figure 7d) ! **Une fois le lieu de travail atteint, faites basculer l'antichute vers le haut afin qu'il se verrouille sur la ligne d'ancrage.** Cette mesure permet d'éviter les chutes plus longues ou la traction lente de la ligne d'ancrage exercée par un vent fort.

8. Utilisation sur des surfaces inclinées et horizontales
SCOUT a été testé avec succès pour une utilisation horizontale et une chute simulée sur une arête (une barre d'acier d'un rayon de r = 0,5 mm sans bavures a été utilisée dans ces tests). Il convient donc à une utilisation sur des arêtes similaires telles que des profils en acier laminé, des poutres en bois ou un parapet de protection arrondi. Nonobstant ce test, il convient de tenir compte des éléments suivants en cas d'utilisation horizontale ou inclinée où il existe un risque de chute sur une arête.
Si l'analyse des risques montre que le bord de chute présente une arête particulièrement tranchante et/ou des bavures (ex. un parapet sans revêtement ou un bord tranchant en béton), il sera nécessaire, avant le début de la session de travail : d'adopter toutes les précautions nécessaires afin d'exclure la possibilité d'une chute sur le bord, d'installer une protection sur le bord ou de contacter le fabricant pour d'éventuelles indications. Le point d'ancrage de la ligne d'ancrage flexible ne doit pas se trouver en dessous du plan où se situe l'utilisateur (ex. plateforme, toit plat). L'angle formé par le bord vertical de la structure et le plan de travail doit au moins être de 90°. Respecter l'espace libre nécessaire sous le bord.
La ligne d'ancrage flexible doit toujours être utilisée de façon à ne permettre aucun relâchement de la corde. La longueur peut être réglée seulement si l'utilisateur n'est pas en train de se déplacer en direction du bord de la chute. Afin de limiter la possibilité d'un effet de pendule, la zone de travail et les mouvements latéraux par rapport à l'axe perpendiculaire à l'arête passant par le point d'ancrage de la ligne d'ancrage flexible, des deux côtés, devraient être limités, dans tous les cas, à un maximum de 1,5 m. Dans les autres cas, il ne faut pas utiliser des points d'ancrage individuels, mais plutôt un dispositif d'ancrage de Type C ou D conforme à la norme EN 795:2012. Si la ligne d'ancrage flexible est utilisée en combinaison avec un dispositif d'ancrage de Type C conforme à la norme EN 795:2012 c'est à dire une ligne de vie horizontale flexible, la déflexion du dispositif d'ancrage doit elle aussi être prise en considération lors de la détermination du tirant d'air en dessous de l'utilisateur. Faire attention aux détails dans les instructions d'utilisation du dispositif d'ancrage. Considérer la trajectoire d'une chute éventuelle afin d'éviter tout choc dangereux contre des obstacles en tout genre. Pendant la récupération d'une personne à la suite d'une chute sur arrête, prendre en considération le risque de lésions parce que la personne tombée pourrait heurter contre parties du bâtiment ou de la construction. Des mesures de secours spéciales doivent être établies et faire l'objet d'exercices particuliers pour les cas de chutes sur arête. Avant le bord ou un éventuel obstacle il est conseillé de réaliser un noeud sur la corde afin d'éviter des collisions contre l'obstacle ou de tomber au-delà du bord.

9. Manipulation de l'antichute
L'antichute est conçu pour glisser le long de la ligne d'ancrage avec très peu de friction. L'utilisation **en application verticale** nécessitera rarement une intervention. Dans ce cas, inverser brièvement le sens du mouvement jusqu'à ce que le glissement régulier soit rétabli.
Si l'antichute ne glisse pas bien **dans une application horizontale ou inclinée**, il existe deux modes possibles d'intervention manuelle autorisée.
- La ligne d'ancrage au-dessus de l'antichute peut être glissée dans les mains en position verticale. En cas de chute ou de réaction de panique, un choc contre l'antichute entraîne le blocage du dispositif (figure 9a).
- L'antichute peut être maintenu ouvert manuellement en le pinçant entre le pouce et l'index. En cas de chute ou de réaction réflexe intrinsèque, l'utilisateur saisira le dispositif avec toute la paume, le bloquant ainsi sur la ligne d'ancrage (figure 9b). Ne saisissez jamais le dispositif à l'envers de telle sorte qu'une partie seulement du dispositif repose dans la paume, car une pression réflexe en cas de chute pourrait ne pas entraîner de blocage (figure 9c). De même, ne maintenez pas le dispositif ouvert en le tenant au niveau de la came ou de la fente de la goupille coulissante d'une manière qui empêche le libre mouvement de l'une ou l'autre.

10. Distance de sécurité en dessous des pieds
Il est essentiel pour la sécurité de vérifier l'espace libre nécessaire sous l'utilisateur pour arrêter une chute en toute sécurité. Le maintien d'un facteur de chute faible limitera considérablement les distances de chute et permettra un travail plus sûr! La distance de sécurité sous les pieds dans les **applications verticales** doit être supérieure à la somme des éléments suivants:
- Facteur de chute multiplié par la longueur de l'élément de connexion;
- l'étirement de l'absorbeur d'énergie;
- l'étirement du système (étirement de la ligne d'ancrage, étirement du harnais et étirement du corps);
- distance supplémentaire résultant d'un éventuel déplacement par rapport à la verticale;
- distance de sécurité (1 m).

Lorsque le facteur de chute se rapproche de 0, la distance de sécurité se réduit à l'étirement du système exercé par le poids total de l'utilisateur.
La distance de sécurité sous les pieds dans les **applications horizontales et inclinées** doit être supérieure à la somme des éléments suivants:
- 2 fois la hauteur entre les pieds et le point d'attache du harnais;

- l'étirement de l'absorbeur d'énergie;
- l'étirement du système (étirement de la ligne d'ancrage, étirement du harnais et étirement du corps);
- distance supplémentaire résultant d'un éventuel déplacement par rapport à la perpendiculaire au bord;
- distance de sécurité (1 m).

Les distances de sécurité indiquées ci-dessous sont issues de tests effectués avec des masses d'essai rigides et peuvent différer des valeurs obtenues lors de chutes réelles.

INFORMATIONS GÉNÉRALES

Examen régulier :

- Des inspections périodiques régulières doivent être effectuées par une personne compétente au moins une fois par an et selon les recommandations du fabricant. À cette fin, un registre d'inspection doit être établi. En outre, nous recommandons vivement qu'un seul équipement soit utilisé par une seule personne, car c'est ainsi que l'on peut le mieux retracer et comprendre l'historique de son utilisation.
- Avant chaque utilisation, il est indispensable de vérifier tous les EPI. Vérifier que tous les composants du dispositif (corde, coutures, connecteurs, absorbeur d'énergie, antichute) sont irréprochables et en bon état de fonctionnement.
- N'hésitez pas à mettre l'appareil hors service si
  - Il ne passe pas l'inspection.
  - Il présente une usure, une déformation, des fissures et une corrosion importantes.
  - Absorbeur d'énergie déployé (le ruban rouge de l'absorbeur est déchiré).
  - Après une surcharge ou un choc important. Ils peuvent causer des dommages internes ou invisibles qui peuvent affaiblir considérablement sa résistance. En cas d'incertitude, traiter l'appareil comme endommagé ou consulter SKYLOTEC.
  - Lorsque l'historique de son utilisation n'est pas connu.

Emballage, stockage, transport, entretien et nettoyage

Chaque produit est emballé avec son MODE D'EMPLOI. Des procédures d'entretien, de stockage et de transport appropriées sont impératives pour garantir le bon fonctionnement du produit (ainsi que de tous vos équipements) et donc votre sécurité. Nettoyer le produit à l'aide d'une brosse sous l'eau froide courante potable. Si les taches persistent, nettoyez-les à l'eau tiède avec du savon ordinaire. Rincez ensuite abondamment, essuyez les parties métalliques avec une serviette et séchez à l'air libre dans un endroit ombragé, ventilé et éloigné de toute source de chaleur. Si nécessaire, lubrifiez avec parcimonie les parties mobiles de l'antichute et les connecteurs avec un lubrifiant hydrofuge et résistant au froid.

Températures

Bien qu'il soit possible d'utiliser ce produit à des températures comprises entre -30 °C (-22 °F) et +60 °C (140 °F), il est conseillé de le stocker dans un endroit sec et à température ambiante.

Durée de vie

La durée de vie maximale (période entre la date de production et la date de mise au rebut) résulte de la période de stockage avant la remise à l'utilisateur final et de la durée de vie utile. Pendant la période de stockage de max. 2 ans avant la livraison à l'utilisateur final ou avant l'achat, il faut s'assurer que les produits sont:

- stockés sans fluctuations extrêmes de température,
- protégés des rayons UV, de l'humidité, des produits chimiques et des conditions environnementales nocives/agressives et
- conservés dans leur emballage d'origine intact.

La durée de vie commence à la livraison à l'utilisateur final et est de 10 ans maximum. 10 ans. Après la livraison à l'utilisateur final (vérification au moyen, par exemple, du reçu d'achat/bon de livraison avec le numéro de série/de lot), des inspections régulières par une personne compétente sont requises au moins une fois par an. En outre, il convient de respecter les réglementations nationales respectives, qui peuvent prévoir des périodes plus courtes. Indépendamment de la durée de vie maximale, l'âge de mise au rebut dépend de l'état du produit, de sa fréquence d'utilisation et des conditions extérieures d'utilisation. Chaque EPI perd de sa durabilité au cours de sa durée de vie. La durée de vie est déterminée par l'utilisation, les influences thermiques, chimiques, mécaniques et nocives/agressives.

Limites de responsabilité

SKYLOTEC n'est pas responsable des conséquences des dommages directs, indirects, accidentels ou de tout autre type résultant de l'utilisation de ses produits. Toute modification ou altération non autorisée, l'utilisation de ce produit à des fins pour lesquelles il n'a pas été conçu sont interdites. Les réparations ne peuvent être effectuées que par SKYLOTEC. Si vous constatez un défaut de production, vous devez renvoyer le produit au revendeur auprès duquel vous l'avez acheté ou directement à SKYLOTEC.

La déclaration de conformité est accessible via le lien suivant : www.skylotec.com/downloads.

ESPAÑOL

Este dispositivo se ha diseñado para ofrecerle el nivel de seguridad que se espera de un equipo de protección individual, conforme al Reglamento Europeo (UE) 2016/425.

LEA ATENTAMENTE Y SIGA ESTAS INSTRUCCIONES

Las actividades realizadas en altura son intrínsecamente peligrosas. Evalúe los riesgos que conlleven y aplique las medidas correctoras necesarias. Antes de utilizar este producto, lea y entienda todas las instrucciones y advertencias que lo acompañan, y familiarícese con su uso adecuado, capacidades y limitaciones. Los usuarios de este producto deben mostrar una aptitud física y mental satisfactoria, deben haber recibido formación sobre el uso correcto de este producto o actuar bajo la supervisión constante de los formadores. Las operaciones de trabajo en altura deben contar con un plan de rescate interno. Si no se leen y siguen estas advertencias, pueden producirse lesiones graves o incluso la muerte.

MEDIDAS DE SEGURIDAD Y ADVERTENCIAS

a) Existen innumerables e incluso inimaginables modos posibles de utilización de este aparato. Sólo se recomiendan y están cubiertas por la garantía las técnicas mostradas en las figuras que no estén tachadas o que muestren una calavera.

b) Este producto debe ser utilizado exclusivamente por personas debidamente cualificadas, de lo contrario el usuario debe ser supervisado constantemente por personal capacitado, que debe garantizar la seguridad. Esto incluye la responsabilidad frente a daños, lesiones y muerte ocasionados por un uso inadecuado o incorrecto del equipo.

c) Este producto puede utilizarse combinado con equipos de protección individual conformes al Reglamento (UE) 2016/425 y compatibles con la información pertinente, ya que las combinaciones de equipos pueden dar lugar a riesgos imprevistos.

e) En los trabajos en altura, el capataz debe garantizar la correcta gestión y planificación (incluida la evaluación de riesgos y el plan de rescate) de los trabajos que se realicen.

f) La vida útil de este producto se prolongará si se utiliza con cuidado. En particular, evite el roce con superficies abrasivas o bordes afilados.

g) La acción de bloqueo del aparato y, por tanto, su seguridad, pueden verse reducidas si el aparato o la cuerda están sucios, aceitosos, embarrados o helados.

h) El uso prolongado en ambientes salinos (por ejemplo, acantilados marinos) puede afectar al rendimiento del producto.

i) No exponga el aparato a calor o frío considerables (véase temperatura de trabajo y de almacenamiento).

j) Evite cualquier contacto con reactivos químicos ya que pueden afectar al funcionamiento de este producto. En caso de duda, póngase en contacto con el fabricante.

k) Este aparato no ha sido probado para funcionar en atmósferas explosivas.

l) Evite utilizar este producto cerca de peligros eléctricos, químicos o térmicos. No lo utilice cerca de maquinaria en movimiento.

m) Este dispositivo anticaídas no debe dejarse nunca instalado durante un tiempo prolongado (concretamente al aire libre), por ejemplo, en un puesto de trabajo, debido al deterioro de las partes textiles por la intemperie (cuerda y absorbedor de energía).

n) Se recomienda el uso de guantes.

2. Nomenclatura de las piezas

1 linha de ancoragem	5 trava-quedas
2 conetor de linha de ancoragem	6 absorvedor de energia
3 etiqueta/marcação	7 conetor de fixação do cinto
4 nó final	

3. Explicação da marcação

1. Nome do modelo	9. Código do modelo
2. Fabricante e endereço	10. Código de barras interno
3. Data de produção e número de série	11. Matriz de dados
4. Ler as instruções	12. Identificação do usuário
5. Organismo que controla a fabricação de EPIS	13. Data da próxima inspecção
6. Informação sobre as normas	14.Uso horizontal posible (r ≥ 0,5 mm).
7. Comprimento da linha de ancoragem	15.Prohibidos los bordes afilados (r < 0,5 mm).
8. Instruções e advertências	

4. Elemento de conexión

Fije el anticaídas directamente a un punto de conexión EN 361 (marcado A) (figura 4a). Existen dos longitudes del elemento de conexión. La versión más corta (30 cm) se utiliza preferentemente fijada al punto de enganche pectoral. La versión más larga (40 cm) se utiliza preferentemente fijada al punto de enganche dorsal (figura 4a). No fije el anticaídas a ningún otro punto de conexión del arnés, como el punto de enganche abdominal (EN 813) o los puntos de enganche laterales (EN 358) (figura 4b). No utilice ningún elemento intermedio para conectar el anticaídas al arnés, ya que la distancia de detención de la caída y la consiguiente severidad de la caída cambiarían (figuras 4c y 4d).

5. Instalación de la línea de anclaje y prueba de funcionamiento

Fije el conector de la línea de anclaje a un anclaje conforme a la norma EN 795 (o según la normativa vigente). Asegúrese de que la estructura en la que va a instalar los anclajes supera una resistencia a la rotura de 12 kN (figura 5a). Para mejorar el rendimiento, es posible fijar un peso de hasta 15 kg en la parte inferior de la línea de anclaje (figura 5a). Utilice exclusivamente el conector de línea de anclaje suministrado para fijarlo al anclaje y nunca gire la línea de anclaje boca abajo, ya que el dispositivo pierde su función (figura 5b).

Antes de confiar su seguridad al sistema anticaídas, realice siempre una prueba de funcionamiento deslizándolo a lo largo de la línea de anclaje y probando el bloqueo tirando de él en dirección hacia abajo (figura 5c).

6. Control de seguridad

- ¿Ha obtenido la autorización completa para empezar a trabajar?
- ¿Ha evaluado y controlado los riesgos actuales?
- ¿Ha elaborado un plan de trabajo con la declaración de métodos de seguridad que incluya también un plan de rescate?
- ¿Están todos los trabajadores del equipo plenamente cualificados y comprenden los riesgos y el plan de trabajo?
- ¿Están correctamente instalados todos los sistemas de seguridad y ha realizado una comprobación previa al uso de cada uno de ellos?

7. Uso vertical

Asegúrese de que la cuerda cuelga sin holgura por encima del anticaídas y se desliza libremente por él durante el ascenso y el descenso (figura 7a). No deje nunca floja la cuerda del anclaje (figura 7b). Evite las caídas pendulares colocando el anclaje directamente encima de su zona de trabajo. El desplazamiento lateral no debe superar 1,5 m o 30° (figura 7c). No suba nunca por encima de la altura del anclaje (figura 7d). **Una vez alcanzado el lugar de trabajo, mueva el anticaídas hacia arriba para que se bloquee en la línea de anclaje.** Esta medida evitará caídas más largas o tirones lentos de la línea de anclaje, ejercidos por viento fuerte.

8. Uso en superficies inclinadas y horizontales

SCOUT ha sido probado con éxito para uso horizontal y una caída simulada resultante sobre un borde (en estas pruebas se utilizó una barra de acero con un radio de r = 0,5 mm sin rebabas). Por lo tanto, es adecuado para su uso sobre bordes similares, como perfiles de acero laminado, vigas de madera o un parapeto de prueba revestido y redondeado. A pesar de esta prueba, debe tenerse en cuenta lo siguiente con un uso horizontal o inclinado donde exista riesgo de caída sobre un borde.

Si el análisis de riesgo demuestra que el borde de caída tiene una arista particularmente cortante y/o no libre de rebabas (p.ej. un parapeto no recubierto o un borde afilado en hormigón) antes del comienzo de las intervenciones será necesario: tomar todas las precauciones necesarias para evitar la posibilidad de una caída sobre bordes, montar una protección sobre los bordes o contactar con el fabricante para más indicaciones. El punto de anclaje de la línea de línea de enganche flexible no debe estar situado por debajo del soporte donde se sitúa el usuario (es. plataformas, tejados planos). El ángulo formado entre el borde vertical de la estructura y la superficie de trabajo debe ser por lo menos 90°. Respetar el espacio libre necesario bajo el borde.

La línea de anclaje flexible debe utilizarse siempre de forma que la cuerda no esté floja. La longitud se puede regular si el usuario no se está moviendo hacia el borde donde puede haber una caída. 6) Con el objetivo de limitar posibles péndulos, el área de trabajo y los movimientos laterales especto al eje perpendicular al ángulo que pasa por el punto de anclaje de la línea de enganche flexible, deberá limitarse a un máximo de 1,5 m. en ambos lados. En los otros casos, no deben usarse puntos de anclaje individuales, sino más bien un dispositivo de anclaje de Clase C o D que cumpla con la norma EN 795:2012. Si la línea de enganche flexible se utiliza combinada con un anclaje de Tipo C acorde a la norma EN 795:2012 es decir, una línea de enganche horizontal flexible, hay que tener en cuenta la flexión del equipo de anclaje cuando se calcula el tirante de aire que queda bajo el usuario. Prestar atención a los detalles mostrados en las instrucciones de uso del dispositivo de anclaje. Tener en cuenta la trayectoria de una posible caída para evitar peligrosos choques contra todo tipo de obstáculos. Durante el rescate de una parsona que ha sufrido una caída desde un borde, hay que considerar posible riesgo de lesiones porque la persona podría golpearse con partes del edificio o de la construcción. Medidas de rescate especiales tienen que establecerse y entrenarse para los casos de caídas sobre bordes. Para evitar caídas desde un borde o golpearse contra un obstáculo, se aconseja hacer un nudo en la cuerda.

9. Manejo del anticaídas

El anticaídas está diseñado para deslizarse a lo largo de la línea de anclaje con muy poca fricción. Su uso en **aplicaciones verticales** rara vez requerirá intervención alguna. En tal caso, invierta brevemente la dirección del movimiento hasta que se restablezca el deslizamiento regular.

Si el anticaídas no se desliza bien en **aplicación horizontal o inclinada**, existen dos modos posibles de intervención manual permitida.

- La línea de anclaje por encima del anticaídas puede deslizarse a través de las manos en posición verticalizada. En caso de caída o reacción de pánico, un golpe contra el anticaídas provocará el bloqueo del dispositivo (figura 9a).
- El dispositivo anticaídas puede mantenerse abierto manualmente pellizcándolo entre el pulgar y el índice. En caso de caída o de reacción refleja intrínseca, el usuario agarraría el dispositivo con toda la palma de la mano, bloqueándolo así en la línea de anclaje (figura 9b). Nunca agarre el dispositivo al revés, de forma que sólo una parte del dispositivo descanse en la palma, ya que un apretón reflejo en caso de caída podría no bloquearlo (figura 9c). Tampoco mantenga el dispositivo abierto sujetándolo por la leva o la ranura del pasador deslizante de forma que impida el libre movimiento de cualquiera de ellas.

10. Distancia de caída segura por debajo de los pies

Es esencial para la seguridad verificar el espacio libre necesario debajo del usuario para detener con seguridad una caída. Mantener un factor de caída bajo limitará en gran medida las distancias de caída y permitirá un trabajo más seguro. La distancia de seguridad por debajo de los pies en aplicaciones verticales debe ser mayor que la suma de:

- Factor de caída por longitud del elemento de conexión;
- estiramiento del absorbedor de energía;
- estiramiento en el sistema (estiramiento de la línea de anclaje, estiramiento del arnés y estiramiento del cuerpo);
- distancia adicional resultante de un posible desplazamiento de la vertical;
- distancia de seguridad (1 m).

Cuando el factor de caída se aproxima a 0, la distancia de caída segura se reduce a la cantidad de estiramiento del sistema ejercida por el peso total del usuario.

La distancia de seguridad por debajo de los pies en aplicaciones horizontales e inclinadas debe ser mayor que la suma de:

- 2 veces la altura desde los pies hasta el punto de enganche del arnés;
- estiramiento del absorbedor de energía;
- estiramiento en el sistema (estiramiento de la línea de anclaje, estiramiento del arnés y estiramiento del cuerpo);
- distancia adicional resultante de un posible desplazamiento de la perpendicular a la arista;
- distancia de seguridad (1 m).

Las distancias de seguridad indicadas a continuación proceden de ensayos con masas de prueba rígidas y pueden diferir de los valores en caídas reales.

INFORMACIÓN GENERAL

Examen periódico:

- Las inspecciones periódicas regulares deben ser realizadas por una persona competente al menos una vez al año y de acuerdo con las recomendaciones del fabricante. Para ello, debe establecerse un registro de inspecciones.
- Además, recomendamos encarecidamente que un solo equipo sea utilizado por una sola persona, ya que de este modo se puede seguir y comprender mejor su historial de uso.
- Antes de cada uso, es fundamental comprobar todos los equipos EPI que se vayan a utilizar. Verifique que todos los componentes del dispositivo (cuerda, cosido, conectores, absorbedor de energía, anticaídas) estén impecables y en buen estado de funcionamiento.
- No dude en retirar el aparato si:
  - No pasa la inspección.
  - Presenta un importante desgaste, deformación, grietas y corrosión.
  - Absorbedor de energía desplegado (la cinta roja del absorbedor está rasgada).
  - Tras una sobrecarga o un impacto importante. Podrían causar daños internos o invisibles que podrían debilitar considerablemente su resistencia. En caso de duda trate el aparato como dañado o consulte a SKYLOTEC.
  - Cuando se desconoce todo su historial de uso.

Embalaje, almacenamiento, transporte, mantenimiento y limpieza

Cada producto se envasa con sus INSTRUCCIONES DE USO. Los procedimientos adecuados de mantenimiento, almacenamiento y transporte son imprescindibles para garantizar el correcto funcionamiento del producto (así como de todo su equipo) y, por tanto, su seguridad. Limpie el producto con un cepillo bajo el chorro de agua corriente fría. Si las manchas persisten, límpielo en agua tibia con jabón común. A continuación, aclárelo bien, limpie las partes metálicas con una toalla y séquelo de forma natural en un lugar sombreado y ventilado, alejado de fuentes de calor. En caso necesario, lubrique con moderación las articulaciones móviles del anticaídas y los conectores con lubricante hidrófugo y resistente al frío.

Temperaturas

Si bien está permitido utilizar este producto dentro del intervalo de temperaturas comprendido entre -30 °C (-22 °F) y +60 °C (-140 °F), es aconsejable almacenarlo en un lugar seco a temperatura ambiente.

Durabilidad

La vida útil máxima (periodo entre la fecha de producción y la fecha de desecho) resulta del periodo de almacenamiento antes de la entrega al usuario final y de la vida útil. Durante el periodo de almacenamiento de máx. 2 años antes de la entrega al usuario final o antes de la compra, debe garantizarse que los productos estén:

- almacenados sin fluctuaciones extremas de temperatura;
- protegido de la radiación UV, la humedad, los productos químicos y las condiciones mbientales nocivas/agresivas y;
- guardado en su embalaje original intacto.

La vida útil comienza en el momento de la entrega al usuario final y es de 10 años como máximo. 10 años. Tras la entrega al usuario final (comprobación mediante, por ejemplo, el recibo de compra/albarán de entrega con el número de serie/lote), es necesario que una persona competente realice inspecciones periódicas al menos una vez al año. Además, deben respetarse las normativas específicas de cada país, que pueden prescribir periodos más cortos. Independientemente de la vida útil máxima, la edad de desecho depende del estado del producto, de su frecuencia de uso y de las condiciones externas de utilización. Todo EPI pierde durabilidad a lo largo de su vida útil. La vida útil viene determinada por el uso, las influencias térmicas, químicas, mecánicas y nocivas/agresivas.

Responsabilidad y sus limitaciones

SKYLOTEC no se hace responsable de las consecuencias de daños directos, indirectos, accidentales o de cualquier otro tipo derivados de la utilización de sus productos. Queda prohibida cualquier modificación o alteración no autorizada, así como el uso de este producto para fines para los que no ha sido diseñado. Las reparaciones sólo podrán ser efectuadas por SKYLOTEC. Si descubre un defecto de fabricación, deberá devolver el producto al distribuidor al que se lo compró o directamente a SKYLOTEC.

Se puede acceder a la Declaración de Conformidad a través del siguiente enlace: www.skylotec.com/downloads.

PORTUGUÊS

Este dispositivo foi concebido para lhe oferecer o grau de segurança esperado de um equipamento de proteção individual, em conformidade com o Regulamento Europeu (UE) 2016/425.

COMPREENDER E SEGUIR CUIDADOSAMENTE ESTAS INSTRUÇÕES!

As atividades realizadas em altura são intrinsecamente perigosas. Avaliar os riscos envolvidos e implementar as ações corretivas necessárias. Antes de utilizar este produto, leia e compreenda todas as instruções e avisos que o acompanham e familiarize-se com a sua utilização correta, capacidades e limitações. Os utilizadores deste produto devem apresentar uma aptidão física e mental satisfatória, devem ter recebido formação sobre a utilização adequada deste produto ou estar a agir sob a supervisão constante de tais pessoas. As operações de trabalho em altura devem ter um plano de salvamento interno implementado. A não leitura e o não cumprimento destes avisos podem resultar em ferimentos graves ou mesmo na morte!

MEDIDAS DE SEGURANÇA E AVISOS

a) São inúmeras e até inimagináveis as possibilidades de utilização deste aparelho. Apenas as técnicas indicadas nas figuras que não estejam riscadas ou que apresentem uma caveira são recomendadas e cobertas pela garantia.

b) Este produto deve ser utilizado exclusivamente por pessoas devidamente qualificadas, caso contrário, o usuário deve ser constantemente supervisionado por pessoal qualificado, que deve garantir a sua segurança. Isto inclui a responsabilidade por danos, ferimentos e morte resultantes de uma utilização incorreta ou de uma má utilização do equipamento.

c) Este produto pode ser utilizado em combinação com equipamentos de proteção individual em conformidade com o Regulamento (UE) 2016/425 e em conformidade com as informações relevantes, uma vez que a combinação de equipamentos pode resultar em riscos imprevistos.

e) Nos trabalhos em altura, o encarregado deve assegurar a gestão e o planeamento adequados (incluindo a avaliação dos riscos e o plano de resgate) dos trabalhos a efetuar.

f) A vida útil deste produto será prolongada se for utilizado com cuidado. Em particular, evitar esfregar contra superfícies abrasivas ou arestas afiadas.

g) A ação de bloqueio do dispositivo e, por conseguinte, a sua segurança podem ser reduzidas se o dispositivo ou a corda estiverem sujos, oleosos, lamacentos ou gelados.

h) A utilização prolongada em ambientes salinos (por exemplo, falésias) pode afetar o desempenho do produto.

i) Não expor o aparelho a calor ou frio significativos (ver temperatura de trabalho e de armazenamento).

j) Evitar qualquer contacto com reagentes químicos, uma vez que estes podem afetar o desempenho deste produto. Contactar o produtor em caso de dúvida.

k) Este dispositivo não foi testado para funcionar em atmosferas explosivas.

l) Evitar a utilização deste produto na proximidade de riscos elétricos, químicos ou térmicos. Não o utilize perto de máquinas em movimento.

m) Este dispositivo trava-quedas nunca deve ser deixado no local durante um período prolongado (especialmente ao ar livre), por exemplo, num posto de trabalho, devido à deterioração das partes têxteis (corda e absorvedor de energia).

n) Recomenda-se a utilização de luvas

2. Nomenclatura das peças

1 linha de ancoragem	5 trava-quedas
2 conetor de linha de ancoragem	6 absorvedor de energia
3 etiqueta/marcação	7 conetor de fixação do cinto
4 nó final	

3. Explicação da marcação

1. Nome do modelo	8. Instruções e advertências
2. Fabricante e endereço	9. Código do modelo
3. Data de produção e número de série	10. Código de barras interno
4. Ler as instruções	11. Matriz de dados
5. Organismo que controla a fabricação de EPIS	12. Identificação do usuário
	13. Data da próxima inspecção
6. Informação sobre as normas	14. utilização horizontal possível (r ≥ 0,5 mm)
7. Comprimento da linha de ancoragem	15. Arestas vivas (r < 0,5 mm) proibidas

4. Elemento de conexão

Fixe o trava-quedas diretamente a um ponto de fixação EN 361 (A marcado) (figura 4a). Existem dois comprimentos do elemento de conexão. A versão mais curta (30 cm) é preferencialmente utilizada ligada ao ponto de fixação peitoral. A versão mais longa (40 cm) é preferencialmente utilizada ligada ao ponto de fixação dorsal (figura 4a). Não fixar o trava-quedas a qualquer outro ponto de conexão no cinto, como o ponto de fixação ventral (EN 813) ou pontos de fixação laterais (EN 358) (figura 4b). Não utilize quaisquer elementos intermédios para conectar o trava-quedas ao cinto, pois a distância de queda e a relativa gravidade da queda mudariam (figura 4c e 4d).

5. Instalação da linha de ancoragem e teste de funcionamento

Fixe o conetor da linha de ancoragem a um ponto de ancoragem em conformidade com a norma EN 795 (ou de acordo com os regulamentos em vigor). Certifique-se de que a estrutura em que o ponto de ancoragem está instalado excede a resistência à rutura de 12 kN (figura 5a). Para melhorar o desempenho, é possível fixar um peso até 15 kg na parte inferior da linha de ancoragem (figura 5a). Utilize exclusivamente o conetor da linha de ancoragem fornecido para segurar ao ponto de ancoragem e nunca rode a linha de ancoragem ao contrário, pois o dispositivo perde a sua função (figura 5b).

Antes de confiar a sua segurança no sistema trava-quedas, execute sempre um teste funcional, deslizando-o ao longo da linha de ancoragem e testando o bloqueio, puxando-o na direção descendente (Figura 5c).

6. Controlo de segurança

- Obteve autorização total para o início dos trabalhos?
- Avaliou e controlou os riscos existentes?
- Elaborou um plano de trabalho com a declaração de segurança que inclui também um plano de resgate?
- Todos os trabalhadores da equipe estão devidamente qualificados e compreendem os riscos e o plano de trabalho?
- Todos os sistemas de segurança estão corretamente instalados e foi efetuada uma verificação antes da utilização de cada um deles?

7. Utilização vertical

Certifique-se de que a linha (corda) está pendurada sem folga acima do trava-quedas e que desliza livremente através dele durante a subida e a descida (figura 7a). Nunca deixe qualquer folga na linha de ancoragem (figura 7b). Evite quedas em pêndulo posicionando o ponto de ancoragem diretamente acima da sua área de trabalho. A deslocação lateral não deve exceder 1,5 m ou 30° (figura 7c). Nunca subir acima da altura do ponto de ancoragem (figura 7d)! **Uma vez alcançado o local de trabalho, rodar o trava-quedas para cima, de modo a bloquear na linha de ancoragem.** Esta medida evitará quedas mais longas ou uma tração lenta da linha de ancoragem exercida por um vento forte.

8. Utilização em superfícies inclinadas e horizontais

O SCOUT foi testado com sucesso para uma utilização horizontal e uma queda simulada resultante sobre um rebordo (nestes testes, foi utilizada uma barra de aço com um raio de r = 0,5 mm sem brocas). É, por conseguinte, adequado para utilização sobre arestas semelhantes, tais como perfis de aço laminados, vigas de madeira ou um parapeito de prova revestido e arredondado. Não obstante este ensaio, é necessário ter em conta o seguinte no caso de uma utilização horizontal ou inclinada em que exista o risco de queda sobre uma aresta.

Se a avaliação dos riscos mostrar que a extremidade de queda possui uma aresta especialmente aguçada e/ou sem rebarbas (por exemplo, um parapeito não revestido ou uma aresta de betão aguçada) antes do início dos trabalhos, é necessário: adotar todas as precauções necessárias com o intuito de eliminar o risco de queda na extremidade, montar uma proteção na extremidade ou contactar o fabricante para eventuais indicações. O ponto de fixação do cabo de fixação flexível não deve estar situado debaixo do plano de apoio do utilizador (por exemplo, plataforma, teto plano). O ângulo formado pela extremidade vertical da estrutura e o plano de trabalho deve ser pelo menos de 90°. Respeitar o espaço livre necessário por baixo do bordo.

O cabo de fixação flexível deve sempre ser utilizado de modo a não haver qualquer folga na corda. O comprimento só pode ser regulado se o utilizador não mover-se na direção da extremidade. Para evitar um efeito de pêndulo em queda, a área de trabalho e os movimentos laterais do eixo perpendicular à crista e à passagem através do cabo de fixação flexível, em ambos os lados, devem ser limitados, em cada caso, a uma distância máxima de 1,5 m. Nos outros casos, não devem ser utilizados pontos de fixação individuais, deve utilizar um dispositivo de fixação Classe C ou D em conformidade com a norma EN 795:2012. Se o cabo de fixação flexível for utilizado em combinação com um dispositivo de fixação de Classe C em conformidade com a norma EN 795:2012, por exemplo um cabo de fixação flexível horizontal, a deflexão do dispositivo de fixação deve ser considerada quando determinar a distância de segurança em caso de queda por baixo do utilizador. Preste atenção aos detalhes indicados nas instruções de utilização do dispositivo de fixação. Considere a trajetória de uma eventual queda para evitar colisões perigosas contra quaisquer tipos de obstáculos. Quando auxiliar uma pessoa após uma queda sobre uma crista, tenha em atenção o risco de ferimentos porque a pessoa que sofreu a queda pode bater no edifício ou construção. Devem ter determinadas as medidas especial de salvamento e postas em prática na eventualidade de uma queda sobre uma crista. Perante uma crista ou obstáculo, é recomendável fazer um nó na corda para evitar bater no obstáculo ou cair numa crista.

9. Manuseamento do trava-quedas

O trava-quedas foi concebido para deslizar ao longo da linha de ancoragem com muito pouco atrito. A utilização **em aplicações verticais** raramente exigirá qualquer intervenção. Nesse caso, inverta brevemente a direção do movimento até que o deslizamento regular seja restabelecido.

Se o trava-quedas não deslizar bem **em aplicações horizontais ou inclinadas**, existem dois modos possíveis de intervenção manual permitida.

- A linha de ancoragem acima do trava-quedas pode ser deslizada através das mãos numa posição verticalizada. Em caso de queda ou reação de pânico, uma pancada contra o trava-quedas resultará no bloqueio do dispositivo (figura 9a).
- O trava-quedas pode ser mantido aberto manualmente, apertando-o entre o polegar e o dedo indicador. Em caso de queda ou de reação reflexa intrínseca, o usuário agarraria o dispositivo com toda a palma da mão, bloqueando-o assim na linha de ancoragem (figura 9b). Nunca agarre o dispositivo de cabeça para baixo, de modo a que apenas uma parte do dispositivo fique na palma da mão, porque um aperto reflexo em caso de queda pode não resultar em bloqueio (figura 9c). Do mesmo modo, não manter o dispositivo aberto, segurando-o pela came ou pela ranhura da cavilha deslizante, de modo a impedir o movimento livre de qualquer um deles.

10. Distância segura de queda abaixo dos pés

É essencial para a segurança verificar o espaço livre necessário por baixo do usuário para travar uma queda em segurança. Manter um fator de queda baixo limitará consideravelmente as distâncias de queda e permitirá um trabalho mais seguro! A distância de segurança abaixo dos pés em **aplicações verticais** deve ser maior do que a soma de:

- fator de queda vezes o comprimento do elemento de conexão;
- alongamento do absorvedor de energia;
- alongamento no sistema (alongamento da linha de ancoragem, alongamento do cinto e alongamento do corpo);
- distância suplementar resultante de uma eventual deslocação em relação à vertical;
- distância de segurança (1 m).

Com o fator de queda a aproximar-se de 0, a distância segura de queda reduz-se à quantidade de tensão no sistema exercida pelo peso total do utilizador.

A distância de segurança abaixo dos pés em **aplicações horizontais e inclinadas** deve ser maior do que a soma de:

- 2 vezes a altura dos pés ao ponto de fixação do cinto;
- alongamento do absorvedor de energia;
- alongamento no sistema (alongamento da linha de ancoragem, alongamento do cinto e alongamento do corpo);
- distância suplementar resultante de uma eventual deslocação em relação à vertical;
- distância de segurança (1 m).

As distâncias de segurança abaixo indicadas são resultantes de ensaios com massas de ensaio rígidas e podem diferir dos valores em quedas reais.

INFORMAÇÕES GERAIS

Exame regular:

- As inspeções periódicas regulares devem ser efetuadas por uma pessoa competente, pelo menos uma vez por ano e de acordo com as recomendações do fabricante. Para este efeito, deve ser estabelecido um registo de inspeção. Além disso, recomendamos sinceramente que um conjunto de equipamentos seja utilizado apenas por uma pessoa, uma vez que o seu histórico de utilização é mais bem traçado e compreendido desta forma.
- Antes de cada utilização, é indispensável verificar todos os equipamentos de proteção individual destinados a serem utilizados. Verificar se todos os componentes do dispositivo (corda, pontos, conectores, absorvedor de energia, trava-quedas) estão impecáveis e em bom estado de funcionamento.
- Não hesite em retirar o aparelho se:
  - Não passa na inspeção.
  - Apresenta desgaste significativo, deformação, fissuras e corrosão.
  - Absorvedor de energia ativado (a fita vermelha no absorvedor está rasgada).
  - Após uma sobrecarga ou um impacto importante. Podem causar danos internos ou invisíveis que podem enfraquecer significativamente a sua resistência. Em caso de dúvida, tratar o aparelho como danificado ou consultar a SKYLOTEC.
  - Quando não se conhece o histórico completo de utilização.

Embalagem, armazenamento, transporte, manutenção e limpeza

Cada produto é embalado com as suas INSTRUÇÕES DE UTILIZAÇÃO. Os procedimentos adequados de manutenção, armazenamento e transporte são imperativos para garantir o funcionamento correto do produto (bem como de todo o seu equipamento) e, consequentemente, a sua segurança. Limpar o produto com uma escova sob água fria corrente de abastecimento doméstico. Se as manchas persistirem, limpar em água morna com sabão normal. Em seguida, enxaguar bem, limpar as partes metálicas com uma toalha e secar naturalmente num local ventilado e à sombra, longe de fontes de calor. Se necessário, lubrifique moderadamente as articulações móveis do trava-quedas e os conectores com lubrificante repelente de água e resistente ao frio.

Temperaturas

Embora seja permitido utilizar este produto num intervalo de temperatura de -30 °C (-22 °F) a +60 °C (140 °F), é aconselhável armazená-lo num local seco à temperatura ambiente.

Vida útil

O tempo de vida máximo (período entre a data de produção e a data de descarte) resulta do período de armazenamento antes da entrega ao usuário final e da vida útil. Durante o período de armazenamento de, no máx. 2 anos antes da entrega ao usuárfinal ou antes da compra, deve garantir-se que os produtos são:

- armazenado sem variações extremas de temperatura;
- Protegido da radiação UV, humidade, produtos químicos e condições ambientais nocivas/agressivas e;
- armazenado na embalagem original não danificada.

A vida útil começa quando é entregue ao usuário final e é, no máximo, de 10 anos. 10 anos. Após a entrega ao usuário final (verificação através de, por exemplo, recibo de compra/notas de entrega com número de série/lote), são necessárias inspeções regulares por uma pessoa competente, pelo menos uma vez por ano. Além disso, devem ser observados as normas específicas do respetivo país, que podem prescrever períodos mais curtos. Independentemente do tempo de vida útil máximo, o prazo de descarte depende do estado do produto, da sua frequência de utilização e das condições externas de utilização. Todos os EPIs perdem durabilidade ao longo da sua vida útil. A vida útil é determinada pela utilização, pelas influências térmicas, químicas, mecânicas e nocivas/agressivas.

Responsabilidade e suas limitações

A SKYLOTEC não é responsável pelas consequências de danos diretos, indiretos, acidentais ou de qualquer outro tipo resultantes da utilização dos seus produtos. São proibidas quaisquer modificações ou alterações não autorizadas, bem como a utilização deste produto para fins para os quais não foi concebido. A reparação só pode ser efetuada pela SKYLOTEC. Se detectar um defeito de fabricação, deve devolver o produto ao revendedor onde o adquiriu ou diretamente à SKYLOTEC.

A Declaração de Conformidade pode ser acedida através do seguinte link: www.skylotec.com/downloads.

SVENSKA

Denna enhet har utformats för att ge dig den grad av säkerhet som förväntas av personlig skyddsutrustning i enlighet med den europeiska förordningen (EU) 2016/425.

FÖRSTÅ OCH FÖLJ DESSA INSTRUKTIONER NOGGRANT!

Aktiviteter som utförs på hög höjd är i sig farliga. Bedöm riskerna och vidta nödvändiga åtgärder. Innan du använder denna produkt ska du läsa och förstå alla instruktioner och varningar som medföljer den och bekanta dig med dess korrekta användning, kapacitet och begränsningar. Användare av denna produkt bör uppvisa tillfredsställande fysisk och mental kondition, bör ha fått utbildning i korrekt användning av denna produkt eller agera under ständig övervakning av sådana personer. Vid arbete på hög höjd ska en intern räddningsplan finnas på plats. Underlåtenhet att läsa och följa dessa varningar kan leda till allvarliga skador eller till och med dödsfall!

SÄKERHETSÅTGÄRDER OCH VARNINGAR

a) Det finns otaliga och till och med ofattbara möjliga sätt att använda denna apparat. Endast tekniker som visas i figurerna och som inte är överstrukna eller visar en dödskalle rekommenderas och täcks av garantin.

b) Denna produkt får endast användas av personer med adekvat kompetens, annars måste användaren ständigt övervakas av utbildad personal, som måste garantera säkerheten. Detta inkluderar ansvar för skador, personskador och dödsfall som orsakas av felaktig användning eller felaktig användning av utrustningen.

c) Denna produkt får användas tillsammans med personlig skyddsutrustning som uppfyller kraven i förordning (EU) 2016/425 och i enlighet med relevant information, eftersom kombinationer av utrustning kan leda till oförutsedda risker.

e) Vid arbete på hög höjd måste förmannen säkerställa korrekt ledning och planering (inklusive riskbedömning och räddningsplan) av det arbete som utförs.

f) Produktens livslängd förlängs om den används med försiktighet. Undvik särskilt att gnugga mot slipande ytor eller vassa kanter.

g) Anordningens blockerande verkan och därmed din säkerhet kan försämras om anordningen eller repet är smutsigt, oljigt, lerigt eller isigt.

h) Långvarig användning i salta miljöer (t.ex. havsklippor) kan påverka produktens prestanda.

i) Utsätt inte enheten för betydande värme eller kyla (se arbets- och lagertemperatur).

j) Undvik kontakt med kemiska reagenser eftersom de kan påverka produktens prestanda. Kontakta tillverkaren om du är osäker.

k) Denna enhet är inte testad för att fungera i explosiva atmosfärer.

l) Undvik att använda produkten i närheten av elektriska, kemiska eller termiska risker. Använd den inte i närheten av rörliga maskiner.

m) Denna fallskyddsanordning får aldrig lämnas på plats under en längre tid (särskilt utomhus), t.ex. vid en arbetsplats, på grund av att textildelarna (rep och energiabsorbent) försämras av väder och vind.

n) Användning av handskar rekommenderas

2. Nomenklatur för delar

1 förankringslina	5 fallskydd
2 anslutning för förankringslina	6 energiabsorberande
3 märkningsetikett	7 Fästkontakt för ledningsnät
4 ändknutar	

3. Förklaring av märkningen

1. Modellens namn	9. Modellkod
2. Tillverkare & adress	10. Intern streckkod
3. Tillverkningsdatum och serienummer	11. Data matrix
4. Läs instruktionsskylten	12. Identifiering av användare
5. Organ som kontrollerar tillverkningen av PPE	13. Datum för nästa inspektion
	14.Horisontell användning möjlig (r ≥ 0,5 mm)
6. Information om standarderna	
7. Ankarlinans längd	15. skarpa kanter (r < 0,5 mm) förbjudet
8. Instruktioner & varningsskyltar	

4. Anslutningselement

Fäst fallskyddet direkt i en EN 361 (A-märkt) fästpunkt (figur 4a). Det finns två längder på anslutningselementet. Den kortare (30 cm) versionen används företrädesvis fäst vid den sternala fästpunkten. Den längre (40 cm) används företrädesvis fäst vid den dorsala fästpunkten (figur 4a). Fäst inte fallskyddet vid någon annan anslutningspunkt på selen, t.ex. den ventrala fästpunkten (EN 813) eller de laterala fästpunkterna (EN 358) (figur 4b). Använd inte några mellanliggande element för att ansluta fallskyddet till selen eftersom fallavståndet och därmed fallets allvarlighetsgrad skulle förändras (figur 4c och 4d).

5. Installation av ankarlinan och funktionstest

Fäst förankringslinans kontaktdon i ett ankare som uppfyller EN 795 (eller enligt gällande föreskrifter). Se till att konstruktionen som du installerar ankaret på har en brottgräns på 12 kN (figur 5a). För att förbättra prestandan är det möjligt att fästa en vikt på upp till 15 kg längst ner på förankringslinan (figur 5a). Använd endast den medföljande ankarlinans kontakt för att fästa ankaret och vänd aldrig ankarlinan upp och ner eftersom anordningen då förlorar sin funktion (figur 5b).

Innan du förlitar dig på fallskyddssystemet ska du alltid utföra ett funktionstest genom att skjuta det längs förankringslinan och testa låsningen genom att dra det i nedåtgående riktning (figur 5c).

6. Säkerhetskontroll

- Har du fått fullständigt tillstånd att påbörja arbetet?
- Har ni bedömt och kontrollerat de aktuella riskerna?
- Har du utarbetat en arbetsplan med en säkerhetsmetodbeskrivning som även omfattar en räddningsplan?
- Är alla arbetare i teamet fullt kvalificerade och förstår de riskerna och arbetsplanen?
- Är alla säkerhetssystem korrekt installerade och har du utfört en kontroll före användning på vart och ett av dem?

7. Vertikal användning

Se till att linan hänger utan slack ovanför fallskyddet och glider fritt genom det under upp- och nedstigning (bild 7a). Tillåt aldrig något slack på förankringslinan (bild 7b). Förhindra pendelfall genom att placera ankaret direkt ovanför ditt arbetsområde. Förskjutningen i sidled får inte överstiga 1,5 m eller 30° (bild 7c). Klättra aldrig över ankarets höjd (bild 7d)! När du **har nått arbetsplatsen ska du snärta fallskyddet uppåt så att det låses fast i förankringslinan.** Denna åtgärd förhindrar längre fall eller långsamt drag i ankarlinan på grund av stark vind.

8. Användning på lutande och horisontella ytor

SCOUT har framgångsrikt testats för horisontell användning och ett simulerat fall över en kant (en stålstång med en radie på r = 0,5 mm utan borrar användes i dessa tester). Den är därför lämplig för användning över liknande kanter såsom valsade stålprofiler, träbalkar eller en klädd, rundad skyddsräcke. Trots detta test måste följande beaktas vid horisontell eller lutande användning där det finns risk för att falla över en kant.

Om riskanalysen visar att fallkanten har en speciellt vass kant och/eller utan avfasning (t.ex ett räcke utan beklädnad eller en vass betongkant) ska man före arbetet påbörjas ska alla nödvändiga försiktighetsåtgärder tas för att utesluta möjligheten att falla över kanten, montera ett kantskydd eller kontakta tillverkaren för eventuella anvisningar. Förankringspunkten för den flexibla förankringslinan får inte vara placerat under användarens stående yta (t.ex. plattform, platt tak). Vinkeln som består av strukturens vertikala kant och arbetsytan ska vara minst 90°. Respektera nödvändigt fritt utrymme under kanten.

Den flexibla förankringslinan ska alltid användas på ett sådant sätt att repet aldrig är slakt. Längden kan endast justeras när användaren inte rör sig mot kanten. för att begränsa pendeleffekten ska arbetsytan och sidorörelserna i förhållande till den vinkelräta axeln mot kanten och passerande genom den flexibla förankringslinans förankringspunkt på båda sidor ska begränsas till max. 1,5 m. I de övriga fallen får individuella förankringspunkter inte användas, utan hellre en förankringsanordning av typ C eller D som motsvarar standarden EN 795:2012. Om den flexibla förankringslinan används tillsammans med en förankringsanordning av typ C som motsvarar standarden EN 795:2012 t.ex. en horisontell flexibel förankringslinje ska även förankringsanordningens böjning tas i beaktande när man fastställer frihöjden under användaren. Ta i beaktande detaljerna i förankringsanordningens bruksanvisning. Ta hänsyn den eventuella fallrutten för att undvika farliga stötar mot alla slags hinder. När du räddat en person efter ett fall över en kant bör du tänka på risken för skada eftersom personen som fallit kan stöta mot delar av byggnaden eller konstruktionen. Särskilda räddningsinsatser ska fastställas och tränas vid fall över en kant. Innan kanten eller ett hinder rekommenderas det att man knyter en knut på repet för att undvika att träffa hindret eller falla över kanten.

9. Hantering av fallskydd

Fallskyddet är konstruerat för att glida längs förankringslinan med mycket liten friktion. Användning **i vertikala applikationer** kräver sällan något ingripande. I sådana fall backar du rörelseriktningen en kort stund tills den normala glidningen återställs.

Om fallskyddet inte glider bra **vid horisontell eller lutande användning** finns det två möjliga sätt att tillåta manuellt ingripande.

- Förankringslinan ovanför fallskyddet kan skjutas genom händerna i ett vertikaliserat läge. I händelse av fall eller panikreaktion kommer en stöt mot fallskyddet att resultera i blockering av enheten (figur 9a).
- Fallskyddet kan hållas öppet manuellt genom att klämma det mellan tummen och pekfingret. Vid ett fall eller en inneboende reflexreaktion skulle användaren greppa enheten med hela handflatan och därmed blockera den på förankringslinan (figur 9b). Greppa aldrig enheten upp och ned så att endast en del av enheten vilar i handflatan eftersom en reflexmässig klämning vid ett fall kanske inte leder till blockering (figur 9c). Håll inte heller enheten öppen genom att hålla den för kammen eller glidstiftsspåret på ett sätt som förhindrar fri rörelse för någon av dem.

10.Säkert fallavstånd under fötterna

Det är viktigt för säkerheten att verifiera det fria utrymme som krävs under användaren för att på ett säkert sätt stoppa ett fall. En låg fallfaktor minskar fallavstånden avsevärt och gör arbetet säkrare! Säkert avstånd under fötterna i **vertikala tillämpningar** måste vara större än summan av:

- Fallfaktor gånger anslutningselementets längd;
- energiabsorberande stretch;
- sträckning i systemet (sträckning av förankringslina, sträckning av sele och sträckning av kropp);
- extra avstånd till följd av eventuell förskjutning från vertikal;
- säkerhetsavstånd (1 m).

När fallfaktorn närmar sig 0 minskar det säkra fallavståndet till den sträckning i systemet som utövas av användarens totala vikt. Säkert avstånd under fötterna i **horisontella och lutande applikationer** måste vara större än summan av:

- 2 gånger höjden från fötterna till selens fästpunkt;
- energiabsorberande stretch;
- sträckning i systemet (sträckning av förankringslina, sträckning av sele och sträckning av kropp);
- extra avstånd till följd av eventuell förskjutning från vinkelrätt mot kanten;
- säkerhetsavstånd (1 m).

Nedanstående säkerhetsavstånd härrör från tester med styva testmassor och kan skilja sig från värden i verkliga fall.

ALLMÄN INFORMATION

Regelbunden examination:

- Regelbundna periodiska inspektioner måste utföras av en kompetent person minst en gång per år och i enlighet med tillverkarens rekommendationer. För detta ändamål bör ett inspektionsprotokoll upprättas. Dessutom rekommenderar vi verkligen att en uppsättning utrustning endast används av en person, eftersom det är på detta sätt man bäst kan spåra och förstå hur utrustningen har använts.
- Före varje användning är det viktigt att kontrollera all personlig skyddsutrustning som är avsedd att användas. Kontrollera att alla komponenter i utrustningen (rep, stygn, kopplingar, energiabsorbenter, fallskydd) är felfria och i gott skick.
- Tveka inte att ta enheten ur drift om:
  - Den klarar inte inspektionen.
  - Den uppvisar betydande slitage, deformation, sprickor och korrosion.
  - Utplacerad energiabsorbent (det röda bandet på absorbenten är sönderrivet).
  - Efter en överbelastning eller en kraftig stöt. De kan orsaka inre eller osynliga skador som avsevärt kan försvaga dess hållfasthet. Om du är osäker, behandla enheten som skadad eller kontakta SKYLOTEC.
  - Det är inte känt när det används i sin helhet.

Förpackning, lagring, transport, underhåll och rengöring

Varje produkt är förpackad med en bruksanvisning. Korrekt underhåll, lagring och transport är absolut nödvändigt för att säkerställa att produkten fungerar korrekt (liksom all din utrustning) och därmed din säkerhet. Rengör produkten med en borste under rinnande kallt hushållsvatten. Om fläckarna kvarstår, rengör den i ljummet vatten med vanlig tvål. Skölj sedan noggrant, torka av metalldelar med en handduk och torka naturligt på en skuggig ventilerad plats borta från värmekällor. Smörj vid behov de rörliga lederna på fallskyddet och anslutningarna sparsamt med vattenavvisande och köldtåligt smörjmedel.

Temperaturer

Produkten får användas inom temperaturområdet -30 °C (-22 °F) till +60 °C (140 °F), men det är lämpligt att förvara den på en torr plats i rumstemperatur.

Livslängd

Den maximala livslängden (perioden mellan tillverkningsdatum och kasseringsdatum) beror på lagringstiden innan produkten överlämnas till slutanvändaren och på livslängden.

För lagringsperioden på max. 2 år före leverans till slutanvändaren eller före inköp måste det säkerställas att produkterna är

- förvaras utan extrema temperaturvariationer,
- skyddad mot UV-strålning, fukt, kemikalier och skadliga/aggressiva miljöförhållanden och
- förvaras i oskadad originalförpackning.

Livslängden börjar vid leverans till slutanvändaren och är max. 10 år. Efter leverans till slutanvändaren (verifiering med t.ex. inköpskvitto/leveranssedel med serie-/batchnummer) krävs regelbundna inspektioner av en behörig person minst en gång per år. Dessutom måste de respektive landsspecifika bestämmelserna följas, som kan föreskriva kortare perioder.

Oavsett den maximala livslängden beror kasseringsåldern på produktens skick, hur ofta den används och de yttre användningsförhållandena. Varje personlig skyddsutrustning förlorar i hållbarhet under sin livslängd. Livslängden bestäms av användning, termisk, kemisk, mekanisk och skadlig/aggressiv påverkan.

Ansvar och ansvarsbegränsningar

SKYLOTEC ansvarar inte för konsekvenserna av direkta, indirekta, oavsiktliga eller någon annan typ av skador till följd av användningen av dess produkter. Alla otillåtna modifieringar eller ändringar, användning av denna produkt för ändamål som den inte är avsedd för är förbjudna. Reparation får endast utföras av SKYLOTEC. Om du upptäcker ett produktionsfel ska du returnera produkten till den återförsäljare du köpte produkten av eller direkt till SKYLOTEC.

Försäkran om överensstämmelse kan nås via följande länk: www.skylotec.com/downloads.

NORSK

Denne enheten er utformet for å gi deg den grad av sikkerhet som forventes av personlig verneutstyr i henhold til den europeiske forordningen (EU) 2016/425.

FORSTÅ OG FØLG DISSE INSTRUKSJONENE NØYE!

Aktiviteter i høyden er i seg selv farlige. Vurder risikoene som er involvert, og iverksett nødvendige tiltak. Før du bruker dette produktet, må du lese og forstå alle instruksjonene og advarslene som følger med produktet, og gjøre deg kjent med riktig bruk, muligheter og begrensninger. Brukere av dette produktet må være i god fysisk og psykisk form, ha fått opplæring i riktig bruk av produktet eller være under kontinuerlig tilsyn av slike personer. Ved arbeid i høyden skal det foreligge en intern redningsplan. Unnlatelse av å lese og følge disse advarslene kan føre til alvorlige personskader eller dødsfall!

SIKKERHETSTILTAK OG ADVARSLER

a) Det finnes utallige bruksmåter for dette apparatet. Kun teknikker som er vist i figurene og som ikke er overstrøket eller viser en hodeskalle, anbefales og dekkes av garantien.

b) Dette produktet må kun brukes av personer med tilstrekkelig kompetanse, ellers må brukeren være under kontinuerlig oppsyn av opplært personell, som må garantere for sikkerheten. Dette omfatter ansvar for skader, personskader og dødsfall som skyldes feil bruk eller misbruk av utstyret.

c) Dette produktet kan brukes i kombinasjon med personlig verneutstyr i samsvar med forordning (EU) 2016/425 og i samsvar med relevant informasjon, da kombinasjoner av utstyr kan medføre uforutsette risikoer.

e) Ved arbeid i høyden må Arbeidsgiver sørge for forsvarlig ledelse og planlegging (inkludert risikovurdering og redningsplan) av arbeidet som utføres.

f) Levetiden til dette produktet forlenges hvis det brukes med forsiktighet. Unngå spesielt å gni mot slipende overflater eller skarpe kanter.

g) Apparatets blokkerende virkning og dermed din sikkerhet kan reduseres hvis apparatet eller tauet er skittent, oljeholdig, gjørmete eller isete.

h) Langvarig bruk i saltholdige omgivelser kan påvirke produktets ytelse.

i) Ikke utsett enheten for sterk varme eller kulde (se arbeids- og lagertemperatur).

j) Unngå kontakt med kjemiske reagenser, da disse kan påvirke produktets ytelse. Kontakt produsenten hvis du er i tvil.

k) Denne enheten er ikke testet for bruk i eksplosive atmosfærer.

l) Unngå å bruke dette produktet i nærheten av elektriske, kjemiske eller termiske farer. Ikke bruk den i nærheten av maskineri i bevegelse.

m) Denne fallsikringsanordningen må aldri bli stående på plass over lengre tid (spesielt ikke utendørs), f.eks. på en arbeidsstasjon, på grunn av forvitring av tekstildelene (tau og energiabsorber).

n) Bruk av hansker anbefales.

2. Nomenklatur for delene

1 forankringsline	5 falldemper
2 kobling for ankerline	6 energiabsorbent
3 merkelapp	7 kobling for feste av sele
4 endeknute	

3. Forklaring av merkingen

1. Modellnavn	8. Instruksjoner og advarselsskilt
2. Produsent og adresse	9. Modellkode
3. Produksjonsdato og serienummer	10. Intern strekkode
4. Les instruksjonsskiltet	11. Data matrix
5. Organ som kontrollerer produksjonen av PPE	12. Brukeridentifikasjon
	13. Dato for neste inspeksjon
6. Informasjon om standardene	14. horisontal bruk mulig (r ≥ 0,5 mm)
7. Lengde på ankerline	15. Forbudt med skarpe kanter (r < 0,5 mm)

4. Tilkobling av elementet

Fest tauglider direkte til et EN 361 (A-merket) festepunkt (figur 4a). Det finnes to lengder av tilkoblingselementet. Den kortere versjonen (30 cm) brukes fortrinnsvis festet til det fremre festepunktet på kroppsselen. Den lengre (40 cm) brukes fortrinnsvis festet til det bakre festepunktet på kroppsselen (figur 4a). Fallsikringen må ikke festes til andre festepunkter på selen, for eksempel det nedre festepunktet (EN 813) eller side festepunktene (EN 358) (figur 4b). Ikke bruk noen forlengende elementer for å koble fallsikringen til selen, da dette vil endre fallsikringsavstanden og dermed fallets alvorlighetsgrad (figur 4c og 4d).

5. Montering av forankringslinen og funksjonstest

Fest tausystemet til et forankringspunkt som er i samsvar med EN 795 (eller i henhold til gjeldende forskrifter). Forsikre deg om at konstruksjonen du installerer ankrene på, har en bruddstyrke på over 12 kN (figur 5a). For å forbedre ytelsen er det mulig å feste en vekt på opptil 15 kg nederst på ankerlinen (figur 5a). Bruk kun den medfølgende ankerlinekoblingen til å feste ankeret, og snu aldri ankerlinen opp ned, da anordningen mister sin funksjon (figur 5b).

Før du startet bruken tausystemet, må du alltid utføre en funksjonstest ved å skyve det langs tauet og teste låsingen ved å trekke det nedover (figur 5c).

6. Sikkerhetskontroll

- Har du fått full klarering for å starte arbeidet?
- Har du vurdert og kontrollert de aktuelle risikoene?
- Har du utarbeidet en arbeidsplan med en sikker jobb analyse (SJA) som også omfatter en redningsplan?
- Er alle arbeiderne i teamet fullt ut kvalifisert og forstår risikoene og arbeidsplanen?
- Er alle sikkerhetssystemene riktig installert, og har du utført en kontroll av dem før bruk?

7. Vertikal bruk

Sørg for at tauet henger uten slakk over fallsikringen og glir fritt gjennom den under opp- og nedstigning (figur 7a). Det må aldri være slakk i forankringslinen (figur 7b). Unngå pendelfall ved å plassere ankeret rett over arbeidsområdet. Sideveis forskyvning må ikke overstige 1,5 m eller 30° (figur 7c). Klatre aldri over ankerets høyde (figur 7d)! **Når du har nådd arbeidsstedet, skal du vippe fallsikringen oppover slik at den låser seg på ankerlinen.** Dette tiltaket vil forhindre lengre fall eller sakte trekk i ankerlinen ved sterk vind.

8. Bruk på skrå og horisontale flater

SCOUT er vellykket testet for horisontal bruk og et simulert fall over en kant (i disse testene ble det brukt en stålstang med en radius på r = 0,5 mm uten borer). Den er derfor egnet for bruk over lignende kanter som f.eks. valsede stålprofiler, trebjelker eller et kledd, avrundet rekkverk. Uavhengig av denne testen må følgende tas i betraktning ved horisontal eller skrå bruk der det er fare for å falle over en kant.

Hvis risikoanalysen skulle avdekke at fallkanten har en særlig skarp kant og/eller ikke er uten rester (f.eks. et rekkeverk som ikke er kledt, eller en skarp gipskant), må du før du starter arbeide ta alle nødvendige forholdsregler for å forebygge muligheten av fall på kanten, montere en beskyttelse på kanten eller ta kontakt med produsenten for eventuelle indikasjoner. Forankringspunktet til den fleksible ankerlinjen må ikke være under brukerens stativnivå (f.eks. plattform, flatt tak). Vinkelen som dannes av den vertikale kanten på strukturen og arbeidsplanen må være på minst 90°. Respekter nødvendig ledig plass under kanten.

Den fleksible ankerlinjen må alltid brukes på en slik måte at det ikke er slakk i tauet. Lengden kan bare justeres der brukeren ikke beveger seg mot kanten. For å forhindre en fallende pendeleffekt, bør arbeidsområdet og sidebevegelsene fra aksen vinkelrett på kanten og som passerer gjennom ankerpunktet til den fleksible ankerlinjen, på begge sider, i hvert tilfelle begrenses til maksimalt 1,5 m. I andre tilfeller må det ikke brukes individuelle forankringspunkter, men heller en forankringsinnretninger av typen C eller D i overensstemmelse med standarden EN 795:2012. Hvis den fleksible ankerlinjen brukes med en klasse C-ankeranordning i henhold til EN 795:2012, for eksempel en horisontal fleksibel forankringslinje, må også avbøyningen av ankeranordningen tas med i betraktning når den nødvendige fallavstanden under brukeren bestemmes. Vær oppmerksom på alle detaljene i brukerinstruksjonene til forankringsinnretningen. Vær oppmerksom på banen til et eventuelt fall for å unngå eventuelle farlige støt mot hindringer av alle slag. Når du innhenter en person etter et fall over en kant, må du vurdere risikoen for personskade fordi personen kan støte inn i deler av bygningen eller konstruksjonen. Spesielle redningstiltak skal bestemmes og læres opp i tilfelle fall over en kant. Før kanten eller et hinder, anbefales det å knytte en knute på tauet for å unngå å treffe hindringen eller falle over kanten.

9. Håndtering av fallsikringen

Tauglider er konstruert slik at den glir langs tauet med svært liten friksjon. Ved **vertikal bruk** vil det sjelden være nødvendig å gripe inn. I slike tilfeller reverserer du bevegelsesretningen en kort stund til du har gjenopprettet normal glidning.

Hvis fallsikringen ikke glir godt ved **horisontal eller skrå bruk**, er det to mulige måter å gripe inn manuelt på.

- Tauglidere kan skyves gjennom hendene i loddrett posisjon. I tilfelle et fall eller en panikkreaksjon vil et støt mot fallsikringen føre til blokkering av enheten (figur 9a).
- Taugliden kan holdes åpen manuelt ved å klemme den mellom tommelen og pekefingeren. I tilfelle et fall eller en refleksreaksjon vil brukeren gripe tak i anordningen med hele håndflaten og dermed blokkere den på tauet (figur 9b). Ta aldri tak i anordningen opp ned, slik at bare en del av anordningen hviler i håndflaten, fordi en refleksmessig klemming ved et fall kanskje ikke fører til blokkering (figur 9c). Du må heller ikke holde anordningen åpen ved å holde den fast i kamsporet eller glideboltsporet på en måte som hindrer fri bevegelse av disse.

10. Sikker fallhøyde under føttene

Det er viktig for sikkerheten å verifisere hvor mye plass som kreves under brukeren for å stoppe et fall på en sikker måte. En lav fallfaktor vil i stor grad begrense fallavstanden og gjøre arbeidet sikrere! Sikker klaring under føttene i **vertikale bruksområder** må være større enn summen av:

- fallfaktor ganger tilkoblingselementets lengde;
- energiabsorberende strekk;
- strekk i systemet (strekk i forankringsline, sele og kropp);
- ekstra avstand som følge av mulig forskyvning fra vertikalen;
- sikkerhetsavstand (1 m).

Når fallfaktoren nærmer seg 0, reduseres sikkerhetsavstanden til den strekningen i systemet som utøves av brukerens samlede vekt. Sikker klaring under føttene i **horisontale og skråstilte applikasjoner** må være større enn summen av:

- 2 ganger høyden fra føttene til selens festepunkt;
- energiabsorberens strekk;
- strekk i systemet (strekk i forankringsline, sele og kropp);
- ekstra avstand som følge av mulig forskyvning fra vinkelrett på kanten;
- sikkerhetsavstand (1 m).

Sikkerhetsavstandene nedenfor er utledet fra tester med stive testmasser og kan avvike fra verdiene i faktiske fall.

GENERELL INFORMASJON

Regelmessig undersøkelse:

- Regelmessige periodiske inspeksjoner må utføres av en kompetent person minst én gang i året og i henhold til produsentens anbefalinger. For dette formålet bør det opprettes en inspeksjonsprotokoll. I tillegg anbefaler vi at ett sett med utstyr kun brukes av én person, ettersom det er best å følge og forstå utstyrets brukshistorie på denne måten.
- Før hver bruk er det viktig å kontrollere alt PVU-utstyr som skal brukes. Kontroller at alle utstyrets komponenter (tau, sting, koblinger, energiabsorbenter, falldempere) er feilfrie og i god stand.
- Ikke nøl med å ta utstyret ut av bruk hvis:
  - Den ikke består inspeksjonen.
  - Den viser betydelig slitasje, deformasjon, sprekker og korrosjon.
  - Energiabsorbenten er utløst (det røde båndet på absorberen er revet av).
  - Etter en overbelastning eller et kraftig sammenstøt kan forårsake indre eller usynlige skader som kan svekke styrken betydelig. Hvis du er usikker, skal du behandle enheten som skadet eller ta kontakt med SKYLOTEC.
  - Når hele brukshistorikken ikke er kjent.

Emballasje, lagring, transport, vedlikehold og rengjøring

Hvert produkt er pakket sammen med bruksanvisningen.

Riktig vedlikehold, oppbevaring og transport er avgjørende for å sikre at produktet (og alt utstyret ditt) fungerer som det skal, og dermed for din sikkerhet.

Rengjør produktet med en børste under rennende kaldt vann fra husholdningen. Hvis flekkene vedvarer, kan du rengjøre det i lunkent vann med vanlig såpe. Skyll deretter grundig, tørk av metalldelene med et håndkle og la det tørke naturlig på et skyggefullt, ventilert sted borte fra varmekilder.

Ved behov kan du smøre de bevegelige leddene på fallsikringen og koblingene sparsomt med et vannavvisende og kuldebestandig smøremiddel.

Temperatur

Selv om det er tillatt å bruke dette produktet i temperaturområdet fra -30 °C (-22 °F) til +60 °C (140 °F), anbefales det å oppbevare det på et tørt sted ved romtemperatur.

Levetid

Maks. levetid (perioden mellom produksjonsdato og kasseringsdato) er et resultat av lagringsperioden før overlevering til sluttbruker og levetiden.

For lagringsperioden på maks. 2 år før overlevering til sluttbruker eller før kjøp, må det sikres at produktene er:

- oppbevares uten ekstreme temperatursvingninger;
- beskyttes mot UV-stråling, fuktighet, kjemikalier og skadelige/aggressive miljøforhold og
- oppbevares i uskadet originalemballasje.

Levetiden begynner ved levering til sluttbruker og er maks. 10 år. Etter levering til sluttbrukeren (verifisert med f.eks. kjøpskvittering/leveringsbevis med serie-/batchnummer) skal det gjennomføres regelmessige kontroller av en kompetent person minst én gang i året. I tillegg må de respektive landsspesifikke forskriftene overholdes, som kan foreskrive kortere perioder.

Uavhengig av maksimal levetid avhenger utrangeringsalderen av produktets tilstand, brukshyppighet og de ytre bruksforholdene. Alt personlig verneutstyr mister holdbarhet i løpet av levetiden. Levetiden bestemmes av bruk, termiske, kjemiske, mekaniske og skadelige/aggressive påvirkninger.

Ansvar og ansvarsbegrensninger

SKYLOTEC er ikke ansvarlig for konsekvensene av direkte, indirekte, utilsiktede eller andre skader som følge av bruk av produktene. Det er forbudt å foreta uautoriserte modifikasjoner eller endringer, eller å bruke dette produktet til formål det ikke er beregnet for. Reparasjon skal kun utføres av SKYLOTEC. Hvis du oppdager en produksjonsfeil, må du returnere produktet til forhandleren du kjøpte produktet av, eller direkte til SKYLOTEC.

Samsvarserklæringen er tilgjengelig via følgende lenke: www.skylotec.com/downloads.

SUOMI

Tämä laite on suunniteltu tarjoamaan sinulle EU:n asetuksen (EU) 2016/425 mukainen henkilökohtaisilta suojavarusteilta odotettu turvallisuustaso.

YMMÄRRÄ JA NOUDATA NÄITÄ OHJEITA HUOLELLISESTI!

Korkealla tehtävät toimet ovat luonnostaan vaarallisia. Arvioi riskit ja toteuta tarvittavat korjaavat toimenpiteet. Lue ja ymmärrä kaikki tuotteen mukana olevat ohjeet ja varoitukset ennen tuotteen käyttöä ja tutustu sen asianmukaiseen käyttöön, mahdollisuuksiin ja rajoituksiin. Tämän tuotteen käyttäjien fyysisen ja psyykkisen kunnon on oltava tyydyttävä, ja heidän on saatava koulutusta tämän tuotteen asianmukaisesta käytöstä tai heidän on toimittava tällaisten henkilöiden jatkuvassa valvonnassa. Korkealla työskentelevillä on oltava sisäinen pelastussuunnitelma. Näiden varoitusten lukematta jättäminen ja noudattamatta jättäminen voi johtaa vakaviin vammoihin tai jopa kuolemaan!

TURVATOIMENPITEET JA VAROITUKSET

a) Tälle laitteelle on olemassa lukemattomia ja jopa käsittämättömiä mahdollisia käyttötapoja. Ainoastaan kuvissa esitetyt tekniikat, joita ei ole yliviivattu tai joissa ei näy pääkalloa, ovat suositeltavia ja kuuluvat takuun piiriin.

b) Tätä tuotetta saavat käyttää ainoastaan riittävän ammattitaitoiset henkilöt, muussa tapauksessa käyttäjää on jatkuvasti valvottava koulutetun henkilöstön toimesta, jonka on taattava turvallisuus. Tämä sisältää vastuun laitteen virheellisestä käytöstä tai väärinkäytöstä aiheutuvista vahingoista, vammoista ja kuolemantapauksista.

c) Tätä tuotetta voidaan käyttää yhdessä asetuksen (EU) 2016/425 mukaisten ja asiaankuuluvien tietojen kanssa yhteensopivien henkilönsuojainten kanssa, sillä laitteiden yhdistelmät voivat aiheuttaa ennakoimattomia riskejä.

e) Korkealla tehtävässä työssä työnjohtajan on varmistettava suoritettavan työn asianmukainen hallinta ja suunnittelu (mukaan lukien riskinarviointi ja pelastussuunnitelma).

f) Tämän tuotteen käyttöikä pitenee, jos sitä käytetään huolellisesti. Erityisesti on vältettävä hankaamista hankaavia pintoja tai teräviä reunoja vasten.

g) Laitteen lukitusmekanismi ja siten turvallisuutesi voi heikentyä, jos laite tai köysi on likainen, öljyinen, mutainen tai jäinen.

h) Pitkäaikainen käyttö suolaisissa ympäristöissä (esim. merikallioilla) voi vaikuttaa tuotteen suorituskykyyn.

i) Älä altista laitetta huomattavalle kuumuudelle tai kylmyydelle (katso työ- ja varastolämpötila).

j) Vältä kosketusta kemiallisten reagenssien kanssa, sillä ne voivat vaikuttaa tuotteen suorituskykyyn. Ota yhteyttä valmistajaan, jos olet epävarma.

k) Tätä laitetta ei ole testattu toimimaan räjähdysvaarallisissa tiloissa.

l) Vältä tämän tuotteen käyttöä sähköisten, kemiallisten tai termisten vaarojen läheisyydessä. Älä käytä sitä liikkuvien koneiden läheisyydessä.

m) Tätä putoamisenestolaitetta ei saa koskaan jättää paikalleen (erityisesti ulkotiloihin) pitkäksi aikaa, esim. työpisteeseen, koska tekstiiliosat (köysi ja energianvaimennin) heikkenevät sään vaikutuksesta.

n) Käsineiden käyttöä suositellaan.

2. Osien nimikkeistö

1 ankkuriköysi	5 putoamissuojain
2 ankkuriköyden liitin	6 energianvaimennin
3 merkintätarra	7 valjaiden kiinnitysliitin
4 päätysolmu	

3. Merkinnän selitys

1. Mallin nimi	8. Ohjeet ja varoitusmerkit
2. Valmistaja ja osoite	9. Mallikoodi
3. Valmistuspäivä ja sarjanumero	10. Sisäinen viivakoodi
4. Lue ohjekyltti	11. Tietomatriisi
5. Henkilösuojaimen valmistusta valvova ELIN	12. Käyttäjän tunniste
	13. Seuraavan tarkastuksen päivämäärä
6. Standardeja koskevat tiedot	14.Vaakakäyttö mahdollista (r ≥ 0,5 mm)
7. Ankkuriköyden pituus	15. Terävät reunat (r < 0,5 mm) kielletty.

4. Liitäntäelementti

Kiinnitä putoamissuojain suoraan EN 361 (A-merkittyyn) kiinnityspisteeseen (kuva 4a). Liitäntäelementtiä on kahta pituutta. Lyhyempää (30 cm) versiota käytetään mieluiten rinta kiinnityspisteeseen kiinnitettynä. Pidempää (40 cm) käytetään mieluiten kiinnitettynä selkäpuolen kiinnityspisteeseen (kuva 4a). Älä kiinnitä putoamissuojainta mihinkään muuhun valjaiden kiinnityskohtaan, kuten vatsan puoleiseen kiinnityskohtaan (EN 813) tai sivuttaisiin kiinnityskohtiin (EN 358) (kuva 4b). Älä käytä mitään välikappaleita putoamissuojaimen liittämiseksi valjaisiin, koska putoamisen pysäytysmatka ja putoamisen vakavuus muuttuisivat (kuvat 4c ja 4d).

5. Ankkuriköyden asennus ja toimintatesti

Kiinnitä ankkuriköyden liitin EN 795 -standardin mukaiseen ankkuriin (tai voimassa olevien määräysten mukaisesti). Varmista, että rakenne, johon asennat ankkurit, ylittää 12 kN:n murtolujuuden (kuva 5a). Suorituskyvyn parantamiseksi on mahdollista kiinnittää ankkuriköyden pohjaan enintään 15 kg:n paino (kuva 5a). Käytä ainoastaan mukana toimitettua ankkuriköyden liitintä ankkuriin kiinnittämiseen äläkä koskaan käännä ankkuriköyttä ylösalaisin, sillä laite menettää toimintansa (kuva 5b).

Ennen kuin luotat turvallisuutesi putoamisenestojärjestelmään, tee aina toimintatesti liu'uttamalla sitä ankkuriköyttä pitkin ja testaamalla lukitus nykäisemällä sitä alaspäin (kuva 5c).

6. Turvallisuustarkastus

- Oletko saanut täydellisen luvan työn aloittamiseen?
- Oletko arvioinut ja hallinnut nykyisiä riskejä?
- Oletko laatinut turvallisuusselvityksen kanssa työsuunnitelman, joka sisältää myös pelastussuunnitelman?
- Ovatko kaikki ryhmän työntekijät täysin päteviä ja ymmärtävätkö he riskit ja työsuunnitelman?
- Ovatko kaikki turvajärjestelmät asennettu oikein ja oletko tarkastanut jokaisen niistä ennen käyttöä?

7. Pystysuora käyttö

Varmista, että köysi roikkuu löysänä putoamissuojaimen yläpuolella ja liukuu vapaasti sen läpi nousun ja laskun aikana (kuva 7a). Älä koskaan päästä löysää ankkuriköyteen (kuva 7b). Estä heiluriputoaminen sijoittamalla ankkuri suoraan työskentelyalueesi yläpuolelle. Sivuttaissiirtymä ei saa ylittää 1,5 metriä tai 30° (kuva 7c). Älä koskaan kiipeä ankkurin korkeuden yläpuolelle (kuva 7d)! **Kun olet saavuttanut työskentelypaikan, heilauta putoamissuojainta ylöspäin niin, että se lukittuu ankkuriköyteen**. Tämä toimenpide estää pidemmät putoamiset tai voimakkaan tuulen aiheuttaman ankkuriköyden liikkumisen.

8. Käyttö kaltevilla ja vaakasuorilla pinnoilla

SCOUT-järjestelmää on testattu onnistuneesti vaakasuorassa käytössä ja siitä johtuvassa simuloidussa putoamisessa reunan yli (näissä testeissä käytettiin teräspalkkia, jonka säde oli r = 0,5 mm ja jossa ei ollut puristimia). Se soveltuu siten käytettäväksi vastaavien reunojen, kuten valssattujen teräsprofiilien, puupalkkien tai verhoillun, pyöristetyn, tiiviin kaiteen yli. Tästä testistä huolimatta on otettava huomioon seuraavat seikat, kun kyseessä on vaakasuora tai kalteva käyttö, jossa on vaara pudota reunan yli.

Jos riskianalyysi näyttää, että putoamisreunassa on erityisen terävä reuna ja/tai se ei ole purseton (esim. Päällystämätön kaide tai o terävä betonireuna), ennen töiden alkua on välttämätöntä: Suorittaa kaikki välttämättömät varotoimet reunalta putoamisen mahdollisuuden poissulkemiseksi, asentaa reunalle suojus, tai ottaa yhteyttä valmistajaan mahdollisia ohjeita varten. Joustavan ankkurointiköyden ankkurointipiste ei saa sijaita käyttäjän alapuolella käyttäjän seisoessa (esim. tasolla, tasaisella katolla). Rakenteen pystysuoran reunan ja työtason muodostaman kulman pitää olla ainakin 90°. Kunnioita tarvittavaa vapaata tilaa reunan alla.

Joustava ankkurointiköysi ei saa käytön aikana milloinkaan olla löysällä. Pituutta voidaan säätää vain silloin, kun käyttäjä ei liiku kohti reunaa. Putoamisesta aiheutuvan heilumisen estämiseksi työskentelyalue ja sivuttaissuuntaiset liikkeet kohtisuorassa akselissa reunaan nähden sekä joustavan ankkurointiköyden ankkurointipisteen kummaltakin puolelta on rajoitettava kummassakin tapauksessa korkeintan 1,5 metriin. Muissa tapauksissa ei tule käyttää yksittäisiä ankkuripisteitä, vaan pikemminkin tyypin C tai D ankkurilaitetta, joka noudattaa normia EN 795:2012. Mikäli joustavaa ankkurointiköyttä käytetään standardin EN 795:2012 mukaisen luokan C ankkurointilaitteen, kuten vaakasuoran joustavan ankkurointiköyden kanssa, on otettava huomioon myös ankkurointilaitteen taipuminen, kun määritetään käyttäjän alapuolelle putoamisen varalta jätettävää tilaa. Kiinnitä huomiota yksityiskohtiin ankkurilaitteen käyttöohjeissa. Ota huomioon mahdollisen putoamisen rata, välttäen sen alueella vaarallisia törmäyksiä minkä tahansa tyyppisiä esteitä vasten. Kun reunan yli pudonnutta ihmistä autetaan ylös, on huomioitava loukkaantumisriski, sillä pudonnut henkilö saattaa törmätä rakennuksen tai rakennelman osiin. Reunan yli putoamisia varten on määritettävä ja harjoiteltava erityiset pelastustoimenpiteet. On suositeltavaa tehdä köyteen solmu ennen reunaa tai estettä, jotta vältetään esteeseen osuminen tai reunan yli putoaminen.

9. Putoamissuojaimen käsittely

Putoamissuojain on suunniteltu liukumaan ankkuriköyttä pitkin hyvin pienellä kitkalla. Käyttö **pystysuorassa sovelluksessa** vaatii harvoin toimenpiteitä. Käännä tällöin lyhyesti liikesuuntaa, kunnes säännöllinen liukuminen palautuu.

Jos putoamissuojain ei liu'u kunnolla **vaakasuorassa tai kaltevassa käytössä**, on kaksi mahdollista tapaa, joilla voidaan puuttua asiaan käsin.

- Putoamissuojaimen yläpuolella olevaa kiinnitysköyttä voidaan liu'uttaa käsin pystysuorassa asennossa. Putoamisen tai paniikkireaktion yhteydessä putoamissuojainta vasten tapahtuva isku johtaa laitteen lukkiutumiseen (kuva 9a).
- Putoamissuojainta voidaan pitää käsin auki puristamalla se peukalon ja etusormen väliin. Putoamisen tai refleksireaktion sattuessa käyttäjä tarttuu laitteeseen koko kämmenellään, jolloin se lukkiutuu kiinnitysköyteen (kuva 9b). Laitteeseen ei saa koskaan tarttua ylösalaisin siten, että vain osa laitteesta on kämmenessä, koska refleksinomainen puristus putoamisen yhteydessä ei välttämättä johda lukkiutumiseen (kuva 9c). Älä myöskään pidä laitetta auki pitämällä sitä kiinni nokasta tai liukutapin aukosta siten, että kummankaan vapaa liike estyy.

10. Turvallinen putoamisväli jalkojen alapuolella

Turvallisuuden kannalta on olennaista tarkistaa käyttäjän alla tarvittava vapaa tila, jotta putoaminen voidaan pysäyttää turvallisesti. Alhaisen putoamiskertoimen pitäminen rajoittaa huomattavasti putoamismatkoja ja mahdollistaa turvallisemman työskentelyn! Pystysuorissa sovelluksissa jalkojen alapuolella olevan turvallisen vapaan tilan on oltava suurempi kuin seuraavien summien summa:

- Putoamiskerroin kertaa liitoselementin pituus;
- energianvaimentimen venymä;
- järjestelmän venymä (kiinnitysköyden venymä, valjaiden venymä ja kehon venymä);
- ylimääräinen etäisyys, joka johtuu mahdollisesta siirtymisestä pystysuorasta;
- turvaetäisyys (1 m).

Kun putoamiskerroin lähestyy 0:aa, turvallinen putoamisetäisyys pienenee käyttäjän kokonaispainon aiheuttaman järjestelmän venymän verran. Vaakasuorissa ja kaltevissa sovelluksissa jalkojen alapuolella olevan turvavälin on oltava suurempi kuin seuraavien summien summa:

- 2 kertaa korkeus jaloista valjaiden kiinnityspisteeseen;
- energianvaimentimen venymä;
- järjestelmän venymä (kiinnitysköyden venymä, valjaiden venymä ja kehon venymä);
- ylimääräinen etäisyys, joka johtuu mahdollisesta siirtymisestä kohtisuorasta reunasta;
- turvaetäisyys (1 m).

Alla turvavälit on saatu testeistä, joissa on käytetty jäykkiä testimassoja, ja ne saattavat poiketa todellisissa putoamisissa käytetyistä arvoista.

YLEISET TIEDOT

Tarkastukset:

- Asiantuntevan henkilön on suoritettava säännölliset määräaikaistarkastukset vähintään kerran vuodessa ja valmistajan suositusten mukaisesti. Tätä varten on laadittava tarkastuspöytäkirja. Lisäksi suosittelemme vilpittömästi, että vain yksi henkilö käyttää yhtä laitetta, koska sen käyttöhistoria on parhaiten jäljitettävissä ja ymmärrettävissä tällä tavoin.
- Ennen jokaista käyttökertaa on tärkeää tarkistaa kaikki käytettäväksi tarkoitetut henkilönsuojaimet. Tarkista, että kaikki laitteen osat (köysi, ompeleet, liittimet, energianvaimennin, putoamissuojain) ovat moitteettomia ja hyvässä toimintakunnossa.
- Älä epäröi ottaa laitetta pois käytöstä, jos:
  - Se ei läpäise tarkastusta.
  - Siinä on merkittävää kulumista, muodonmuutoksia, halkeamia ja korroosiota.
  - Käytöstä poistettu energianvaimennin (punaista nauhaa vaimentimessa on revitty).
  - Ylikuormituksen tai voimakkaan iskun jälkeen. Ne voivat aiheuttaa sisäisiä tai näkymättömiä vaurioita, jotka voivat heikentää merkittävästi sen lujuutta. Epäselvissä tapauksissa käsittele laitetta vaurioituneena tai ota yhteys SKYLOTECiin.
  - Kun sen täyttä käyttöhistoriaa ei tunneta.

Pakkaus, varastointi, kuljetus, huolto ja puhdistus

Jokaisen tuotteen pakkauksessa on sen KÄYTTÖOHJEET.

Asianmukaiset huolto-, varastointi- ja kuljetusmenettelyt ovat välttämättömiä tuotteen (sekä kaikkien laitteiden) moitteettoman toiminnan ja siten turvallisuutesi varmistamiseksi. Puhdista tuote harjalla juoksevan kylmän talousveden alla. Jos tahrat jäävät, puhdista se haaleassa vedessä tavallisella saippualla. Huuhtele sitten huolellisesti, pyyhi metalliosat pyyhkeellä ja kuivaa luonnollisesti varjoisassa, tuuletetussa paikassa kaukana lämmönlähteistä. Voitele tarvittaessa putoamissuojaimen ja liittimien liikkuvat nivelet säästeliäästi vettä hylkivällä ja kylmää kestävällä voiteluaineella.

Lämpötilat

Tätä tuotetta saa käyttää lämpötila-alueella -30 °C (-22 °F) sta +60 °C (140 °F) een, mutta se on suositeltavaa varastoida kuivassa paikassa huoneenlämmössä.

Elinikä

Maksimikäyttöikä (tuotantopäivän ja hävittämispäivän välinen aika) määräytyy loppukäyttäjälle luovutusta edeltävän varastointiajan ja käyttöiän perusteella.

Varastointiaikana max. 2 vuotta ennen luovutusta loppukäyttäjälle tai ennen ostoa on varmistettava, että tuotteet ovat:

- varastoidaan ilman äärimmäisiä lämpötilavaihteluita;
- suojattuna UV-säteilyltä, kosteudelta, kemikaaleilta ja haitallisilta/aggressiivisilta ympäristöolosuhteilta ja;
- säilytetään vahingoittumattomissa alkuperäispakkauksissa.

Käyttöikä alkaa, kun tuote on toimitettu loppukäyttäjälle, ja se on max. 10 vuotta. Sen jälkeen, kun tuote on toimitettu loppukäyttäjälle (todentaminen esim. ostokuitilla/toimituskirjalla, jossa on sarja- tai eränumero), pätevän henkilön on tarkastettava se säännöllisesti vähintään kerran vuodessa. Lisäksi on noudatettava maakohtaisia määräyksiä, joissa voidaan määrätä lyhyemmistä määräajoista. Maksimikäyttöajasta riippumatta käytöstä poistamisen ikä riippuu tuotteen kunnosta, käyttötiheydestä ja ulkoisista käyttöolosuhteista. Jokainen henkilönsuojain menettää kestävyyttään käyttöikänsä aikana. Käyttöikä määräytyy käytön, lämpövaikutusten, kemiallisten, mekaanisten ja haitallisten/aggressiivisten vaikutusten mukaan.

Vastuu ja sen rajoitukset

SKYLOTEC ei ole vastuussa tuotteidensa käytöstä aiheutuvien suorien, epäsuorien, vahingossa tapahtuvien tai muiden vahinkojen seurauksista. Kaikki luvattomat muutokset tai muutostyöt sekä tämän tuotteen käyttö tarkoituksiin, joihin sitä ei ole suunniteltu, on kielletty. Korjauksen saa suorittaa ainoastaan SKYLOTEC. Jos havaitset tuotantovian, palauta tuote jälleenmyyjälle, jolta ostit tuotteen, tai suoraan SKYLOTECille.

Vaatimustenmukaisuusvakuutus on saatavilla seuraavan linkin kautta: www.skylotec.com/downloads.

DANSK

Denne enhed er designet til at give dig den grad af sikkerhed, der forventes af personlige værnemidler i overensstemmelse med den europæiske forordning (EU) 2016/425.

FORSTÅ OG FØLG DISSE INSTRUKTIONER OMHYGGELIGT!

Aktiviteter, der udføres i højder, er i sagens natur farlige. Vurder de involverede risici, og implementer de nødvendige korrigerende handlinger. Før du bruger dette produkt, skal du læse og forstå alle instruktioner og advarsler, der følger med det, og gøre dig bekendt med dets korrekte brug, evner og begrænsninger. Brugere af dette produkt skal være i god fysisk og psykisk form, have modtaget oplæring i korrekt brug af dette produkt eller være under konstant opsyn af sådanne personer. Arbejde i højden skal have en intern redningsplan på plads. Hvis disse advarsler ikke læses og følges, kan det resultere i alvorlig personskade eller endda død!

SIKKERHEDSFORANSTALTNINGER OG ADVARSLER

a) Der er utallige og endda ufattelige mulige måder at bruge denne enhed på. Kun de teknikker, der er vist i figurerne, og som ikke er overstreget eller viser et dødningehoved, anbefales og er dækket af garantien.

b) Dette produkt må kun anvendes af personer, der er tilstrækkeligt kvalificerede, ellers skal brugeren konstant overvåges af uddannet personale, som skal garantere for sikkerheden. Dette omfatter ansvar for skader, kvæstelser og dødsfald som følge af ukorrekt brug eller misbrug af udstyret.

c) Dette produkt kan anvendes sammen med personlige værnemidler i overensstemmelse med forordning (EU) 2016/425 og i overensstemmelse med de relevante oplysninger, da kombinationer af udstyr kan resultere i uforudsete risici.

e) Ved arbejde i højden skal arbejdslederen sikre korrekt styring og planlægning (herunder risikovurdering og redningsplan) af det arbejde, der udføres.

f) Levetiden for dette produkt forlænges, hvis det bruges med omtanke. Undgå især at gnide mod slibende overflader eller skarpe kanter.

g) Anordningens blokeringsvirkning og dermed din sikkerhed kan blive reduceret, hvis anordningen eller rebet er snavset, fedtet, mudret eller iset.

h) Længere tids brug i saltholdige omgivelser (f.eks. havklipper) kan påvirke produktets ydeevne.

i) Udsæt ikke enheden for betydelig varme eller kulde (se arbejds- og lagertemperatur).

j) Undgå enhver kontakt med kemiske reagenser, da de kan påvirke dette produkts ydeevne. Kontakt producenten, hvis du er i tvivl.

k) Denne enhed er ikke testet til at fungere i eksplosive atmosfærer.

l) Undgå at bruge dette produkt i nærheden af elektriske, kemiske eller termiske farer. Brug det ikke i nærheden af maskiner i bevægelse.

m) Denne faldsikringsanordning bør aldrig efterlades i længere tid (især udendørs), f.eks. på en arbejdsstation, på grund af forvitringen af tekstildelene (reb og energiabsorber).

n) Brug af handsker anbefales

2. Nomenklatur for dele

1 ankerline	5 falddæmper
2 ankerlinens stik	6 energiabsorber
3 mærkningsetiket	7 stik til fastgørelse af sele
4 endeknude	

3. Forklaring af mærkning

1. Modelnavn	8. Instruktioner og advarselsskilte
2. Producent & adresse	9. Modelkode
3. Produktionsdato & serienummer	10. Intern stregkode
4. Læs instruktionsskiltet	11. Data matrix
5. Organ, der kontrollerer fremstillingen af PPE	12. Brugeridentifikation
	13. Dato for næste inspektion
6. Information om standarderne	14. vandret brug mulig (r ≥ 0,5 mm)
7. Længde af ankerline	15. skarpe kanter (r < 0,5 mm) forbudt

4. Forbindelseselement

Fastgør faldsikringen direkte til et EN 361 (A-mærket) fastgørelsespunkt (figur 4a). Der findes to længder af forbindelseselementet. Den korte version (30 cm) bruges fortrinsvis til fastgørelse i brystkassen. Den længere (40 cm) bruges fortrinsvis fastgjort til det dorsale fastgørelsespunkt (figur 4a). Fastgør ikke faldsikringen til noget andet forbindelsespunkt på selen, f.eks. det ventrale fastgørelsespunkt (EN 813) eller de laterale fastgørelsespunkter (EN 358) (figur 4b). Brug ikke nogen mellemliggende elementer til at forbinde faldsikringen med selen, da falddæmpningsafstanden og dermed faldets alvorlighed vil ændre sig (figur 4c og 4d).

5. Installation af ankerlinen og funktionstest

Fastgør ankerlinens stik til et EN 795-kompatibelt anker (eller i henhold til gældende regler). Sørg for, at den struktur, du installerer ankrene på, har en brudstyrke på mere end 12 kN (figur 5a). For at forbedre ydeevnen er det muligt at fastgøre en vægt på op til 15 kg i bunden af ankerlinen (figur 5a). Brug udelukkende det medfølgende ankerlinetilslutning til fastgørelse til ankeret, og drej aldrig ankerlinen på hovedet, da enheden mister sin funktion (figur 5b).

Før du sætter din lid til faldsikringssystemet, skal du altid udføre en funktionstest ved at skubbe det langs ankerlinen og teste låsningen ved at trække det i nedadgående retning (figur 5c).

6. Sikkerhedstjek

- Har du fået fuld tilladelse til at påbegynde arbejdet?
- Har du vurderet og kontrolleret de aktuelle risici?
- Har du udarbejdet en arbejdsplan med en sikkerhedsmetodeerklæring, som også omfatter en redningsplan?
- Er alle medarbejdere i teamet fuldt kvalificerede og forstår risiciene og arbejdsplanen?
- Er alle sikkerhedssystemer installeret korrekt, og har du udført et før-brug-tjek på hver enkelt af dem?

7. Lodret brug

Sørg for, at rebet hænger uden slæk over faldsikringen og glider frit gennem den under opstigning og nedstigning (figur 7a). Der må aldrig være slæk på ankerlinen (figur 7b). Forebyg pendulfald ved at placere ankeret direkte over dit arbejdsområde. Lateral forskydning må ikke overstige 1,5 m eller 30° (figur 7c). Klatr aldrig op over ankerets højde (figur 7d)! **Når arbejdsstedet er nået, skal faldsikringen vippes opad, så den låses fast på ankerlinen.** Denne foranstaltning forhindrer længere fald eller langsomt træk i ankerlinen på grund af stærk vind.

8. Brug på skrånende og vandrette overflader

SCOUT er blevet testet med succes til horisontal brug og et deraf følgende simuleret fald over en kant (en stålstang med en radius på r = 0,5 mm uden bor blev brugt i disse tests). Den er derfor velegnet til brug over lignende kanter som f.eks. valsede stålprofiler, træbjælker eller beklædt, afrundet brystning. Uanset denne test skal følgende tages i betragtning ved vandret eller skrå anvendelse, hvor der er risiko for at falde over en kant.

Hvis risikovurderingen har vist, at faldekanten er en særlig skarp kant og/eller ikke fri for bure (f.eks. en uforendet brystværn eller en skarp betonkant), skal du, før arbejdet påbegyndes i højden,: tage alle tilsvarende forholdsregler for at udelukke risikoen for at falde over kanten, installere en katbeskyttelse eller kontakte producenten for yderligere rådgivning. Ankerpunktet for den fleksible forandringslinje må ikke være under brugerens strandniveau (f.eks. platform, fladt tag). Vinklen mellem konstruktionens lodrete kant og arbejdsplanen skal være mindst 90°. Respekter den nødvendige frie plads under kanten.

Den fleksible forandringslinje skal altid anvendes på en sådan måde, at der ikke er slæk i rebet. Længden kan kun justeres, hvis brugeren ikke bevæger sig mod kanten. For at undgå fald pendul, bør arbejdsområdet og sidebevægelserne fra aksen vinkelret på kanten og gennem den fleksible forandringslinje på begge sider begrænses til højst 1,5 m. I alle andre tilfælde bør der ikke anvendes et individuelt ankerpunkt, men snarere en klasse C- eller D-ankeranordning i henhold til EN 795:2012. Hvis den fleksible forandringslinje anvendes med en klasse C-forandringsanordning i henhold til EN 795:2012, f.eks. en vandret fleksibel ankerline, skal afbøjningen af ankerindretningen også tages i betragtning ved bestemmelse af den nødvendige faldeafstand under brugeren. Vær opmærksom på detaljerne i brugsanvisningen for ankeranordningen. Overvej bane af et muligt fald for at undgå farlige påvirkninger mod forhindringer af enhver art. Når du kommer sig over et fald over en kant, skal du overveje risikoen for personskade, fordi den faldne person kan støde ind i dele af bygningen eller byggeriet. Særlige redningsforanstaltninger skal fastlægges og trænes i tilfælde af et fald over en kant. Før kanten eller en forhindring anbefales det at binde en knude på rebet for at undgå at ramme forhindringen eller falde over kanten.

9. Håndtering af faldsikringen

Falddæmperen er designet til at glide langs ankerlinen med meget lidt friktion. Brug i **lodret position** vil sjældent kræve indgreb. I sådanne tilfælde skal bevægelsesretningen kortvarigt vendes, indtil den regelmæssige glidning er genoprettet.

Hvis faldsikringen ikke glider godt ved **vandret eller skrå anvendelse**, er der to mulige måder at gribe ind på manuelt.

- Ankerlinen over faldsikringen kan skubbes gennem hænderne i en lodret position. I tilfælde af et fald eller en panikreaktion vil et stød mod faldsikringen resultere i blokering af enheden (figur 9a).
- Falddæmperen kan holdes åben manuelt ved at klemme den mellem tommel- og pegefinger. I tilfælde af et fald eller en indbygget refleksreaktion vil brugeren gribe fat i anordningen med hele håndfladen og dermed blokere den på ankerlinen (figur 9b). Tag aldrig fat i anordningen på hovedet, så kun en del af anordningen hviler i håndfladen, fordi en refleksmæssig klemning ved et fald måske ikke resulterer i blokering (figur 9c). Hold heller ikke enheden åben ved at holde den for knasten eller glidestiftens åbning på en måde, der forhindrer fri bevægelse af begge.

10. Sikker faldafstand under fødderne

Det er vigtigt for sikkerheden at verificere den frie plads, der kræves under brugeren for sikkert at stoppe et fald. En lav faldfaktor vil i høj grad begrænse faldafstandene og give mulighed for mere sikkert arbejde! Sikker afstand under fødderne i lodrette applikationer skal være større end summen af:

- Faldfaktor gange forbindelseselementets længde;
- energiabsorberens strækning;
- stræk i systemet (ankerlinens stræk, selens stræk og kroppens stræk);
- ekstra afstand som følge af mulig forskydning fra lodret;
- sikkerhedsafstand (1 m).

Når faldfaktoren nærmer sig 0, reduceres den sikre faldafstand til den mængde stræk i systemet, der udøves af brugerens samlede vægt.

Sikkerhedsafstanden under fødderne i vandrette og skrå anvendelser skal være større end summen af:

- 2 gange højden fra fødderne til selens fastgørelsespunkt;
- energiabsorberens strækning;
- stræk i systemet (ankerlinens stræk, selens stræk og kroppens stræk);
- ekstra afstand som følge af mulig forskydning fra vinkelret på kanten;
- sikkerhedsafstand (1 m).

Nedenstående sikkerhedsafstande er afledt af tests med stive testmasser og kan afvige fra værdier i faktiske fald.

GENEREL INFORMATION

Regelmæssig undersøgelse:

- Regelmæssige periodiske inspektioner skal udføres af en kompetent person mindst en gang om året og i henhold til producentens anbefalinger. Til dette formål bør der oprettes en inspektionsprotokol. Desuden vil vi oprigtigt anbefale, at ét sæt udstyr kun bruges af én person, da dets brugshistorie bedst kan spores og forstås på denne måde.
- Før hver brug er det vigtigt at kontrollere alt PPE-udstyr, der er beregnet til at blive brugt. Kontrollér, at alle udstyrets komponenter (reb, sting, konnektorer, energiabsorber, falddæmper) er fejlfri og i god stand.
- Tøv ikke med at tage udstyret ud af brug, hvis:
  - Den ikke består inspektionen.
  - Den udviser betydelig slitage, deformation, revner og korrosion.
  - Udfoldet energiabsorber (det røde bånd på absorberen er revet over).
  - Efter en overbelastning eller et større slag. De kan forårsage indre eller usynlige skader, der kan svække dens styrke betydeligt. I tilfælde af usikkerhed skal du behandle enheden som beskadiget eller konsultere SKYLOTEC.
  - Når dens fulde brugshistorie ikke er kendt.

Pakning, opbevaring, transport, vedligeholdelse og rengøring

Hvert produkt er pakket med en brugsanvisning. Korrekt vedligeholdelse, opbevaring og transport er afgørende for at sikre korrekt funktion af produktet (såvel som alt dit udstyr) og dermed din sikkerhed. Rengør produktet med en børste under rindende koldt vand fra husholdningen. Hvis pletterne fortsætter, rengøres det i lunkent vand med almindelig sæbe. Skyl derefter grundigt, tør metaldele af med et håndklæde og tør naturligt på et skyggefuldt, ventileret sted væk fra varmekilder. Smør om nødvendigt de bevægelige led på faldsikringen og forbindelsesstykkerne med vandafvisende og kuldebestandigt smøremiddel.

Temperaturer

Selvom det er tilladt at bruge dette produkt inden for temperaturområdet fra -30 °C (-22 °F) til +60 °C (140 °F), anbefales det at opbevare det på et tørt sted ved stuetemperatur.

Levetid

Den maksimale levetid (perioden mellem produktionsdato og kassationsdato) er resultatet af opbevaringsperioden før overdragelse til slutbrugeren og levetiden. For opbevaringsperioden på maks. 2 år før levering til slutbrugeren eller før køb, skal det sikres, at produkterne er:

- opbevares uden ekstreme temperatursvingninger;
- beskyttet mod UV-stråling, fugtighed, kemikalier og skadelige/aggressive miljøforhold og;
- opbevares i ubeskadiget original emballage.

Levetiden begynder ved levering til slutbrugeren og er maks. 10 år. Efter levering til slutbrugeren (bekræftelse ved f.eks. købskvittering/leveringsattest med serie-/batchnummer) kræves regelmæssige inspektioner af en kompetent person mindst en gang om året. Derudover skal de respektive landespecifikke regler overholdes, som kan foreskrive kortere perioder. Uanset den maksimale levetid afhænger kassationsalderen af produktets tilstand, dets brugsfrekvens og de eksterne brugsbetingelser. Alle personlige værnemidler mister holdbarhed i løbet af deres levetid. Levetiden bestemmes af brug, termiske, kemiske, mekaniske og skadelige/aggressive påvirkninger.

Ansvar og dets begrænsninger

SKYLOTEC er ikke ansvarlig for konsekvenserne af direkte, indirekte, utilsigtede eller andre skader, der opstår som følge af brugen af dets produkter. Enhver uautoriseret modifikation eller ændring, brug af dette produkt til formål, det ikke er designet til, er forbudt. Reparationer må kun udføres af SKYLOTEC. Hvis du opdager en produktionsfejl, skal du returnere produktet til den forhandler, du købte produktet af, eller direkte til SKYLOTEC.

Overensstemmelseserklæringen kan tilgås via følgende link: www.skylotec.com/downloads.

NEDERLANDS

Dit apparaat is ontworpen om u de mate van veiligheid te bieden die wordt verwacht van persoonlijke beschermingsmiddelen in overeenstemming met de Europese Verordening (EU) 2016/425.

BEGRIJP EN VOLG DEZE INSTRUCTIES ZORGVULDIG OP!

Activiteiten op hoogte zijn inherent gevaarlijk. Beoordeel de risico's en neem de nodige corrigerende maatregelen. Lees en begrijp alle instructies en waarschuwingen bij dit product voordat u het gebruikt en maak uzelf vertrouwd met het juiste gebruik, de mogelijkheden en beperkingen. Gebruikers van dit product dienen over voldoende lichamelijke en geestelijke conditie te beschikken, training te hebben ontvangen over het juiste gebruik van dit product of onder voortdurend toezicht van dergelijke personen te handelen. Bij werkzaamheden op hoogte moet een intern reddingsplan worden opgesteld. Het niet lezen en opvolgen van deze waarschuwingen kan een ernstig letsel of zelfs de dood tot gevolg hebben!

VEILIGHEIDSMAATREGELEN EN WAARSCHUWINGEN

a) Er zijn ontelbare en zelfs onvoorstelbare manieren om dit apparaat te gebruiken. Alleen technieken die worden getoond in de figuren die niet zijn doorgestreept of waarop een doodshoofd staat, worden aanbevolen en worden gedekt door de garantie.

b) Dit product mag uitsluitend worden gebruikt door voldoende geschoolde personen, anders moet de gebruiker voortdurend onder toezicht staan van geschoold personeel, dat garant moet staan voor de veiligheid. Dit omvat aansprakelijkheid voor schade, letsel en overlijden als gevolg van onjuist gebruik of misbruik van de apparatuur.

c) Dit product kan worden gebruikt in combinatie met persoonlijke beschermingsmiddelen die voldoen aan Verordening (EU) 2016/425 en compatibel zijn met de relevante informatie, aangezien combinaties van apparaten kunnen leiden tot onvoorziene risico's.

e) Bij werkzaamheden op hoogte moet de voorman zorgen voor goed beheer en planning (inclusief risicobeoordeling en reddingsplan) van de werkzaamheden die worden uitgevoerd.

f) De levensduur van dit product wordt verlengd als het voorzichtig wordt gebruikt. Vermijd in het bijzonder wrijving tegen schurende oppervlakken of scherpe randen.

g) De blokkerende werking van het toestel en dus je veiligheid kan verminderen als het toestel of het touw vuil, geolied, modderig of beijzeld is.

h) Langdurig gebruik in zoute omgevingen (bv. zeekliffen) kan de werking van het product beïnvloeden.

i) Stel het toestel niet bloot aan grote hitte of koude (zie werk- en voorraadtemperatuur).

j) Vermijd elk contact met chemische reagentia, aangezien deze de werking van dit product kunnen beïnvloeden. Neem in geval van twijfel contact op met de producent.

k) Dit apparaat is niet getest voor gebruik in een explosieve omgeving.

l) Vermijd het gebruik van dit product in de nabijheid van elektrische, chemische of thermische gevaren. Gebruik het niet in de buurt van bewegende machines.

m) Dit valstopapparaat mag nooit voor langere tijd (vooral buiten) op zijn plaats worden gelaten, bijvoorbeeld op een werkplek, vanwege de verwering van de textiele onderdelen (touw- en energieabsorber).

n) Het gebruik van handschoenen wordt aanbevolen.

2. Nomenclatuur van onderdelen

1 ankerlijn	5 valbeveiliger
2 ankerlijnverbinding	6 energieabsorber
3 markeringslabel	7 connector harnasbevestiging
4 eindknoop	

3. Uitleg van de markering

1. Modelnaam	8. Instructies & waarschuwingsborden
2. Fabrikant & adres	9. Modelcode
3. Productiedatum & serienummer	10.Interne barcode
4. Lees het instructieteken	11.Gegevensmatrix
5. Instantie die de productie van PPE controleert	12.Gebruikersidentificatie
	13.Datum volgende inspectie
6. Informatie over de normen	14.Horizontaal gebruik mogelijk (r ≥ 0,5 mm)
7. Lengte van de verankeringslijn	15. scherpe randen (r < 0,5 mm) verboden

4. Verbindingselement

Bevestig de valbeveiliger direct aan een EN 361 (A gemarkeerd) bevestigingspunt (afbeelding 4a). Er bestaan twee lengtes van het verbindingselement. De kortere versie (30 cm) wordt bij voorkeur gebruikt aan het sternale bevestigingspunt. De langere (40 cm) wordt bij voorkeur bevestigd aan het dorsale bevestigingspunt (afbeelding 4a). Bevestig de valbeveiliger niet aan een ander verbindingspunt op het harnas, zoals het ventrale bevestigingspunt (EN 813) of laterale bevestigingspunten (EN 358) (figuur 4b). Gebruik geen tussenelementen om de valbeveiliger met het harnas te verbinden, aangezien de valafstand en de daaruit voortvloeiende ernst van de val zou veranderen (afbeelding 4c en 4d).

5. Installatie van de ankerlijn en functietest

Bevestig de connector van de ankerlijn aan een anker dat voldoet aan EN 795 (of aan de geldende voorschriften). Zorg ervoor dat de structuur waarop u de ankers installeert een breeksterkte van 12 kN overschrijdt (afbeelding 5a). Om de prestaties te verbeteren, is het mogelijk om een gewicht van maximaal 15 kg aan de onderkant van de ankerlijn te bevestigen (afbeelding 5a). Gebruik uitsluitend de meegeleverde ankerlijnverbinding voor bevestiging aan het anker en draai de ankerlijn nooit ondersteboven, omdat het apparaat dan zijn werking verliest (afbeelding 5b).

Voor voordat je op je veiligheid vertrouwt altijd een functietest uit door het valbeveiligingssysteem langs de ankerlijn te schuiven en de vergrendeling te testen door het systeem naar beneden te trekken (afbeelding 5c).

6. Veiligheidscontrole

- Heb je volledige toestemming gekregen om met het werk te beginnen?
- Heb je de aanwezige risico's ingeschat en onder controle?
- Heb je een werkplan opgesteld met de veiligheidsmethodeverklaring waarin ook een reddingsplan is opgenomen?
- Zijn alle werknemers in het team volledig gekwalificeerd en begrijpen ze de risico's en het werkplan?
- Zijn alle veiligheidssystemen correct geïnstalleerd en heb je ze allemaal vóór gebruik gecontroleerd?

7. Verticaal gebruik

Zorg ervoor dat dat het touw zonder speling boven de valbeveiliger hangt en er vrij doorheen glijdt tijdens het opstijgen en afdalen (figuur 7a). tijdens het opstijgen en afdalen (afbeelding 7a). Laat nooit speling op de verankeringslijn (afbeelding 7b). Voorkom slingervallen door het anker direct boven het werkgebied te plaatsen. anker direct boven uw werkgebied te plaatsen. Zijdelingse verplaatsing mag niet meer zijn dan 1,5 m of 30° overschrijden (afbeelding 7c). **Klim nooit boven de hoogte van het anker (afbeelding 7d)! Zodra de werkplek is bereikt, draai de valbeveiliger omhoog zodat hij vastklikt aan de ankerlijn.** Deze maatregel voorkomt langere valpartijen of langzame trek van de ankerlijn door sterke wind. door sterke wind.

8. Gebruik op hellende en horizontale oppervlakken

SCOUT is met succes getest voor horizontaal gebruik en een gesimuleerde val over een rand (in deze tests is een stalen staaf met een radius van r = 0,5 mm zonder boren gebruikt). Het is daarom geschikt voor gebruik over soortgelijke randen zoals gewalste stalen profielen, houten balken of een beklede, afgeronde borstwering. Ondanks deze test moet rekening worden gehouden met het volgende bij horizontaal of hellend gebruik waarbij het risico bestaat om over een rand te vallen.

Als uit de risicobeoordeling die voor aanvang van de werkzaamheden wordt uitgevoerd, blijkt dat de valrand een bijzonder "scherpe" en/of "niet vrij van bramen" rand is (bijv. een niet beklede borstwering of een scherpe betonnen rand), dan: moeten er voor aanvang van de werkzaamheden overeenkomstige voorzorgsmaatregelen worden genomen om het risico van vallen over de rand uit te sluiten of; moet er een randbescherming worden gemonteerd of; moet er contact worden opgenomen met de fabrikant. Het ankerpunt voor de flexibele verankeringslijn mag zich niet onder het staniveau van de gebruiker bevinden (bijv. platform, plat dak). De doorbuiging van de lijn aan de rand (gemeten tussen de twee benen van de flexibele verankeringslijn) moet minstens 90° zijn. Respecteer de nodige vrije ruimte onder de rand.

Beperk slingerbewegingen tot een minimum door het anker loodrecht op de rand en er vanaf te plaatsen. De zijdelingse verplaatsing mag niet groter zijn dan 1,5 m of 30° (afbeelding 8a) of er moeten verankeringsvoorzieningen van klasse C of D volgens EN 795:2012 worden gebruikt. Als het deelsysteem wordt gebruikt met een verankeringsvoorziening van type C met een horizontale flexibele verankeringslijn, moet bij het bepalen van de benodigde vrije ruimte onder de gebruiker ook rekening worden gehouden met de doorbuiging van de verankeringsvoorziening. Let op de details in de gebruiksaanwijzing van het verankeringssysteem. Laat nooit speling op de verankeringslijn (afbeelding 8b). De lengte mag alleen worden aangepast als de gebruiker niet in de richting van de valrand beweegt. Als de werkplek is bereikt, draai dan de valbeveiliger in de richting van het anker zodat deze vastklikt op de ankerlijn. Deze maatregel kan het vallen over de rand helemaal voorkomen en de lengte van de val beperken. Na een val over een rand bestaat het risico op letsel tijdens het vangen als de vallende persoon tegen delen van het gebouw of de constructie stoot. Er moeten speciale reddingsmaatregelen worden voorgeschreven en getraind voor het geval iemand over een rand valt.

9. Omgaan met de valbeveiliger

De val valbeveiliger is ontworpen om met zeer weinig wrijving langs de ankerlijn te glijden. Bij **verticaal gebruik** is zelden tussenkomst vereist. In dat geval moet u de bewegingsrichting kort omkeren totdat de valbeveiliger regelmatig glijdt.

Als de valbeveiliger niet goed glijdt bij **horizontale of hellende toepassingen**, zijn er twee mogelijkheden om handmatig in te grijpen.

- De ankerlijn boven de valbeveiliger mag door de handen worden geschoven in een verticale positie. Bij een val of paniekreactie zal een stoot tegen de valbeveiliger leiden tot blokkering van het apparaat (afbeelding 9a).
- De valbeveiliger kan handmatig opengehouden worden door hem tussen duim en wijsvinger te klemmen. Bij een val of een intrinsieke reflexreactie grijpt de gebruiker het apparaat met de hele handpalm vast, waardoor het blokkeert op de ankerlijn (afbeelding 9b). Pak het apparaat nooit ondersteboven vast op zo'n manier dat slechts een deel van het apparaat in de handpalm rust, omdat een reflexmatige knijpbeweging bij een val mogelijk niet leidt tot blokkering (afbeelding 9c). Houd het apparaat ook niet open door het voor de nok of de schuifsleuf vast te houden op een manier die vrije beweging van een van beide verhindert.

10.Veilige valhoogte onder de voeten

Het is essentieel voor de veiligheid om de vrije ruimte onder de gebruiker te controleren die nodig is om een val veilig te breken. Door een lage valfactor aan te houden, worden valafstanden aanzienlijk beperkt en kan er veiliger worden gewerkt! Veilige vrije ruimte onder voeten bij **verticale toepassingen** moet groter zijn dan de som van:

- De valfactor maal de lengte van het verbindingselement;
- rek van de energieabsorber;
- rek in het systeem (rek in ankerlijn, harnas en lichaam);
- extra afstand als gevolg van mogelijke verplaatsing uit het verticale vlak;
- veiligheidsafstand (1 m).

Wanneer de valfactor de 0 nadert, vermindert de veilige valvrijheid tot de hoeveelheid rek in het systeem die wordt uitgeoefend door het totale gewicht van de gebruiker. De veilige vrije ruimte onder de voeten in **horizontale en hellende toepassingen** moet groter zijn dan de som van:

- 2 keer de hoogte van de voeten tot het bevestigingspunt van de harnasgordel;
- rek van de energieabsorber;
- rek in het systeem (rek van ankerlijn, harnas en lichaam);
- extra afstand als gevolg van mogelijke verplaatsing van loodrecht op de rand;
- veiligheidsafstand (1 m).

De onderstaande veilige afstanden zijn afgeleid van tests met starre testmassa's en kunnen afwijken van waarden bij werkelijke valpartijen.

ALGEMENE INFORMATIE

Regelmatig onderzoek:

- Regelmatige periodieke inspecties moeten ten minste eenmaal per jaar en volgens de aanbevelingen van de fabrikant worden uitgevoerd door een bevoegd persoon. Hiervoor moet een inspectieregister worden opgesteld. Verder raden we ten zeerste aan dat één set apparatuur door slechts één persoon wordt gebruikt, omdat de gebruiksgeschiedenis op deze manier het beste kan worden achterhaald en begrepen.
- Voor elk gebruik is het van vitaal belang om alle persoonlijke beschermingsmiddelen (PPE) te controleren. Controleer of alle onderdelen van het toestel (touw, hechtingen, verbindingsstukken, energieabsorber, valstopapparaat) foutloos zijn en in goede staat verkeren.
- Aarzel niet om het apparaat uit gebruik te nemen als:
  - Het niet door de inspectie komt.
  - Het aanzienlijke slijtage, vervorming, scheuren en corrosie vertoont.
  - Uitgeklapte energieabsorber (rode lint op de absorber is gescheurd).
  - Na overbelasting of een grote schok. Ze kunnen interne of onzichtbare schade veroorzaken die de sterkte aanzienlijk kan verzwakken. In geval van onzekerheid het apparaat als beschadigd behandelen of SKYLOTEC raadplegen.
  - Wanneer de volledige gebruiksgeschiedenis niet bekend is.

Verpakking, opslag, transport, onderhoud en reiniging

Elk product is verpakt met de bijbehorende INSTRUCTIES VOOR GEBRUIK.

Correct onderhoud, opslag en transport zijn noodzakelijk voor een goede werking van het product (en al uw apparatuur) en dus voor uw veiligheid.

Reinig het product met een borstel onder stromend koud huishoudelijk water. Als de vlekken blijven, reinig het dan in lauw water met gewone zeep. Spoel vervolgens grondig af, veeg de metalen onderdelen af met een handdoek en droog op natuurlijke wijze in een schaduwrijke, geventileerde ruimte uit de buurt van warmtebronnen.

Smeer de bewegende verbindingen van de valbeveiliger en de verbindingsstukken indien nodig spaarzaam in met een waterafstotend en koudebestendig smeermiddel.

Temperaturen

Hoewel het toegestaan is om dit product te gebruiken binnen het temperatuurbereik van -30 °C (-22 °F) tot +60 °C (140 °F), is het raadzaam om het op te slaan op een droge plaats bij kamertemperatuur.

Levensduur

De maximale levensduur (periode tussen productiedatum en weggooidatum) is afhankelijk van de opslagperiode voor overdracht aan de eindgebruiker en de levensduur.

Voor de opslagperiode van max. 2 jaar voor de levering aan de eindgebruiker of voor de aankoop, moet ervoor gezorgd worden dat de producten

- worden opgeslagen zonder extreme temperatuurschommelingen,
- beschermd tegen UV-straling, vochtigheid, chemicaliën en schadelijke/agressieve omgevingsfactoren en
- worden opgeslagen in onbeschadigde originele verpakking.

De levensduur begint bij levering aan de eindgebruiker en is max. 10 jaar. Na levering aan de eindgebruiker (controle door bijv. aankoopbon/afleverbon met serie-/batchnummer) zijn regelmatige inspecties door een bevoegd persoon vereist, ten minste eenmaal per jaar. Bovendien moeten de respectieve landspecifieke voorschriften worden nageleefd, die kortere periodes kunnen voorschrijven.

Ongeacht de maximale levensduur is de leeftijd waarop een product moet worden weggegooid afhankelijk van de staat van het product, de gebruiksfrequentie en de externe gebruiksomstandigheden. Elk PBM verliest aan duurzaamheid tijdens zijn levensduur. De levensduur wordt bepaald door gebruik, thermische, chemische, mechanische en schadelijke/agressieve invloeden.

Aansprakelijkheid en haar beperkingen

SKYLOTEC is niet verantwoordelijk voor de gevolgen van directe, indirecte, accidentele of andere schade die voortvloeit uit het gebruik van haar producten. Ongeoorloofde wijzigingen of veranderingen, gebruik van dit product voor doeleinden waarvoor het niet ontworpen is, zijn verboden. Reparaties worden uitsluitend door SKYLOTEC uitgevoerd. Indien u een productiefout ontdekt, dient u het product terug te sturen naar de wederverkoper waar u het product gekocht heeft of rechtstreeks naar SKYLOTEC.

De conformiteitsverklaring is toegankelijk via de volgende link: www.skylotec.com/downloads.

SCOUT

EN 353-2:2002, PPE-R/11.075

MAT-BA-0148-01, 14. 3. 2024

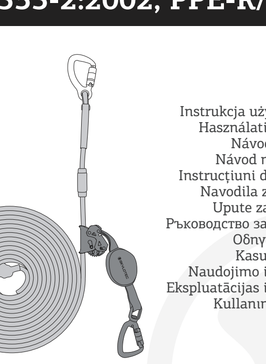

Instrukcja użytkowania PL
Használati útmutató HU
Návod k použití CZ
Návod na použitie SK
Instrucţiuni de utilizare RO
Navodila za uporabo SL
Upute za upotrebu HR
Ръководство за употреба BG
Οδηγίες χρήσης GR
Kasutusjuhend EE
Naudojimo instrukcija LT
Ekspluatācijas instrukcija LV
Kullanım kılavuzu TR
日本語 CN

© SKYLOTEC

POLSKI

To urządzenie zostało zaprojektowane w celu zapewnienia poziomu bezpieczeństwa oczekiwanego od środków ochrony indywidualnej zgodnie z europejskim rozporządzeniem (UE) 2016/425.

NALEŻY DOKŁADNIE ZROZUMIEĆ I PRZESTRZEGAĆ TYCH INSTRUKCJI!

Czynności wykonywane na wysokości są z natury niebezpieczne. Należy ocenić związane z nimi ryzyko i wdrożyć niezbędne działania naprawcze. Przed użyciem tego produktu należy przeczytać i zrozumieć wszystkie dołączone do niego instrukcje i ostrzeżenia oraz zapoznać się z jego prawidłowym użytkowaniem, możliwościami i ograniczeniami. Użytkownicy tego produktu powinni wykazywać się zadowalającą sprawnością fizyczną i umysłową, odbyć szkolenie w zakresie prawidłowego użytkowania tego produktu lub działać pod stałym nadzorem takich osób. Prace na wysokości powinny mieć wdrożony wewnętrzny plan ratunkowy. Niezapoznanie się z tymi ostrzeżeniami i nieprzestrzeganie ich może skutkować poważnymi obrażeniami, a nawet śmiercią!

ŚRODKI BEZPIECZEŃSTWA I OSTRZEŻENIA

a) Istnieją niezliczone, a nawet niewyobrażalne sposoby korzystania z tego urządzenia. Tylko techniki pokazane na rysunkach, które nie są przekreślone lub nie przedstawiają czaszki, są zalecane i objęte gwarancją.
b) Niniejszy produkt musi być używany wyłącznie przez odpowiednio wykwalifikowane osoby, w przeciwnym razie użytkownik musi być stale nadzorowany przez przeszkolony personel, który musi zagwarantować bezpieczeństwo. Obejmuje to odpowiedzialność za szkody, obrażenia i śmierć spowodowane niewłaściwym użytkowaniem lub niewłaściwym użyciem sprzętu.
c) Ten produkt może być używany w połączeniu ze środkami ochrony indywidualnej zgodnymi z Rozporządzeniem (UE) 2016/425 i zgodnie z odpowiednimi informacjami, ponieważ kombinacje sprzętu mogą powodować nieprzewidziane zagrożenia.
e) W przypadku pracy na wysokości brygadzista musi zapewnić odpowiednie zarządzanie i planowanie (w tym ocenę ryzyka i plan ratunkowy) wykonywanej pracy.
f) Żywotność tego produktu zostanie wydłużona, jeśli będzie on używany z zachowaniem ostrożności. W szczególności należy unikać ocierania się o powierzchnie ścierne lub ostre krawędzie.
g) Działanie blokujące urządzenia, a tym samym bezpieczeństwo użytkownika, może być ograniczone, jeśli urządzenie lub lina są zabrudzone, zaolejone, zabłocone lub oblodzone.
h) Długotrwałe użytkowanie w słonym środowisku (np. na klifach morskich) może mieć wpływ na działanie produktu.
i) Nie wystawiaj urządzenia na działanie wysokich lub niskich temperatur (patrz temperatura pracy i przechowywania).
j) Unikać kontaktu z odczynnikami chemicznymi, ponieważ mogą one wpływać na działanie produktu. W razie wątpliwości należy skontaktować się z producentem.
k) To urządzenie nie zostało przetestowane pod kątem pracy w atmosferze wybuchowej.
l) Unikaj używania tego produktu w pobliżu zagrożeń elektrycznych, chemicznych lub termicznych. Nie używać w pobliżu poruszających się maszyn.
m) To urządzenie zabezpieczające przed upadkiem z wysokości nie powinno być nigdy pozostawione na dłuższy czas (szczególnie na zewnątrz), np. na stanowisku pracy, ze względu na pogorszenie się stanu części tekstylnych (liny i pochłaniacza energii) pod wpływem warunków atmosferycznych.
n) Zaleca się używanie rękawic

2. Nomenklatura części

1 lina kotwiczna
2 złącze liny kotwicznej
3 oznaczenie etykiety
4 węzeł końcowy
5 ogranicznik upadku
6 pochłaniacz energii
7 złącze mocowania wiązki przewodów

3. Wyjaśnienie oznaczenia

1. Nazwa modelu
2. Producent i adres
3. Data produkcji i numer seryjny
4. Przeczytaj znak instrukcji
5. Organ kontrolujący produkcję ppe
6. Informacje na temat standardów
7. Długość liny kotwicznej
8. Instrukcje i znaki ostrzegawcze
9. Kod modelu
10. Wewnętrzny kod kreskowy
11. Matryca danych
12. Identyfikacja użytkownika
13. Data następnej inspekcji
14. możliwe użycie poziome (r ≥ 0,5 mm)
15. ostre krawędzie (r < 0,5 mm) zabronione

4. Element łączący

Przymocuj urządzenie samohamowne bezpośrednio do punktu mocowania EN 361 (oznaczonego literą A) (rysunek 4a). Dostępne są dwie długości elementu łączącego. Krótsza wersja (30 cm) jest zalecana do mocowania do mostka. Dłuższa wersja (40 cm) jest zalecana do mocowania do grzbietowego punktu mocowania (rysunek 4a). Nie należy mocować urządzenia samohamownego do żadnego innego punktu połączenia na uprzęży, takiego jak brzuszny punkt mocowania (EN 813) lub boczne punkty mocowania (EN 358) (rysunek 4b). Nie używaj żadnych elementów pośrednich do połączenia urządzenia samohamownego z uprzężą, ponieważ odległość zatrzymania upadku i wynikająca z niej dotkliwość upadku uległyby zmianie (rysunek 4c i 4d).

5. Instalacja linii kotwicznej i test funkcjonalny

Przymocuj złącze linii kotwicznej do kotwicy zgodnej z normą EN 795 (lub zgodnie z obowiązującymi przepisami). Należy upewnić się, że wytrzymałość konstrukcji, na której instalowane są kotwy, przekracza 12 kN (rysunek 5a). Aby poprawić wydajność, możliwe jest przymocowanie ciężaru do 15 kg do dolnej części linii kotwiczącej (rysunek 5a). Do mocowania do kotwicy należy używać wyłącznie dostarczonego łącznika linii kotwiczącej i nigdy nie obracać linii kotwiczącej do góry nogami, ponieważ urządzenie traci swoją funkcję (rysunek 5b).
Przed poleganiem na bezpieczeństwie systemu zabezpieczającego przed upadkiem z wysokości należy zawsze przeprowadzić test działania, przesuwając go wzdłuż liny kotwiczącej i testując blokadę poprzez szarpnięcie w dół (rysunek 5c).

6. Kontrola bezpieczeństwa

- Czy uzyskałeś pełne zezwolenie na rozpoczęcie pracy?
- Czy oceniono i kontrolowano obecne zagrożenia?
- Czy opracowałeś plan pracy z oświadczeniem o metodach bezpieczeństwa, który obejmuje również plan ratunkowy?
- Czy wszyscy pracownicy w zespole są w pełni wykwalifikowani i rozumieją zagrożenia oraz plan pracy?
- Czy wszystkie systemy bezpieczeństwa są prawidłowo zainstalowane i czy każdy z nich został sprawdzony przed użyciem?

7. Użycie pionowe

Upewnij się, że lina zwisa bez luzu nad ogranicznikiem upadku i swobodnie przesuwa się przez niego podczas wchodzenia i schodzenia (rysunek 7a). Nigdy nie dopuszczaj do luzu na linie kotwiczącej (rysunek 7b). Zapobiegaj upadkom wahadłowym, umieszczając kotwę bezpośrednio nad obszarem roboczym. Przesunięcie boczne nie może przekraczać 1,5 m lub 30° (rysunek 7c). Nigdy nie wspinaj się powyżej wysokości kotwy (rysunek 7d)! Po dotarciu do miejsca pracy należy przesunąć ogranicznik upadku w górę, tak aby zablokował się na linie kotwiczącej. Środek ten zapobiegnie dłuższym upadkom lub powolnemu ciągnięciu liny kotwiczącej przez silny wiatr.

8. Zastosowanie na powierzchniach pochyłych i poziomych

SCOUT został pomyślnie przetestowany do użytku poziomego i wynikającego z tego symulowanego upadku na krawędź (w tych testach użyto pręta stalowego o promieniu r = 0,5 mm bez wiertel). W związku z tym nadaje się do stosowania na podobnych krawędziach, takich jak walcowane profile stalowe, drewniane belki lub zaokrąglony parapet. Niezależnie od tego testu, należy wziąć pod uwagę następujące kwestie w przypadku zastosowania poziomego lub pochyłego, gdzie istnieje ryzyko upadku na krawędź.
Jeśli ocena ryzyka przeprowadzona przed rozpoczęciem pracy wykaże, że krawędź upadku jest szczególnie „ostra" i/lub „nie wolna od zadziorów" (np. nieobudowany parapet lub ostra krawędź betonowa), wówczas: przed rozpoczęciem pracy należy podjąć odpowiednie środki ostrożności, aby wykluczyć ryzyko upadku na krawędź lub; przed rozpoczęciem pracy należy zamontować zabezpieczenie krawędzi lub; należy skontaktować się z producentem. Punkt kotwiczenia elastycznej linii kotwiczącej nie może znajdować się poniżej poziomu stanowiska użytkownika (np. platformy, płaskiego dachu). Odchylenie linii na krawędzi (mierzone między dwiema nogami elastycznej linii kotwiczącej) musi wynosić co najmniej 90°. Przestrzegaj niezbędnej wolnej przestrzeni pod krawędzią.
Zminimalizuj upadki wahadłowe, ustawiając kotwę prostopadle do krawędzi i z dala od niej. Przesunięcie boczne nie może przekraczać 1,5 m lub 30° (rysunek 8a) lub należy użyć urządzeń kotwiczących klasy C lub D zgodnie z normą EN 795:2012. Jeśli system częściowy jest używany z urządzeniem kotwiczącym typu C z poziomą elastyczną linią kotwiczącą, ugięcie urządzenia kotwiczącego należy również wziąć pod uwagę przy określaniu wymaganej wolnej przestrzeni pod użytkownikiem. Należy zwrócić uwagę na szczegóły zawarte w instrukcji obsługi urządzenia kotwiczącego. Nigdy nie dopuszczaj do luzu na linie kotwiczącej (rysunek 8b). Długość można regulować tylko wtedy, gdy użytkownik nie porusza się w kierunku krawędzi upadku. Po dotarciu do miejsca pracy należy przesunąć urządzenie samozaciskowe w kierunku kotwicy, aby zablokowało się na linie kotwiczącej. Środek ten może w ogóle zapobiec upadkowi przez krawędź i ograniczyć długość upadku. Po upadku nad krawędzią istnieje ryzyko obrażeń podczas chwytania, jeśli spadająca osoba uderzy o części budynku lub konstrukcji. W przypadku upadku przez krawędź należy przewidzieć i przeszkolić specjalne środki ratunkowe.

9. Obsługa urządzenia samohamownego

Urządzenie samozaciskowe zostało zaprojektowane do przesuwania się wzdłuż liny kotwiczącej z bardzo małym tarciem. Użycie w **pozycji pionowej** rzadko wymaga jakiejkolwiek interwencji. W takim przypadku należy na chwilę odwrócić kierunek ruchu, aż do przywrócenia normalnego poślizgu.
Jeśli urządzenie samozaciskowe nie przesuwa się dobrze w **zastosowaniach poziomych lub pochyłych**, istnieją dwa możliwe tryby dozwolonej interwencji ręcznej.
- Linę kotwiczącą nad urządzeniem samohamownym można wsunąć przez dłonie w pozycji pionowej. W przypadku upadku lub reakcji paniki uderzenie w urządzenie samohamowne spowoduje zablokowanie urządzenia (rysunek 9a).
- Urządzenie samozaciskowe można otworzyć ręcznie, ściskając je między kciukiem a palcem wskazującym. W przypadku upadku lub wewnętrznej reakcji odruchowej użytkownik chwyci urządzenie całą dłonią, blokując je na linie kotwiczącej (rysunek 9b). Nigdy nie chwytaj urządzenia do góry nogami w taki sposób, aby tylko część urządzenia spoczywała na dłoni, ponieważ odruchowe ściśnięcie podczas upadku może nie spowodować zablokowania (rysunek 9c). Nie należy również utrzymywać urządzenia w pozycji otwartej, trzymając je za krzywkę lub gniazdo sworznia przesuwnego w sposób uniemożliwiający swobodny ruch któregokolwiek z nich.

10. Bezpieczny prześwit poniżej stóp

Dla bezpieczeństwa istotne jest sprawdzenie wolnej przestrzeni wymaganej pod użytkownikiem w celu bezpiecznego zatrzymania upadku. Utrzymywanie niskiego współczynnika upadku znacznie ograniczy odległości upadku i pozwoli na bezpieczniejszą pracę! Bezpieczny prześwit poniżej stóp w **zastosowaniach pionowych** musi być większy niż suma:
- Współczynnik opadania razy długość elementu łączącego;
- rozciągliwość pochłaniacza energii;
- rozciągnięcie w systemie (rozciągnięcie liny kotwicznej, rozciągnięcie uprzęży i rozciągnięcie ciała);
- dodatkowa odległość wynikająca z możliwego odchylenia od pionu;
- odległość bezpieczeństwa (1 m).

Gdy współczynnik upadku zbliża się do 0, bezpieczny prześwit upadku zmniejsza się do wielkości naprężenia w systemie wywieranego przez całkowitą masę użytkownika.
Bezpieczny prześwit pod stopami w zastosowaniach poziomych i pochyłych musi być większy niż suma:
- 2-krotność wysokości od stóp do punktu mocowania uprzęży;
- rozciągliwość pochłaniacza energii;
- rozciągnięcie w systemie (rozciągnięcie liny kotwicznej, rozciągnięcie uprzęży i rozciągnięcie ciała);
- dodatkowa odległość wynikająca z możliwego przesunięcia od prostopadłości do krawędzi;
- odległość bezpieczeństwa (1 m).

Poniższe bezpieczne prześwity pochodzą z testów ze sztywnymi masami testowymi i mogą różnić się od wartości w rzeczywistych upadkach.

INFORMACJE OGÓLNE

Regularne badanie:
- Regularne kontrole okresowe muszą być przeprowadzane przez kompetentną osobę co najmniej raz w roku i zgodnie z zaleceniami producenta. W tym celu należy prowadzić rejestr kontroli. Ponadto szczerze zalecamy, aby jeden zestaw sprzętu był używany tylko przez jedną osobę, ponieważ w ten sposób można najlepiej prześledzić i zrozumieć historię jego użytkowania.
- Przed każdym użyciem należy koniecznie sprawdzić cały sprzęt PPE, który ma być używany. Należy sprawdzić, czy wszystkie elementy urządzenia (lina, szwy, złącza, pochłaniacz energii, ogranicznik upadku) są sprawne i w dobrym stanie.
- Nie wahaj się wycofać urządzenia, jeśli:
  - Nie przejdzie pomyślnie inspekcji.
  - Wykazuje znaczne zużycie, odkształcenia, pęknięcia i korozję.
  - Wdrożony pochłaniacz energii (czerwona taśma na pochłaniaczu jest rozdarta).
  - Po przeciążeniu lub silnym uderzeniu. Mogą one spowodować wewnętrzne lub niewidoczne uszkodzenia, które mogą znacznie osłabić jego wytrzymałość. W razie wątpliwości należy traktować urządzenie jako uszkodzone lub skonsultować się z firmą SKYLOTEC.
  - Gdy jego pełna historia użytkowania nie jest znana.

Pakowanie, przechowywanie, transport, konserwacja i czyszczenie
Do każdego produktu dołączona jest INSTRUKCJA UŻYTKOWANIA.
Prawidłowa konserwacja, przechowywanie i procedury transportowe są niezbędne do zapewnienia prawidłowego działania produktu (jak również całego sprzętu), a tym samym bezpieczeństwa użytkownika. Produkt należy czyścić szczotką pod bieżącą zimną wodą z sieci wodociągowej. Jeśli plamy nie znikną, wyczyść go w letniej wodzie z dodatkiem zwykłego mydła. Następnie dokładnie spłukać, wytrzeć metalowe części ręcznikiem i wysuszyć w sposób naturalny w zacienionym, wentylowanym miejscu z dala od źródeł ciepła. W razie potrzeby należy oszczędnie nasmarować ruchome złącza urządzenia samohamownego i łączników środkiem hydrofobowym i odpornym na zimno.

Temperatury
Chociaż dopuszczalne jest używanie tego produktu w zakresie temperatur od -30 °C (-22 °F) do +60 °C (140 °F), zaleca się przechowywanie go w suchym miejscu w temperaturze pokojowej.

Dożywotni
Maksymalny okres użytkowania (okres między datą produkcji a datą wyrzucenia) wynika z okresu przechowywania przed przekazaniem użytkownikowi końcowemu i okresu użytkowania. W okresie przechowywania wynoszącym maks. 2 lata przed dostawą do użytkownika końcowego lub przed zakupem, należy upewnić się, że produkty są
- przechowywane bez ekstremalnych wahań temperatury;
- ochrona przed promieniowaniem UV, wilgocią, chemikaliami i szkodliwymi/agresywnymi warunkami środowiskowymi oraz;
- przechowywane w nieuszkodzonym oryginalnym opakowaniu.

Okres użytkowania rozpoczyna się w momencie dostawy do użytkownika końcowego i wynosi maks. 10 lat. Po dostarczeniu do użytkownika końcowego (weryfikacja na podstawie np. dowodu zakupu/dowodu dostawy z numerem seryjnym/numerem partii) wymagane są regularne kontrole przeprowadzane przez kompetentną osobę co najmniej raz w roku. Ponadto należy przestrzegać odpowiednich przepisów krajowych, które mogą określać krótsze okresy.
Niezależnie od maksymalnego okresu użytkowania, wiek wyrzucenia zależy od stanu produktu, częstotliwości jego użytkowania i zewnętrznych warunków użytkowania. Każdy środek ochrony indywidualnej traci trwałość w trakcie okresu użytkowania. Żywotność zależy od użytkowania, czynników termicznych, chemicznych, mechanicznych i szkodliwych/agresywnych.

Odpowiedzialność i jej ograniczenia
SKYLOTEC nie ponosi odpowiedzialności za konsekwencje bezpośrednich, pośrednich, przypadkowych lub jakichkolwiek innych uszkodzeń wynikających z użytkowania swoich produktów. Wszelkie nieautoryzowane modyfikacje lub zmiany, używanie tego produktu do celów, do których nie został zaprojektowany, są zabronione. Naprawy mogą być wykonywane wyłącznie przez firmę SKYLOTEC. W przypadku wykrycia wady produkcyjnej należy zwrócić produkt do sprzedawcy, od którego został zakupiony lub bezpośrednio do SKYLOTEC.
Deklaracja zgodności jest dostępna pod następującym linkiem: www.skylotec.com/downloads.

MAGYAR

Ezt a készüléket úgy terveztük, hogy az (EU) 2016/425 európai rendeletnek megfelelően az egyéni védőfelszereléstől elvárt biztonsági szintet nyújtsa.

ÉRTSE MEG ÉS GONDOSAN KÖVESSE EZEKET AZ UTASÍTÁSOKAT!

A magasban végzett tevékenységek természetüknél fogva veszélyesek. Értékelje az ezzel járó kockázatokat, és hajtsa végre a szükséges korrekciós intézkedéseket. A termék használata előtt olvassa el és értse meg a termékhez mellékelt összes utasítást és figyelmeztetést, és ismerje meg a termék megfelelő használatát, képességeit és korlátait. A termék felhasználóinak megfelelő fizikai és szellemi alkalmassággal kell rendelkezniük, a termék megfelelő használatára vonatkozó képzésben kell részesülniük, vagy ilyen személyek állandó felügyelete mellett kell eljárniuk. A magasban végzett munkákhoz belső mentési tervet kell készíteni. A figyelmeztetések elolvasásának és betartásának elmulasztása súlyos sérülésekhez vagy akár halálhoz is vezethet!

BIZTONSÁGI INTÉZKEDÉSEK ÉS FIGYELMEZTETÉSEK

a) Az eszköznek számtalan, sőt elképzelhetetlen felhasználási módja van. Csak az ábrákon látható, nem áthúzott vagy koponyát ábrázoló technikák ajánlottak és a garancia hatálya alá tartoznak.
b) Ezt a terméket kizárólag megfelelően képzett személyek használhatják, ellenkező esetben a felhasználót folyamatosan képzett személyzetnek kell felügyelnie, aki garantálja a biztonságot. Ez magában foglalja a felelősséget a berendezés nem megfelelő használata vagy helytelen használata miatt keletkezett károk, sérülések és halálesetek ellen.
c) Ez a termék az (EU) 2016/425 rendeletnek megfelelő és a vonatkozó információkkal összeegyeztethető egyéni védőeszközökkel kombinálva használható, mivel a felszerelések kombinációja előre nem látható kockázatokat eredményezhet.
e) Magasban végzett munka esetén a művezetőnek gondoskodnia kell az elvégzendő munka megfelelő irányításáról és tervezéséről (beleértve a kockázatértékelést és a mentési tervet).
f) A termék élettartama meghosszabbodik, ha gondosan használják. Különösen kerülje a dörzsölő felületekkel vagy éles élekkel való dörzsölést.
g) Az eszköz blokkoló hatása és ezáltal az Ön biztonsága csökkenhet, ha az eszköz vagy a kötél piszkos, olajos, sáros vagy jeges.
h) A sós környezetben (pl. tengeri sziklák) történő tartós használat befolyásolhatja a termék teljesítményét.
i) Ne tegye ki a készüléket jelentős hőnek vagy hidegnek (lásd munka- és raktárhőmérséklet).
j) Kerülje a vegyi reagensekkel való érintkezést, mivel azok befolyásolhatják a termék teljesítményét. Kétség esetén forduljon a gyártóhoz.
k) Ezt a készüléket nem tesztelték robbanásveszélyes környezetben való működésre.
l) Kerülje a termék használatát elektromos, kémiai vagy termikus veszélyek közelében. Ne használja mozgó gépek közelében.
m) Ezt a leesésgátló eszközt soha nem szabad hosszabb ideig (különösen a szabadban), pl. egy munkahelyen, a textilrészek (kötél és energiaelnyelő) időjárás okozta károsodása miatt a helyén hagyni.
n) Kesztyű használata ajánlott.

2. Az alkatrészek nómenklatúrája

1 horgonykötél
2 horgonykötél csatlakozó
3 jelölőcímke
4 végcsomó
5 leesésgátló
6 energiaelnyelő
7 kábelköteg rögzítő csatlakozó

3. A jelölés magyarázata

1. Modell név
2. Gyártó és cím
3. Gyártási dátum és sorozatszám
4. Olvassa el a használati utasítást
5. A ppe gyártását ellenőrző szerv
6. A szabványokra vonatkozó információk
7. A horgonykötél hossza
8. Utasítások és figyelmeztető táblák
9. Modell kód
10. Belső vonalkód
11. Adatmatrix
12. Felhasználó azonosítása
13. A következő ellenőrzés időpontja
14.Vízszintes használat lehetséges (r ≥ 0,5 mm)
15. Éles élek (r < 0,5 mm) tilosak

4. Csatlakozó elem

A lezuhanásgátlót közvetlenül egy EN 361 (A jelölésű) rögzítési pontra kell rögzíteni (4a. ábra). A csatlakozóelem kétféle hosszúságú. A rövidebb (30 cm) változatot lehetőleg a szegycsonti rögzítési ponthoz csatlakoztatva kell használni. A hosszabb (40 cm) változatot lehetőleg a háti rögzítési ponthoz rögzítve kell használni (4a. ábra). A zuhanásgátlót ne rögzítse a hám más csatlakozási pontjához, például a hasi rögzítési ponthoz (EN 813) vagy az oldalsó rögzítési pontokhoz (EN 358) (4b. ábra). Ne használjon semmilyen közbenső elemet a lezuhanásgátló és a hám összekapcsolására, mivel a lezuhanásgátló távolsága és az esés súlyossága megváltozna (4c. és 4d. ábra).

5. A horgonykötél felszerelése és működési teszt

Csatlakoztassa a horgonykötél csatlakozóját egy EN 795 szabványnak megfelelő horgonyhoz (vagy az érvényes előírásoknak megfelelően). Győződjön meg arról, hogy a szerkezet, amelyre a horgonyokat felszereli, meghaladja a 12 kN szakítószilárdságot (5a. ábra). A teljesítmény javítása érdekében a horgonykötél aljára legfeljebb 15 kg súlyt lehet rögzíteni (5a. ábra). A horgonyhoz való rögzítéshez kizárólag a mellékelt horgonykötél-csatlakozót használja, és soha ne fordítsa a horgonykötelet fejjel lefelé, mert az eszköz elveszíti a funkcióját (5b. ábra).
Mielőtt a biztonságát a leesésgátló rendszerre bízná, mindig végezzen működési tesztet a rögzítőkötél mentén történő csúsztatással és a rögzítés tesztelésével, a lefelé irányuló rántással (5c. ábra).

6. Biztonsági ellenőrzés

- Megkapta a teljes engedélyt a munka megkezdésére?
- Értékelte és ellenőrizte a jelenlegi kockázatokat?
- Kidolgozott-e egy munkatervet a biztonsági módszertani nyilatkozattal, amely tartalmazza a mentési tervet is?
- A csapat minden dolgozója teljes mértékben képzett, és tisztában van a kockázatokkal és a munkatervvel?
- Minden biztonsági rendszer megfelelően van-e felszerelve, és elvégezte-e mindegyik használat előtti ellenőrzését?

7. Függőleges használat

Győződjön meg arról, hogy a kötél lazaság nélkül lóg a lezuhanásgátló felett, és szabadon csúszik rajta fel- és leszállás közben (7a. ábra). Soha ne hagyjon laza kötélzetet a horgonykötélen (7b. ábra). Előzze meg az ingaesést azáltal, hogy a horgonyt közvetlenül a munkaterület fölött helyezi el. Az oldalirányú elmozdulás nem haladhatja meg az 1,5 m-t vagy a 30°-ot (7c. ábra). Soha ne másszon a horgony magassága fölé (7d. ábra)! **A munkavégzés helyének elérése után pattintsa felfelé a lezuhanásgátlót, hogy az a horgonykötélen rögzüljön.** Ez az intézkedés megakadályozza a hosszabb zuhanásokat vagy a horgonykötél erős szél által kifejtett lassú húzását.

8. Használat ferde és vízszintes felületeken

A SCOUT-ot sikeresen tesztelték vízszintes használatra és az ebből eredő szimulált élre esésre (a tesztek során r = 0,5 mm sugarú acélrudat használtak, búrák nélkül.). Ezért alkalmas hasonló élek, mint például hengerelt acélprofilok, fagerendák vagy burkolt, lekerekített, lekerekített merevítésű parapet fölött történő használatra. Ettől a vizsgálattól függetlenül vízszintes vagy ferde használat esetén, ahol fennáll az élen való átesés veszélye, a következőket kell figyelembe venni.
Ha a munka megkezdése előtt elvégzett kockázatértékelés azt mutatja, hogy a leeső él különösen «éles» és/vagy «nem bordamentes» él (pl. burkolat nélküli merevített parapet vagy éles betonél), akkor: a munka megkezdése előtt megfelelő óvintézkedéseket kell tenni a peremre való ráesés kockázatának kizárása érdekében, vagy; a munka megkezdése előtt fel kell szerelni egy élvédőt, vagy; kapcsolatba kell lépni a gyártóval. A rugalmas rögzítőkötél rögzítési pontja nem lehet a felhasználó állásszintje alatt (pl. emelvény, lapos tető). A kötél lehajlásának a peremnél (a rugalmas rögzítőkötél két lába között mérve) legalább 90°-osnak kell lennie. Tartsa tiszteletben a szükséges szabad helyet a perem alatt.
Minimalizálja az ingaesést a horgony a peremre merőlegesen és attól távolabb történő elhelyezésével. Az oldalirányú elmozdulás nem haladhatja meg az 1,5 m-t vagy a 30°-ot (8a. ábra), vagy az EN 795:2012 szabvány szerinti C vagy D osztályú rögzítőeszközöket kell használni. Ha a részleges rendszert vízszintes, rugalmas rögzítőkötéllel ellátott C típusú rögzítőszerkezettel használják, a felhasználó alatti szükséges szabad tér meghatározásakor a rögzítőszerkezet elmozdulását is figyelembe kell venni. Figyeljen a rögzítőeszköz használati utasításában szereplő részletekre. Soha ne hagyjon lazaságot a rögzítőkötélen (8b. ábra). A hossz csak akkor állítható be, ha a felhasználó nem mozog a leesési él irányába. A munkavégzés helyének elérése után a lezuhanásgátlót a horgony felé kell pattintani, hogy az rögzüljön a horgonykötélen. Ez az intézkedés megakadályozhatja, hogy egyáltalán átessen a peremre, és korlátozhatja a zuhanás hosszát. A peremre esés után fennáll a sérülések veszélye az elfogás során, ha a zuhanó személy az épület vagy az építmény részeinek ütközik. Különleges mentési intézkedéseket kell előírni és kiképezni a peremre történő lezuhanás esetére.

9. A leesésgátló kezelése

A lezuhanásgátlót úgy tervezték, hogy nagyon kis súrlódással csússzon a horgonykötél mentén. Használat **függőleges alkalmazás** ritkán igényel beavatkozást. Ha a lezuhanásgátló rögzül, fordítsa vissza röviden a a mozgás irányát, amíg a szabályos csúszás vissza nem áll.
Ha a lezuhanásgátló **vízszintes vagy ferde alkalmazás** esetén nem csúszik jól, akkor két lehetőség van megengedett kézi beavatkozási mód.
- A leesésgátló feletti rögzítőkötelet függőleges helyzetben a kezeken keresztül lehet csúsztatni. Zuhanás vagy pánikreakció esetén a leesésgátlónak való ütközés a leesésgátló blokkolását eredményezi. a készülék blokkolását eredményezi (9a. ábra).
- A lezuhanásgátlót kézzel úgy lehet nyitva tartani, hogy a hüvelykujj és a kézfej közé szorítjuk. mutatóujj között. Elesés vagy belső reflexreakció esetén a felhasználó a készüléket az alábbi eszközökkel fogja meg. a teljes tenyerével, így blokkolva azt a rögzítőkötélen (9b. ábra). Soha ne fogja meg az eszközt fejjel lefelé úgy, hogy az eszköznek csak egy része van a tenyerében, mert eséskor reflexszerűen megszorítja az eszközt. nem biztos, hogy blokkolást eredményez (9c. ábra). Ugyanígy ne tartsa az eszközt nyitva azáltal, hogy a kezében tartja a bütyköt vagy a csúszótüske nyílását oly módon, hogy megakadályozza bármelyik szabad mozgását.

10. Biztonságos zuhanási távolság a lábak alatt

A biztonság szempontjából alapvető fontosságú annak ellenőrzése, hogy a felhasználó alatt mekkora szabad tér szükséges a zuhanás biztonságos megállításához. Az alacsony esési tényező megtartása nagymértékben korlátozza a zuhanási távolságokat, és biztonságosabb munkavégzést tesz lehetővé! A **függőleges alkalmazásokban** a lábak alatti biztonságos távolságnak nagyobbnak kell lennie, mint a következők összege:
- Az esési tényező szorozva a csatlakozóelem hosszával;
- energiaelnyelő nyújtás;
- nyúlás a rendszerben (a horgonykötél nyúlása, a heveder nyúlása és a test nyúlása);
- a függőlegestől való esetleges elmozdulásból eredő többlettávolság;
- biztonsági távolság (1 m).

A 0-hoz közelítő esési tényezővel a biztonságos esési távolság a felhasználó teljes súlya által a rendszerben kifejtett nyúlás mértékére csökken. **Vízszintes és ferde alkalmazásokban** a lábak alatti biztonságos távolságnak nagyobbnak kell lennie, mint a következők összege:
- A lábaktól a hám rögzítési pontjáig mért magasság 2-szerese;
- energiaelnyelő nyújtás;
- nyúlás a rendszerben (a horgonykötél nyúlása, a hám nyúlása és a test nyúlása);
- a peremre merőlegesen a peremtől való esetleges elmozdulásból adódó többlettávolság;
- biztonsági távolság (1 m).

Az alábbi biztonságos távolságok merev próbatömegekkel végzett vizsgálatokból származnak, és eltérhetnek a tényleges esések során mért értékektől.

ÁLTALÁNOS INFORMÁCIÓK

Rendszeres vizsgálat:
- A rendszeres időszakos ellenőrzéseket évente legalább egyszer, a gyártó ajánlásainak megfelelően, hozzáértő személynek kell elvégeznie. Ebből a célból ellenőrzési jegyzőkönyvet kell készíteni. Továbbá őszintén javasoljuk, hogy egy felszerelést csak egy személy használjon, mivel a használat története így követhető nyomon és érthető meg a legjobban.
- Minden egyes használat előtt elengedhetetlen a használni kívánt egyéni védőfelszerelés ellenőrzése. Ellenőrizze, hogy az eszköz minden alkatrésze (kötél, öltések, csatlakozók, energiaelnyelő, lezuhanásgátló) hibátlan és jó állapotban van.
- Ne habozzon a készülék visszavonásától, ha:
  - Nem megy át az ellenőrzésen.
  - Jelentős kopást, deformációt, repedéseket és korróziót mutat.
  - Kihelyezett energiaelnyelő (az elnyelőn lévő piros szalag elszakadt).
  - Túlterhelés vagy nagyobb ütközés után. Olyan belső vagy láthatatlan sérüléseket okozhatnak, amelyek jelentősen gyengíthetik a szilárdságát. Bizonytalanság esetén kezelje a készüléket sérültként, vagy forduljon a SKYLOTEC-hez.
  - Ha a teljes használati előzményei nem ismertek.

Csomagolás, tárolás, szállítás, karbantartás és tisztítás
Minden termékhez mellékeljük a HASZNÁLATI ÚTMUTATÓT.
A megfelelő karbantartási, tárolási és szállítási eljárások elengedhetetlenek a termék (valamint az összes berendezés) megfelelő működéséhez és ezáltal az Ön biztonságához. Tisztítsa meg a terméket egy kefével folyó hideg háztartási víz alatt. Ha a foltok továbbra is fennállnak, tisztítsa meg langyos vízben, közönséges szappannal. Ezután alaposan öblítse le, törölje át a fémrészeket törülközővel, és természetes módon szárítsa meg árnyékos, szellős helyen, hőforrásoktól távol. Szükség esetén kíméletesen kenje be a lezuhanásgátló és a csatlakozók mozgó ízületeit vízlepergető és hidegálló kenőanyaggal.

Hőmérsékletek
Bár a termék használata -30 °C (-22 °F) és +60 °C (140 °F) közötti hőmérséklettartományban megengedett, ajánlatos száraz helyen, szobahőmérsékleten tárolni.

Élethosszig tartó
A maximális élettartam (a gyártási dátum és a selejtezési dátum közötti időszak) a végfelhasználónak történő átadás előtti tárolási időszakból és az élettartamból adódik. A tárolási időtartamra max. A végfelhasználónak történő kiszállítás vagy a vásárlás előtt 2 évvel biztosítani kell, hogy a termékek:
- szélsőséges hőmérséklet-ingadozás nélkül tárolják;
- védett az UV-sugárzástól, a nedvességtől, a vegyi anyagoktól és a káros/agresszív környezeti körülményektől, és;
- sértetlen eredeti csomagolásban tárolva.

Az élettartam a végfelhasználónak történő átadáskor kezdődik, és max. 10 év. A végfelhasználónak történő átadást követően (pl. a sorozatszámot/tételszámot tartalmazó vásárlási bizonylattal/szállítólevéllel történő igazolással), évente legalább egyszer rendszeres ellenőrzéseket kell végezni hozzáértő személy által. Ezen kívül be kell tartani a vonatkozó országspecifikus előírásokat, amelyek rövidebb időszakokat is előírhatnak.
A maximális élettartamtól függetlenül a selejtezési kor a termék állapotától, a használat gyakoriságától és a használat külső körülményeitől függ. Minden egyéni védőeszköz élettartama során veszít tartósságából. Az élettartamot a használat, a termikus, kémiai, kémiai, mechanikai és káros/agresszív hatások határozzák meg.

Felelősség és annak korlátai
A SKYLOTEC nem vállal felelősséget a termékei használatából eredő közvetlen, közvetett, véletlen vagy bármilyen más típusú kár következményeiért. Tilos a termék bármilyen jogosulatlan módosítása vagy megváltoztatása, a termék nem erre a célra történő felhasználása. Javítást csak a SKYLOTEC végezhet. Ha gyártási hibát fedez fel, a terméket vissza kell küldenie a viszonteladónak, akitől a terméket vásárolta, vagy közvetlenül a SKYLOTEC-nek.
A megfelelőségi nyilatkozat a következő linken érhető el: www.skylotec.com/downloads.

ČEŠTINA

Tento přístroj byl navržen tak, aby vám poskytoval takový stupeň bezpečnosti, jaký se očekává od osobních ochranných prostředků v souladu s evropským nařízením (EU) 2016/425.

POCHOPTE A PEČLIVĚ DODRŽUJTE TYTO POKYNY!

Činnosti prováděné ve výškách jsou ze své podstaty nebezpečné. Posuďte související rizika a proveďte nezbytná nápravná opatření. Před použitím tohoto výrobku si přečtěte a pochopte všechny pokyny a varování, které jsou k němu přiloženy, a seznamte se s jeho správným použitím, možnostmi a omezeními. Uživatelé tohoto výrobku by měli vykazovat dostatečnou fyzickou a duševní zdatnost, měli by být proškoleni o správném používání tohoto výrobku nebo jednají pod stálým dohledem takových osob. Provozy provádějící práce ve výškách mají mít zavedený vnitřní záchranný plán. Nepřečtení a nedodržení těchto upozornění může mít za následek vážné zranění nebo dokonce smrt!

BEZPEČNOSTNÍ OPATŘENÍ A VAROVÁNÍ

a) Existuje nespočet možných a dokonce nepředstavitelných způsobů použití tohoto zařízení. Pouze techniky zobrazené na obrázcích, které nejsou přeškrtnuté nebo na nich není zobrazena lebka, jsou doporučené a vztahuje se na ně záruka.
b) Tento výrobek musí být používán výhradně osobami s odpovídající kvalifikací, v opačném případě musí být uživatel pod neustálým dohledem vyškoleného personálu, který musí ručit za bezpečnost. To zahrnuje odpovědnost za škody, zranění a úmrtí vzniklé nesprávným používáním nebo zneužitím zařízení.
c) Tento výrobek lze používat v kombinaci s osobními ochrannými prostředky, které jsou v souladu s nařízením (EU) 2016/425, a v souladu s příslušnými informacemi, protože kombinace zařízení může vést k nepředvídaným rizikům.
e) Při práci ve výšce musí předák zajistit řádné řízení a plánování (včetně posouzení rizik a záchranného plánu) prováděné práce.
f) Životnost tohoto výrobku se prodlouží, pokud se bude používat s náležitou péčí. Zejména se vyvarujte tření o abrazivní povrchy nebo ostré hrany.
g) Blokovací účinek zařízení a tím i vaše bezpečnost se může snížit, pokud je zařízení nebo lano znečištěné, mastné, zablácené nebo namrzlé.
h) Dlouhodobé používání ve slaném prostředí (např. na mořských útesech) může mít vliv na funkčnost výrobku.
i) Nevystavujte zařízení výraznému teplu nebo chladu (viz pracovní a skladovací teplota).
j) Vyvarujte se jakéhokoli kontaktu s chemickými činidly, protože mohou ovlivnit výkon tohoto výrobku. V případě pochybností kontaktujte výrobce.
k) Tento přístroj není testován pro práci ve výbušném prostředí.
l) Nepoužívejte tento výrobek v blízkosti elektrických, chemických nebo tepelných nebezpečí. Nepoužívejte jej v blízkosti pohybujících se strojů.
m) Toto zařízení pro zachycení pádu by nikdy nemělo být ponecháno delší dobu na místě (konkrétně venku), např. na pracovišti, z důvodu poškození textilních částí (lana a pohlcovače energie) vlivem povětrnostních vlivů.
n) Doporučuje se používat rukavice.

2. Názvosloví dílů

1 kotevní šňůra
2 konektor kotevní šňůry
3 označovací štítek
4 koncový uzel
5 zachycovač pádu
6 pohlcovač energie
7 konektor pro připevnění postroje

3. Vysvětlení značení

1. Název modelu
2. Výrobce a adresa
3. Datum výroby a sériové číslo
4. Přečtěte si návod k použití
5. Orgán kontrolující výrobu ppe
6. Informace o normách
7. Délka kotevního lana
8. Pokyny a výstražné značky
9. Kód modelu
10. Vnitřní čárový kód
11. Matrix dat
12. Identifikace uživatele
13. Datum příští kontroly
14.Možnost horizontálního použití (r ≥ 0,5 mm)
15. zakázáno používat ostré hrany (r < 0,5 mm)

4. Spojovací prvek

Připevněte zachycovač pádu přímo k upevňovacímu bodu podle normy EN 361 (s označením A) (obrázek 4a). Existují dvě délky připojovacího prvku. Kratší (30 cm) verze se přednostně používá připojená k hrudnímu upevňovacímu bodu. Delší (40 cm) se přednostně používá připojený k hřbetnímu upevňovacímu bodu (obrázek 4a). Nepřipevňujte zachycovač pádu k žádnému jinému připojovacímu bodu postroje, jako je břišní připojovací bod (EN 813) nebo boční připojovací body (EN 358) (obrázek 4b). K připojení zachycovače pádu k postroji nepoužívejte žádné mezičlánky, protože by se změnila vzdálenost zachycení pádu a následně i závažnost pádu (obr. 4c a 4d).

5. Instalace kotevního lana a zkouška funkčnosti

Připojte konektor kotevního lana ke kotvě vyhovující normě EN 795 (nebo podle platných předpisů). Ujistěte se, že konstrukce, na kterou kotvy instalujete, přesahuje pevnost v tahu 12 kN (obrázek 5a). Pro zlepšení výkonu je možné na spodní část kotevního lana připevnit závaží o hmotnosti až 15 kg (obrázek 5a). K připevnění ke kotvě používejte výhradně dodaný konektor kotevního lana a nikdy neotáčejte kotevní lano vzhůru nohama, protože zařízení ztrácí svou funkci (obrázek 5b).
Před tím, než se spolehnete na svou bezpečnost, vždy proveďte funkční zkoušku posunutím systému podél kotevního lana a vyzkoušejte jeho zajištění trhnutím směrem dolů (obrázek 5c).

6. Kontrola bezpečnosti

- Získali jste pro zahájení prací plnou volnost?
- Vyhodnotili jste a kontrolovali přítomná rizika?
- Vypracovali jste plán práce s bezpečnostním metodickým pokynem, který zahrnuje také záchranný plán?
- Jsou všichni pracovníci v týmu plně kvalifikovaní a rozumí rizikům a plánu práce?
- Jsou všechny bezpečnostní systémy správně nainstalovány a provedli jste u každého z nich kontrolu před použitím?

7. Vertikální použití

Ujistěte se, že lano visí bez vůle nad zachycovačem pádu a volně jím klouže při výstupu a sestupu (obrázek 7a). Na kotevním laně nikdy nedovolte žádnou vůli (obrázek 7b). Zabraňte kyvadlovým pádům tím, že kotvu umístíte přímo nad svůj pracovní prostor. Boční posun nesmí překročit 1,5 m nebo 30° (obrázek 7c). Nikdy nevystupujte nad výšku kotvy (obrázek 7d)! **Po dosažení pracovního místa pohybujte zachycovačem pádu směrem nahoru tak, aby se zajistil na kotevním laně.** Toto opatření zabrání delším pádům nebo pomalému tahu kotevního lana působenému silným větrem.

8. Použití na šikmých a vodorovných plochách

SCOUT byl úspěšně testován pro horizontální použití a následný simulovaný pád přes hranu (při těchto testech byla použita ocelová tyč s poloměrem r = 0,5 mm bez otřepů.). Je proto vhodný pro použití přes podobné hrany, jako jsou válcované ocelové profily, dřevěné trámy nebo obložený, zaoblený odolný parapet. Bez ohledu na tuto zkoušku je třeba při vodorovném nebo šikmém použití, kde hrozí nebezpečí pádu přes hranu, vzít v úvahu následující skutečnosti.
Pokud z posouzení rizik provedeného před zahájením prací vyplývá, že hrana, na kterou lze spadnout, je obzvláště „ostrá" a/nebo „není bez otřepů" (např. neoplášťěný ochranný parapet nebo ostrá betonová hrana), pak: je třeba před zahájením prací přijmout odpovídající opatření, aby se vyloučilo riziko pádu přes hranu, nebo; je třeba před zahájením prací namontovat ochranu hrany, nebo; je třeba kontaktovat výrobce. Kotevní bod pružného kotevního vedení nesmí být pod úrovní stání uživatele (např. plošina, plochá střecha). Průhyb lana na okraji (měřeno mezi oběma rameny pružného kotevního lana) musí být minimálně 90°. Respektujte potřebný volný prostor pod hranou.
Minimalizujte kyvadlové pády umístěním kotvy kolmo k hraně a směrem od ní. Boční posun nesmí překročit 1,5 m nebo 30° (obrázek 8a) nebo by se měla použít kotevní zařízení třídy C nebo D podle normy EN 795:2012. Pokud se dílčí systém používá s kotevním zařízením typu C s vodorovným pružným kotevním vedením, je třeba při určování potřebného volného prostoru pod uživatelem zohlednit také průhyb kotevního zařízení. Věnujte pozornost podrobnostem uvedeným v návodu k použití kotevního zařízení. Nikdy nedovolte, aby kotevní lano bylo volné (obrázek 8b). Délku lze nastavit pouze v případě, že se uživatel nepohybuje ve směru pádu hrany. Po dosažení místa práce švihněte zachycovačem pádu směrem ke kotvě tak, aby se zajistil na kotevním laně. Toto opatření může zabránit pádu přes hranu vůbec a omezit délku pádu. Po pádu přes hranu hrozí nebezpečí zranění při zachycení, pokud padající osoba narazí na části budovy nebo konstrukce. Pro případ pádu přes hranu je třeba stanovit a vycvičit zvláštní záchranná opatření.

9. Manipulace se zachycovačem pádu

Zachycovač pádu je navržen tak, aby se posouval po kotevním laně s velmi malým třením. Použití při **vertikálním použití** bude zřídkakdy vyžadovat jakýkoli zásah. V takovém případě krátce obraťte směr pohybu, dokud se neobnoví pravidelné klouzání.
Pokud zachycovač pádu při **vodorovném nebo šikmém použití** dobře neklouže, existují dva možné způsoby povoleného ručního zásahu.
- Kotevní lano nad zachycovačem pádu lze posunout rukama ve vertikální poloze. V případě pádu nebo panické reakce dojde nárazem do zachycovače pádu k zablokování zařízení (obrázek 9a).
- Zachycovač pádu lze ručně přidržet tak, že jej stisknete mezi palec a ukazováček. V případě pádu nebo vnitřní reflexní reakce by uživatel uchopil zařízení celou dlaní, čímž by jej zablokoval na kotevním laně (obrázek 9b). Nikdy neuchopujte zařízení vzhůru nohama tak, aby v dlani spočívala pouze část zařízení, protože reflexní stisk při pádu by nemusel vést k zablokování (obrázek 9c). Stejně tak nedržte zařízení otevřené tak, že jej budete držet za vačku nebo štěrbinu posuvného kolíku způsobem, který brání volnému pohybu jednoho z nich.

10. Bezpečná vzdálenost při pádu pod nohama

Z hlediska bezpečnosti je nezbytné ověřit volný prostor potřebný pod uživatelem k bezpečnému zachycení pádu. Dodržení nízkého pádového faktoru výrazně omezí vzdálenost pádu a umožní bezpečnější práci! Bezpečný volný prostor pod nohama při **vertikálních aplikacích** musí být větší než součet:
- Faktor pádu krát délka spojovacího prvku;
- roztažení absorbéru energie;
- roztažení systému (roztažení kotevního lana, roztažení postroje a roztažení těla);
- dodatečné vzdálenosti vyplývající z možného posunu od svislice;
- bezpečnostní vzdálenosti (1 m).

S pádovým faktorem blížícím se nule se bezpečná vzdálenost při pádu snižuje na velikost protažení systému způsobeného celkovou hmotností uživatele.
Bezpečná vzdálenost pod nohama při **vodorovném a šikmém použití** musí být větší než součet:
- 2násobku výšky od nohou k upevňovacímu bodu postroje;
- roztažení absorbéru energie;
- protažení systému (protažení kotevního lana, protažení postroje a protažení těla);
- dodatečné vzdálenosti vyplývající z možného posunu od kolmice k okraji;
- bezpečnostní vzdálenost (1 m).

Níže uvedené bezpečné vzdálenosti jsou odvozeny ze zkoušek s pevnými zkušebními hmotami a mohou se lišit od hodnot při skutečných pádech.

OBECNÉ INFORMACE

Pravidelné vyšetření:
- Pravidelné pravidelné kontroly musí provádět odborně způsobilá osoba nejméně jednou ročně a podle doporučení výrobce. Za tímto účelem by měl být vypracován záznam o kontrole. Dále bychom upřímně doporučovali, aby jednu sadu zařízení používala pouze jedna osoba, protože tak lze nejlépe vysledovat a pochopit historii jejího používání.
- Před každým použitím je nezbytné zkontrolovat veškeré vybavení OOP určené k použití. Ověřte, zda jsou všechny součásti zařízení (lano, stehy, konektory, absorbér energie, zachycovač pádu) bez závad a v dobrém funkčním stavu.
- Neváhejte zařízení vyřadit, pokud:
  - Nevyhovuje při kontrole.
  - Vykazuje značné opotřebení, deformace, praskliny a korozi.
  - Nasazený pohlcovač energie (červená páska na pohlcovači je roztržená).
  - Po přetížení nebo větším nárazu. Mohly by způsobit vnitřní nebo neviditelné poškození, které může výrazně oslabit jeho pevnost. V případě nejistoty považujte zařízení za poškozené nebo se poraďte se společností SKYLOTEC.
  - Pokud není známa jeho úplná historie používání.

Balení, skladování, přeprava, údržba a čištění
Každý výrobek je zabalen s návodem k použití. Správné postupy údržby, skladování a přepravy jsou nezbytné pro zajištění správné funkce výrobku (stejně jako všech vašich zařízení), a tím i vaší bezpečnosti. Výrobek čistěte kartáčem pod tekoucí studenou vodou z domácího zdroje. Pokud skvrny přetrvávají, vyčistěte jej ve vlažné vodě s běžným mýdlem. Poté výrobek důkladně opláchněte, kovové části otřete utěrkou a přirozeně vysušte na stinném větraném místě mimo dosah zdrojů tepla. V případě potřeby namažte pohyblivé spoje zachycovače pádu a konektorů šetrně vodoodpudivým a chladu odolným mazivem.

Teploty
Tento výrobek je sice přípustné používat v rozmezí teplot od -30 °C (-22 °F) do +60 °C (140 °F), ale doporučuje se skladovat jej na suchém místě při pokojové teplotě.

Životnost
Maximální životnost (doba mezi datem výroby a datem vyřazení) vyplývá z doby skladování před předáním konečnému uživateli a z doby životnosti. Pro dobu skladování max. 2 roky před předáním konečnému uživateli nebo před zakoupením musí být zajištěno, aby výrobky byly:
- skladovány bez extrémních teplotních výkyvů;
- chráněny před UV zářením, vlhkostí, chemickými látkami a škodlivými/agresivními podmínkami prostředí a;
- skladovány v nepoškozených originálních obalech.

Životnost začíná okamžikem dodání konečnému uživateli a je max. 10 let. Po dodání konečnému uživateli (ověření např. nákupním dokladem/dodacím listem se sériovým číslem/číslem šarže) je nutné provádět pravidelné kontroly kompetentní osobou, a to nejméně jednou ročně. Kromě toho je třeba dodržovat příslušné předpisy dané země, které mohou předepisovat kratší lhůty. Bez ohledu na maximální dobu životnosti závisí stáří vyřazení na stavu výrobku, četnosti jeho používání a vnějších podmínkách používání. Každý osobní ochranný prostředek ztrácí v průběhu své životnosti trvanlivost. Životnost je dána používáním, tepelnými, chemickými, mechanickými a škodlivými/agresivními vlivy.

Odpovědnost a její omezení
Společnost SKYLOTEC neodpovídá za následky přímých, nepřímých, náhodných nebo jiných škod vzniklých v důsledku používání jejích výrobků. Jakékoli neautorizované úpravy nebo změny, používání tohoto výrobku k účelům, pro které nebyl určen, jsou zakázány. Opravy smí provádět pouze společnost SKYLOTEC. Pokud zjistíte výrobní vadu, měli byste výrobek vrátit prodejci, u kterého jste výrobek zakoupili, nebo přímo společnosti SKYLOTEC.
Prohlášení o shodě je k dispozici na následujícím odkazu: www.skylotec.com/downloads.

SLOVENČINA

Toto zariadenie bolo navrhnuté tak, aby vám poskytovalo stupeň bezpečnosti, ktorý sa očakáva od osobných ochranných prostriedkov v súlade s európskym nariadením (EÚ) 2016/425.

POZORNE POCHOPTE A DODRŽIAVAJTE TIETO POKYNY!

Činnosti vykonávané vo výškach sú zo svojej podstaty nebezpečné. Posúďte príslušné riziká a vykonajte potrebné nápravné opatrenia. Pred použitím tohto výrobku si prečítajte a pochopte všetky pokyny a upozornenia, ktoré sú k nemu priložené, a oboznámte sa s jeho správnym používaním, možnosťami a obmedzeniami. Používatelia tohto výrobku by mali vykazovať dostatočnú fyzickú a psychickú spôsobilosť, mali by absolvovať školenie o správnom používaní tohto výrobku alebo konať pod stálym dohľadom takýchto osôb. Prevádzky vykonávajúce práce vo výškach majú mať zavedený vnútorný záchranný plán. Nečítanie a nedodržiavanie týchto upozornení môže mať za následok vážne zranenia alebo dokonca smrť!

BEZPEČNOSTNÉ OPATRENIA A UPOZORNENIA

a) Existuje nespočetné a dokonca nepredstaviteľné množstvo možných spôsobov použitia tohto zariadenia. Odporúčané sú len techniky znázornené na obrázkoch, ktoré nie sú preškrtnuté alebo na ktorých nie je zobrazená lebka a na ktoré sa vzťahuje záruka.
b) Tento výrobok musia používať výlučne primerane kvalifikované osoby, inak musí byť používateľ pod neustálym dohľadom vyškoleného personálu, ktorý musí ručiť za bezpečnosť. To zahŕňa zodpovednosť za škody, zranenia a smrť, ktoré vznikli nesprávnym používaním alebo nesprávnym používaním zariadenia.
c) Tento výrobok sa môže používať v kombinácii s osobnými ochrannými prostriedkami, ktoré sú v súlade s nariadením (EÚ) 2016/425, a v súlade s príslušnými informáciami, pretože kombinácie zariadení môžu viesť k nepredvídaným rizikám.
e) Pri práci vo výške musí majster zabezpečiť riadne riadenie a plánovanie (vrátane hodnotenia rizík a záchranného plánu) vykonávanej práce.
f) Životnosť tohto výrobku sa predĺži, ak sa bude používať opatrne. Predovšetkým sa vyhýbajte treniu o abrazívne povrchy alebo ostré hrany.
g) Ak je zariadenie alebo lano špinavé, mastné, zablatené alebo zľadovatené, môže sa znížiť blokovací účinok zariadenia, a tým aj vaša bezpečnosť.
h) Dlhodobé používanie v slanom prostredí (napr. morské útesy) môže ovplyvniť výkonnosť výrobku.
i) Nevystavujte zariadenie výraznému teplu alebo chladu (pozri pracovnú a skladovú teplotu).
j) Vyhnite sa akémukoľvek kontaktu s chemickými činidlami, pretože môžu ovplyvniť výkon tohto výrobku. V prípade pochybností kontaktujte výrobcu.
k) Toto zariadenie nie je testované na prácu vo výbušnom prostredí.
l) Nepoužívajte tento výrobok v blízkosti elektrických, chemických alebo tepelných nebezpečenstiev. Nepoužívajte ho v blízkosti pohybujúcich sa strojov.
m) Toto zariadenie na zachytenie pádu by sa nikdy nemalo ponechať na mieste dlhší čas (najmä vonku), napr. na pracovisku, z dôvodu znehodnotenia textilných častí (lano a pohlcovač energie) vplyvom poveternostných podmienok.
n) Odporúča sa používať rukavice

2. Názvoslovie častí

1 kotviace lano
2 konektor kotviaceho lana
3 označovací štítok
4 koncové uzly
5 zachytávač pádu
6 pohlcovač energie
7 konektor na pripojenie zväzku

3. Vysvetlenie označovania

1. Názov modelu
2. Výrobca a adresa
3. Dátum výroby a sériové číslo
4. Prečítajte si pokyn
5. Orgán kontrolujúci výrobu ppe
6. Informácie o normách
7. Dĺžka kotviaceho lana
8. Pokyny a výstražné značky
9. Kód modelu
10. Interný čiarový kód
11. Matrix údajov
12. Identifikácia používateľa
13. Dátum nasledujúcej kontroly
14.Horizontálne použitie je možné (r ≥ 0,5 mm)
15. zakázané ostré hrany (r < 0,5 mm)

4. Spojovací prvok

Pripevnite zachytávač pádu priamo k upevňovaciemu bodu podľa normy EN 361 (s označením A) (obrázok 4a). Existujú dve dĺžky pripojovacieho prvku. Kratšia (30 cm) verzia sa prednostne používa pripevnená k hrudnému upevňovaciemu bodu. Dlhší (40 cm) sa prednostne používa pripojený k chrbtovému upevňovaciemu bodu (obrázok 4a). Nepripájajte zachytávač pádu k žiadnemu inému bodu pripojenia na postroji, ako je napríklad brušný bod pripojenia (EN 813) alebo bočné body pripojenia (EN 358) (obrázok 4b). Na pripojenie zachytávača pádu k postroju nepoužívajte žiadne medziľahlé prvky, pretože by sa zmenila vzdialenosť zachytenia pádu a následná závažnosť pádu (obrázok 4c a 4d).

5. Inštalácia kotviaceho lana a funkčná skúška

Pripojte konektor kotviaceho lana ku kotve, ktorá vyhovuje norme EN 795 (alebo podľa platných predpisov). Uistite sa, že konštrukcia, na ktorú kotvy inštalujete, presahuje pevnosť v ťahu 12 kN (obrázok 5a). Na zlepšenie výkonu je možné na spodnú časť kotevného lana pripevniť závažie s hmotnosťou do 15 kg (obrázok 5a). Na pripevnenie ku kotve používajte výlučne dodaný konektor kotevného lana a nikdy neotáčajte kotevné lano hore nohami, pretože zariadenie stráca svoju funkciu (obrázok 5b).
Predtým, ako sa spoľahnete na bezpečnosť systému zachytenia pádu, vždy vykonajte skúšku funkčnosti posunutím pozdĺž kotviaceho lana a otestujte zaistenie trhnutím smerom nadol (obrázok 5c).

6. Kontrola bezpečnosti

- Získali ste úplné povolenie na začatie práce?
- Zhodnotili ste a kontrolovali súčasné riziká?
- Vypracovali ste plán práce s bezpečnostným metodickým pokynom, ktorý obsahuje aj záchranný plán?
- Sú všetci pracovníci v tíme plne kvalifikovaní a rozumejú rizikám a plánu práce?
- Sú všetky bezpečnostné systémy správne nainštalované a vykonali ste kontrolu každého z nich pred použitím?

7. Vertikálne použitie

Uistite sa, že lano visí bez voľnosti nad zachytávačom pádu a voľne sa ním posúva počas výstupu a zostupu (obrázok 7a). Na kotviacom lane nikdy nedovoľte žiadnu vôľu (obrázok 7b). Kyvadlovým pádom predídete tak, že kotvu umiestnite priamo nad svoj pracovný priestor. Bočný posun nesmie presiahnuť 1,5 m alebo 30° (obrázok 7c). **Nikdy nelezte nad výšku kotvy (obrázok 7d)! Po dosiahnutí pracovného miesta posuňte zachytávač pádu smerom nahor tak, aby sa zaistil na kotevnom lane.** Toto opatrenie zabráni dlhším pádom alebo pomalému ťahu kotviaceho lana, ktorý pôsobí silný vietor.

8. Použitie na šikmých a vodorovných plochách

SCOUT bol úspešne testovaný na horizontálne použitie a následný simulovaný pád cez hranu (pri týchto testoch bola použitá oceľová tyč s polomerom r = 0,5 mm bez ostria). Je preto vhodný na použitie cez podobné hrany, ako sú valcované oceľové profily, drevené trámy alebo obložený, zaoblený odolný parapet. Bez ohľadu na túto skúšku je pri vodorovnom alebo šikmom použití, pri ktorom hrozí riziko pádu cez hranu, potrebné vziať do úvahy nasledujúce skutočnosti.
Ak z posúdenia rizika vykonaného pred začatím prác vyplýva, že hrana pádu je obzvlášť «ostrá» a/alebo «nie je bez otrepov» (napr. neoplášťený odolný parapet alebo ostrá betónová hrana), potom: sa musia pred začatím prác prijať príslušné opatrenia na vylúčenie rizika pádu cez hranu alebo; by sa mala pred začatím prác namontovať ochrana hrany alebo; by ste mali kontaktovať výrobcu. Kotviaci bod pre flexibilné kotviace lano nesmie byť pod úrovňou stojana používateľa (napr. plošina, plochá strecha). Odklon lana na okraji (meraný medzi dvoma ramenami pružného kotviaceho lana) musí byť minimálne 90°. Rešpektujte potrebný voľný priestor pod okrajom.
Minimalizujte kyvadlové pády umiestnením kotvy kolmo na hranu a od nej. Bočný posun nesmie presiahnuť 1,5 m alebo 30° (obrázok 8a) alebo by sa mali použiť kotviace zariadenia triedy C alebo D podľa normy EN 795:2012. Ak sa čiastočný systém používa s kotviacim zariadením typu C s vodorovným pružným kotviacim vedením, pri určovaní potrebného voľného priestoru pod používateľom sa musí zohľadniť aj priehyb kotviaceho zariadenia. Venujte pozornosť podrobnostiam v návode na použitie kotviaceho zariadenia. Nikdy nedovoľte, aby na kotevnom lane vznikla akákoľvek vôľa (obrázok 8b). Dĺžka sa môže nastaviť len vtedy, ak sa používateľ nepohybuje v smere hrany pádu. Po dosiahnutí miesta práce pohybujte zariadením na zachytenie pádu smerom ku kotve tak, aby sa zaistilo na kotevnom lane. Toto opatrenie by mohlo vôbec zabrániť pádu cez hranu a obmedziť dĺžku pádu. Po páde cez hranu hrozí pri zachytení riziko poranenia, ak padajúca osoba narazí na časti budovy alebo konštrukcie. Pre prípad pádu cez hranu sa majú stanoviť a vycvičiť osobitné záchranné opatrenia.

9. Manipulácia so zachytávačom pádu

Zachytávač pádu je navrhnutý tak, aby sa posúval po kotevnom lane s veľmi malým trením. Použitie pri **vertikálnom použití** si zriedkakedy vyžaduje akýkoľvek zásah. V takom prípade nakrátko obráťte smer pohybu, kým sa neobnoví pravidelné klzanie.
Ak sa zachytávač pádu dobre neposúva pri **vodorovnom alebo šikmom použití**, existujú dva možné spôsoby povoleného ručného zásahu.
- Kotviace lano nad zachytávačom pádu sa môže posúvať cez ruky vo vertikálnej polohe. V prípade pádu alebo panickej reakcie bude mať náraz do zachytávača pádu za následok zablokovanie zariadenia (obrázok 9a).
- Zachytávač pádu sa môže ručne otvoriť stlačením medzi palec a ukazovák. V prípade pádu alebo vnútornej reflexnej reakcie by používateľ uchopil zariadenie celou dlaňou, čím by ho zablokoval na kotviacej šnúre (obrázok 9b). Nikdy neuchopte zariadenie hore nohami tak, aby v dlani spočívala len časť zariadenia, pretože reflexné stlačenie pri páde by nemuselo viesť k zablokovaniu (obrázok 9c). Rovnako nedržte zariadenie otvorené tak, že ho budete držať za vačku alebo štrbinu posuvného kolíka spôsobom, ktorý bráni voľnému pohybu jedného z nich.

10. Bezpečná výška pádu pod nohami

Z hľadiska bezpečnosti je nevyhnutné overiť voľný priestor potrebný pod používateľom na bezpečné zastavenie pádu. Udržiavanie nízkeho faktora pádu výrazne obmedzí vzdialenosti pádu a umožní bezpečnejšiu prácu! Bezpečná vzdialenosť pod nohami pri **vertikálnych aplikáciách** musí byť väčšia ako súčet:
- Faktor pádu krát dĺžka spojovacieho prvku;
- rozťahovanie absorbéra energie;
- natiahnutie v systéme (natiahnutie kotviaceho lana, natiahnutie postroja a natiahnutie tela);
- dodatočná vzdialenosť vyplývajúca z možného posunu od zvislej roviny;
- bezpečnostná vzdialenosť (1 m).

Keď sa faktor pádu blíži k nule, bezpečná vzdialenosť pri páde sa zmenšuje na veľkosť roztiahnutia systému spôsobeného celkovou hmotnosťou používateľa.
Bezpečná vzdialenosť pod nohami pri **vodorovných a šikmých aplikáciách** musí byť väčšia ako súčet:
- 2-násobok výšky od nôh k bodu upevnenia postroja;
- rozťahovanie absorbéra energie;
- natiahnutie v systéme (natiahnutie kotviaceho lana, natiahnutie postroja a natiahnutie tela);
- dodatočná vzdialenosť vyplývajúca z možného posunu od kolmice na hranu;
- bezpečnostná vzdialenosť (1 m).

Nižšie uvedené bezpečné vzdialenosti sú odvodené zo skúšok s pevnými skúšobnými hmotami a môžu sa líšiť od hodnôt pri skutočných pádoch.

VŠEOBECNÉ INFORMÁCIE

Pravidelné vyšetrenie:
- Pravidelné periodické kontroly musí vykonávať kompetentná osoba aspoň raz ročne a podľa odporúčaní výrobcu. Na tento účel by sa mal vypracovať záznam o kontrole. Okrem toho by sme úprimne odporúčali, aby jeden súbor zariadenia používala len jedna osoba, pretože tak sa najlepšie sleduje a chápe história jeho používania.
- Pred každým použitím je nevyhnutné skontrolovať všetky osobné ochranné prostriedky určené na použitie. Overte, či sú všetky súčasti zariadenia (lano, stehy, konektory, absorbér energie, zachytávač pádu) bezchybné a v dobrom funkčnom stave.
- Neváhajte zariadenie vyradiť, ak:
  - Nevyhovuje kontrole.
  - Vykazuje značné opotrebenie, deformácie, praskliny a koróziu.
  - Nasadený absorbér energie (červená páska na absorbéri je roztrhnutá).
  - Po preťažení alebo veľkom náraze. Mohli by spôsobiť vnútorné alebo neviditeľné poškodenie, ktoré môže výrazne oslabiť jeho pevnosť. V prípade neistoty zaobchádzajte so zariadením ako s poškodeným alebo sa poraďte so spoločnosťou SKYLOTEC.
  - Ak nie je známa úplná história jeho používania.

Balenie, skladovanie, preprava, údržba a čistenie
Každý výrobok je zabalený s návodom na použitie. Správne postupy údržby, skladovania a prepravy sú nevyhnutné na zabezpečenie správneho fungovania výrobku (ako aj všetkých vašich zariadení), a tým aj vašej bezpečnosti. Výrobok čistite kefou pod tečúcou studenou vodou z domácej siete. Ak škvrny pretrvávajú, vyčistite ho vo vlažnej vode s bežným mydlom. Potom ho dôkladne opláchnite, kovové časti utrite uterákom a prirodzene vysušte na tienistom vetranom mieste mimo dosahu zdrojov tepla. Ak je to potrebné, pohyblivé spoje zachytávača pádu a konektorov jemne namažte vodoodpudivým mazivom odolným voči chladu.

Teploty
Hoci je tento výrobok prípustné používať v teplotnom rozsahu od -30 °C (-22 °F) do +60 °C (140 °F), odporúča sa skladovať ho na suchom mieste pri izbovej teplote.

Životnosť
Maximálna životnosť (obdobie medzi dátumom výroby a dátumom vyradenia) vyplýva z doby skladovania pred odovzdaním konečnému používateľovi a zo životnosti. Počas doby skladovania max. 2 roky pred dodaním konečnému používateľovi alebo pred kúpou je potrebné zabezpečiť, aby výrobky boli:
- skladovanie bez extrémnych teplotných výkyvov;
- chránené pred UV žiarením, vlhkosťou, chemikáliami a škodlivými/agresívnymi podmienkami prostredia a;
- uložené v nepoškodenom pôvodnom obale.

Životnosť sa začína dodaním konečnému používateľovi a je max. 10 rokov. Po dodaní konečnému používateľovi (overenie napr. nákupným dokladom/dodacím listom so sériovým číslom/číslom šarže) sa vyžaduje pravidelná kontrola kompetentnou osobou aspoň raz ročne. Okrem toho sa musia dodržiavať príslušné predpisy danej krajiny, ktoré môžu predpisovať kratšie lehoty. Bez ohľadu na maximálnu životnosť závisí vek vyradenia od stavu výrobku, frekvencie jeho používania a vonkajších podmienok používania. Každý OOP stráca v priebehu svojej životnosti trvanlivosť. Životnosť je podmienená používaním, tepelnými, chemickými, mechanickými a škodlivými/agresívnymi vplyvmi.

Zodpovednosť a jej obmedzenia
Spoločnosť SKYLOTEC nezodpovedá za následky priamych, nepriamych, náhodných alebo akýchkoľvek iných škôd vyplývajúcich z používania jej výrobkov. Akékoľvek neautorizované úpravy alebo zmeny, používanie tohto výrobku na účely, na ktoré nebol určený, sú zakázané. Opravy môže vykonávať len spoločnosť SKYLOTEC. Ak zistíte výrobnú chybu, mali by ste výrobok vrátiť predajcovi, u ktorého ste výrobok zakúpili, alebo priamo spoločnosti SKYLOTEC.
Vyhlásenie o zhode je k dispozícii na tomto odkaze: www.skylotec.com/downloads.

ROMÂNĂ

Acest dispozitiv a fost conceput pentru a vă oferi gradul de siguranță așteptat de la un echipament de protecție personală în conformitate cu Regulamentul european (UE) 2016/425.

ÎNȚELEGEȚI ȘI URMAȚI CU ATENȚIE ACESTE INSTRUCȚIUNI!

Activitățile desfășurate la înălțime sunt în mod inerent periculoase. Evaluați riscurile implicate și puneți în aplicare acțiunile corective necesare. Înainte de a utiliza acest produs, citiți și înțelegeți toate instrucțiunile și avertismentele care îl însoțesc și familiarizați-vă cu utilizarea corectă, capacitățile și limitările acestuia. Utilizatorii acestui produs trebuie să prezinte o condiție fizică și psihică satisfăcătoare, să fi primit o instruire privind utilizarea corectă a acestui produs sau să acționeze sub supravegherea constantă a unor astfel de persoane. Operațiunile de lucru la înălțime trebuie să aibă un plan intern de salvare pus în aplicare. Necitirea și nerespectarea acestor avertismente poate duce la vătămări grave sau chiar la moarte!

MĂSURI DE SIGURANȚĂ ȘI AVERTISMENTE

a) Există nenumărate și chiar inimaginabile moduri posibile de utilizare a acestui dispozitiv. Numai tehnicile prezentate în figuri care nu sunt barate sau care nu prezintă un craniu sunt recomandate și acoperite de garanție.
b) Acest produs trebuie să fie utilizat exclusiv de către persoane calificate în mod corespunzător, în caz contrar, utilizatorul trebuie să fie supravegheat în permanență de către personal calificat, care trebuie să garanteze pentru siguranță. Aceasta include răspunderea pentru daune, leziuni și decese cauzate de utilizarea necorespunzătoare sau de utilizarea necorespunzătoare a echipamentului.
c) Acest produs poate fi utilizat în combinație cu echipamente de protecție individuală conforme cu Regulamentul (UE) 2016/425 și în compatibilitate cu informațiile relevante, deoarece combinațiile de echipamente pot duce la riscuri neprevăzute.
e) În cazul lucrărilor la înălțime, șeful de echipă trebuie să asigure gestionarea și planificarea corespunzătoare (inclusiv evaluarea riscurilor și planul de salvare) a lucrărilor efectuate.
f) Durata de viață a acestui produs va fi prelungită dacă este utilizat cu grijă. În special, evitați frecarea de suprafețe abrazive sau de muchii ascuțite.
g) Acțiunea de blocare a dispozitivului și, prin urmare, siguranța dumneavoastră poate fi redusă dacă dispozitivul sau coarda sunt murdare, uleioase, noroioase sau înghețate.
h) Utilizarea îndelungată în medii sărate (de exemplu, faleza) poate afecta performanța produsului.
i) Nu expuneți dispozitivul la căldură sau frig semnificativ (a se vedea temperatura de lucru și de depozitare).
j) Evitați orice contact cu reactivi chimici, deoarece aceștia pot afecta performanța acestui produs. Contactați producătorul dacă aveți îndoieli.
k) Acest dispozitiv nu este testat pentru a funcționa în atmosfere explozive.
l) Evitați utilizarea acestui produs în apropierea unor pericole electrice, chimice sau termice. Nu îl utilizați în apropierea mașinilor în mișcare.
m) Acest dispozitiv de oprire a căderii nu trebuie lăsat niciodată pe loc pentru o perioadă prelungită de timp (în special în aer liber), de exemplu la un post de lucru, din cauza deteriorării prin intemperii a părților textile (frânghie și absorbant de energie).
n) Se recomandă utilizarea mănușilor.

2. Nomenclatura pieselor

1 linie de ancorare
2 conector de linie de ancorare
3 eticheta de marcare
4 nod de capăt
5 opritor de cădere
6 absorbant de energie
7 conector de fixare a cablajului

3. Explicația marcajului

1. Numele modelului
2. Producător și adresa
3. Data de fabricație și numărul de serie
4. Citiți semnul de instrucțiuni
5. Organismul care controlează fabricarea de ppe
6. Informații privind standardele
7. Lungimea liniei de ancorare
8. Instrucțiuni și semne de avertizare
9. Codul modelului
10. Cod de bare intern
11. Matrița de date
12. Identificarea utilizatorului
13. Data următoarei inspecții
14.Este posibilă utilizarea orizontală (r ≥ 0,5 mm)
15. Margini ascuțite (r < 0,5 mm) interzise

4. Element de legătură

Atașați dispozitivul de protecție împotriva căderilor direct la un punct de fixare EN 361 (marcat A) (figura 4a). Există două lungimi ale elementului de conectare. Versiunea mai scurtă (30 cm) se utilizează de preferință atașată la punctul de prindere sternal. Cea mai lungă (40 cm) se utilizează de preferință atașată la punctul de prindere dorsal (figura 4a). Nu atașați dispozitivul de oprire a căderii la niciun alt punct de legătură de pe ham, cum ar fi punctul de fixare ventrală (EN 813) sau punctele de fixare laterale (EN 358) (figura 4b). Nu utilizați niciun element intermediar pentru a conecta dispozitivul de protecție împotriva căderii la ham, deoarece distanța de oprire a căderii și, în consecință, gravitatea căderii s-ar modifica (figurile 4c și 4d).

5. Instalarea liniei de ancorare și testul funcțional

Atașați conectorul cablului de ancorare la o ancoră conformă cu EN 795 (sau în conformitate cu reglementările în vigoare). Asigurați-vă că structura pe care instalați ancorele depășește rezistența la rupere de 12 kN (figura 5a). Pentru a îmbunătăți performanța, este posibil să atașați o greutate de până la 15 kg la partea inferioară a liniei de ancorare (figura 5a). Folosiți exclusiv conectorul pentru linia de ancorare furnizat pentru fixarea la ancoră și nu rotiți niciodată linia de ancorare cu susul în jos, deoarece dispozitivul își pierde funcția (figura 5b).
Înainte de a vă baza siguranța pe sistemul de oprire a căderii, efectuați întotdeauna un test de funcționare prin glisarea acestuia de-a lungul liniei de ancorare și testarea blocării prin tragerea acestuia în jos (figura 5c).

6. Verificarea siguranței

- Ați obținut autorizația completă pentru începerea lucrărilor?
- Ați evaluat și controlat riscurile actuale?
- Ați elaborat un plan de lucru cu declarația privind metoda de siguranță care să includă și planul de salvare?
- Sunt toți lucrătorii din echipă pe deplin calificați și înțeleg riscurile și planul de lucru?
- Toate sistemele de siguranță sunt instalate corect și ați efectuat o verificare înainte de utilizare a fiecăruia dintre ele?

7. Utilizare verticală

Asigurați-vă că frânghia atârnă fără slăbiciune deasupra dispozitivului de oprire a căderii și că alunecă liber prin acesta în timpul urcării și coborârii (figura 7a). Nu lăsați niciodată frânghie pe frânghia de ancorare (figura 7b). Preîntâmpinați căderile pendulare prin poziționarea ancorei direct deasupra zonei de lucru. Deplasarea laterală nu trebuie să depășească 1,5 m sau 30° (figura 7c). Nu vă urcați niciodată peste înălțimea ancorei (figura 7d)! **Odată ce s-a ajuns la locul de muncă, acționați dispozitivul de protecție împotriva căderilor în sus, astfel încât să se blocheze pe linia de ancorare.** Această măsură va preveni căderile mai lungi sau tragerea lentă a liniei de ancorare exercitată de vântul puternic.

8. Utilizare pe suprafețe înclinate și orizontale

SCOUT a fost testat cu succes pentru utilizarea orizontală și pentru o cădere simulată peste o muchie (în cadrul acestor teste a fost utilizată o bară de oțel cu o rază de r = 0,5 mm, fără bavuri). Prin urmare, este adecvat pentru utilizarea peste margini similare, cum ar fi profilele de oțel laminate, grinzile din lemn sau un parapet de protecție placat și rotunjit. Fără a aduce atingere acestui test, trebuie să se țină seama de următoarele în cazul unei utilizări orizontale sau înclinate în care există riscul de a cădea peste o margine.
În cazul în care evaluarea riscurilor efectuată înainte de începerea lucrărilor arată că marginea de cădere este o margine deosebit de „ascuțită" și/sau „nu este lipsită de bavuri" (de exemplu, un parapet de protecție neacoperit sau o margine ascuțită de beton), atunci: trebuie luate măsuri de precauție corespunzătoare înainte de începerea lucrărilor pentru a exclude riscul de cădere peste margine sau; trebuie montată o protecție de margine înainte de începerea lucrărilor sau; trebuie să contactați producătorul. Punctul de ancorare pentru linia de ancorare flexibilă nu trebuie să se afle sub nivelul standului utilizatorului (de exemplu, platformă, acoperiș plat). Deviația liniei la margine (măsurată între cele două picioare ale liniei de ancorare flexibile) trebuie să fie de cel puțin 90°. Respectați spațiul liber necesar sub margine.
Minimizați căderile pendulare prin poziționarea ancorei perpendicular pe margine și departe de aceasta. Deplasarea laterală nu trebuie să depășească 1,5 m sau 30° (figura 8a) sau trebuie utilizate dispozitive de ancorare din clasa C sau D conform EN 795:2012. În cazul în care sistemul parțial este utilizat cu un dispozitiv de ancorare de tip C cu o linie de ancorare flexibilă orizontală, trebuie să se ia în considerare și deformarea dispozitivului de ancorare atunci când se determină spațiul liber necesar sub utilizator. Acordați atenție detaliilor din instrucțiunile de utilizare a dispozitivului de ancorare. Nu lăsați niciodată frânghie pe linia de ancorare (figura 8b). Lungimea poate fi reglată numai dacă utilizatorul nu se deplasează în direcția marginii de cădere. După ce s-a ajuns la locul de muncă, acționați dispozitivul de protecție împotriva căderii spre ancoră, astfel încât acesta să se blocheze pe linia de ancorare. Această măsură ar putea împiedica total căderea peste margine și limita lungimea căderii. După o cădere peste o margine există riscul de rănire în timpul capturării, dacă persoana care cade se lovește de părți ale clădirii sau ale construcției. Trebuie stipulate măsuri speciale de salvare și instruite pentru eventualitatea unei căderi peste o margine.

9. Manipularea dispozitivului de protecție împotriva căderilor

Dispozitivul de oprire a căderii este proiectat să alunece de-a lungul liniei de ancorare cu foarte puțină frecare. Utilizarea în **aplicații verticale** va necesita rareori intervenții. În acest caz, inversați scurt direcția de mișcare până când se restabilește alunecarea regulată.
În cazul în care dispozitivul de protecție împotriva căderilor nu alunecă bine în **aplicații orizontale sau înclinate**, există două moduri posibile de intervenție manuală permisă.
- Linia de ancorare de deasupra dispozitivului de protecție împotriva căderilor poate fi glisată prin mâini într-o poziție verticalizată. În cazul unei căderi sau al unei reacții de panică, o lovitură împotriva dispozitivului de protecție împotriva căderii va duce la blocarea dispozitivului (figura 9a).
- Dispozitivul de protecție împotriva căderilor poate fi ținut deschis manual prin strângerea acestuia între degetul mare și arătător. În cazul unei căderi sau al unei reacții reflexe intrinseci, utilizatorul ar apuca dispozitivul cu toată palma, blocându-l astfel pe linia de ancorare (figura 9b). Nu apucați niciodată dispozitivul cu capul în jos, astfel încât doar o parte din dispozitiv să se sprijine în palmă, deoarece o strângere reflexă în caz de cădere ar putea să nu aibă ca rezultat blocarea (figura 9c). De asemenea, nu mențineți dispozitivul deschis prin ținerea acestuia pentru came sau pentru fanta știftului glisant într-un mod care să împiedice mișcarea liberă a oricăruia dintre acestea.

10. Distanța de siguranță la cădere sub picioare

Este esențial pentru siguranță să se verifice spațiul liber necesar sub utilizator pentru a opri în siguranță o cădere. Menținerea unui factor de cădere scăzut va limita foarte mult distanțele de cădere și va permite o muncă mai sigură! Distanța de siguranță sub picioare în **aplicațiile verticale** trebuie să fie mai mare decât suma dintre:
- Factorul de cădere înmulțit cu lungimea elementului de legătură;
- întindere a amortizorului de energie;
- întinderea în sistem (întinderea liniei de ancorare, întinderea hamului și întinderea corpului);
- distanța suplimentară rezultată din posibila deplasare față de verticală;
- distanța de siguranță (1 m).

Atunci când factorul de cădere se apropie de 0, distanța de siguranță în caz de cădere se reduce la valoarea întinderii sistemului exercitată de greutatea totală a utilizatorului.
Distanța de siguranță sub picioare în **aplicațiile orizontale și înclinate** trebuie să fie mai mare decât suma dintre:
- 2 ori înălțimea de la picioare până la punctul de prindere a hamului;
- întindere a amortizorului de energie;
- întinderea în sistem (întinderea liniei de ancorare, întinderea hamului și întinderea corpului);
- distanța suplimentară rezultată din posibila deplasare față de perpendicularitatea la margine;
- distanța de siguranță (1 m).

Distanțele de siguranță de mai jos sunt obținute în urma unor teste cu mase de testare rigide și pot fi diferite de valorile din căderile reale.

INFORMAȚII GENERALE

Examinare periodică:
- Inspecțiile periodice regulate trebuie efectuate de o persoană competentă cel puțin o dată pe an și în conformitate cu recomandările producătorului. În acest scop, trebuie să se întocmească un registru de inspecție. În plus, recomandăm cu sinceritate ca un set de echipamente să fie utilizat de o singură persoană, deoarece istoricul utilizării sale este cel mai bine urmărit și înțeles în acest mod.
- Înainte de fiecare utilizare, este esențial să se verifice toate echipamentele de protecție individuală (PPE) destinate a fi utilizate. Verificați dacă toate componentele dispozitivului (frânghia, cusăturile, conectorii, absorbantul de energie, dispozitivul de protecție împotriva căderilor) sunt fără defecte și în stare bună de funcționare.
- Nu ezitați să retrageți dispozitivul dacă:
  - Acesta nu trece de inspecție.
  - Acesta prezintă uzură, deformări, fisuri și coroziune semnificative.
  - Absorbitor de energie desfășurat (panglica roșie de pe absorbant este ruptă).
  - După o suprasarcină sau un impact major. Acestea ar putea provoca deteriorări interne sau invizibile care îi pot slăbi semnificativ rezistența. În caz de incertitudine, tratați dispozitivul ca fiind deteriorat sau consultați SKYLOTEC.
  - Atunci când nu se cunoaște istoricul complet al utilizării sale.

Ambalare, depozitare, transport, întreținere și curățare
Fiecare produs este ambalat cu INSTRUCȚIUNI DE UTILIZARE. Procedurile adecvate de întreținere, depozitare și transport sunt imperative pentru a asigura funcționarea corectă a produsului (precum și a întregului echipament) și, prin urmare, siguranța dumneavoastră. Curățați produsul cu o perie sub jet de apă rece de uz casnic. În cazul în care petele persistă, curățați-l în apă călduță cu săpun obișnuit. Apoi clătiți bine, ștergeți părțile metalice cu un prosop și uscați-l în mod natural într-un loc umbrit și ventilat, departe de sursele de căldură. Dacă este necesar, lubrifiați cu moderație articulațiile mobile ale dispozitivului de protecție împotriva căderilor și ale conectorilor cu un lubrifiant hidrofug și rezistent la frig.

Temperaturi
Deși este permisă utilizarea acestui produs în intervalul de temperatură cuprins între -30 °C (-22 °F) și +60 °C (140 °F), este recomandabil să fie depozitat într-un loc uscat, la temperatura camerei.

Pe viață
Durata maximă de viață (perioada dintre data de producție și data de aruncare) rezultă din perioada de depozitare înainte de predarea către utilizatorul final și din durata de viață. Pentru o perioadă de depozitare de max. 2 ani înainte de livrarea către utilizatorul final sau înainte de cumpărare, trebuie să se asigure că produsele sunt:
- depozitate fără fluctuații extreme de temperatură;
- protejat împotriva radiațiilor UV, a umidității, a substanțelor chimice și a condițiilor de mediu dăunătoare/agresive și;
- păstrat în ambalajul original nedeteriorat.

Durata de viață începe în momentul livrării către utilizatorul final și este maximă. 10 ani. După livrarea către utilizatorul final (verificare, de exemplu, prin chitanța de achiziție/bon de livrare cu numărul de serie/lot), sunt necesare inspecții periodice de către o persoană competentă, cel puțin o dată pe an. În plus, trebuie respectate reglementările specifice țării respective, care pot prevedea perioade mai scurte. Indiferent de durata maximă de viață, vârsta de casare depinde de starea produsului, de frecvența de utilizare a acestuia și de condițiile externe de utilizare. Fiecare EIP își pierde din durabilitate pe parcursul duratei de viață. Durata de viață este determinată de utilizare, de influențele termice, chimice, mecanice și dăunătoare/agresive.

Răspunderea și limitările acesteia
SKYLOTEC nu este responsabilă pentru consecințele daunelor directe, indirecte, accidentale sau de orice alt tip care rezultă din utilizarea produselor sale. Sunt interzise orice modificări sau transformări neautorizate, utilizarea acestui produs în scopuri pentru care nu a fost proiectat. Reparațiile se efectuează numai de către SKYLOTEC. Dacă descoperiți un defect de producție, trebuie să returnați produsul la revânzătorul de la care l-ați achiziționat sau direct la SKYLOTEC.
Declarația de conformitate poate fi accesată prin intermediul următorului link: www.skylotec.com/downloads.

SLOVENŠČINA

Ta naprava je bila zasnovana tako, da vam zagotavlja stopnjo varnosti, ki se pričakuje od osebne varovalne opreme v skladu z Evropsko uredbo (EU) 2016/425.

SKRBNO RAZUMITE IN UPOŠTEVAJTE TA NAVODILA!

Dejavnosti, ki se izvajajo na višini, so nevarne že same po sebi. Ocenite s tem povezana tveganja in izvedite potrebne korektivne ukrepe. Pred uporabo tega izdelka preberite in razumite vsa priložena navodila in opozorila ter se seznanite z njegovo pravilno uporabo, zmogljivostmi in omejitvami. Uporabniki tega izdelka morajo izkazovati zadovoljivo telesno in duševno pripravljenost, morajo biti usposobljeni za pravilno uporabo tega izdelka ali pa delujejo pod stalnim nadzorom takšnih oseb. Pri delu na višini naj bi bil vzpostavljen notranji načrt reševanja. Če teh opozoril ne preberete in ne upoštevate, lahko pride do hudih poškodb ali celo smrti!

VARNOSTNI UKREPI IN OPOZORILA

a) Obstaja nešteto nepredvidljivih in celo nepredstavljivih načinov uporabe te naprave. Samo tehnike, prikazane na slikah, ki niso prečrtane ali prikazane ob lobanji, so priporočljive in jih zajema garancija.
b) Ta izdelek morajo uporabljati izključno ustrezno usposobljene osebe, sicer mora biti uporabnik pod stalnim nadzorom usposobljenega osebja, ki mora jamčiti za varnost. To vključuje odgovornost za škodo, poškodbe in smrt, ki nastanejo zaradi neustrezne ali napačne uporabe opreme.
c) Ta izdelek se lahko uporablja v kombinaciji z osebno varovalno opremo, ki je v skladu z Uredbo (EU) 2016/425, in v skladu z ustreznimi informacijami, saj lahko kombinacije opreme povzročijo nepredvidena tveganja.
e) Pri delu na višini mora vodja zagotoviti ustrezno vodenje in načrtovanje (vključno z oceno tveganja in načrtom reševanja) opravljenega dela.
f) Življenjska doba tega izdelka se podaljša, če ga uporabljate previdno. Izogibajte se zlasti drgnjenju ob abrazivne površine ali ostre robove.
g) Če sta naprava ali vrv umazana, oljnata, blatna ali poledenela, je lahko blokirno delovanje naprave in s tem vaša varnost ogrožena.
h) Dolgotrajna uporaba v slanem okolju (npr. morski klifi) lahko vpliva na delovanje izdelka.
i) Naprave ne izpostavljajte veliki vročini ali mrazu (glejte Delovna in skladiščna temperatura).
j) Izogibajte se stiku s kemičnimi reagenti, saj lahko vplivajo na delovanje tega izdelka. V primeru dvoma se obrnite na proizvajalca.
k) Ta naprava ni preizkušena za delovanje v eksplozivnih atmosferah.
l) Ne uporabljajte tega izdelka v bližini električnih, kemičnih ali toplotnih nevarnosti. Ne uporabljajte ga v bližini premikajočih se strojev.
m) Zadrževalca padca nikoli ne pustite na mestu uporabe (še posebej na prostem), npr. na delovni postaji, saj lahko vremenski vplivi poslabšajo kakovost vrvi.
n) Priporoča se uporaba rokavic.

2. Poimenovanje delov

1 sidrna vrv
2 vponka sidrne vrvi
3 označevalna etiketa
4 končni vozel
5 zadrževalec padca
6 blažilnik sunka
7 vponka zadrževalca padca

3. Razlaga označevanja

1. Ime modela
2. Proizvajalec in naslov
3. Datum proizvodnje in serijska številka
4. Preberite znak z navodili
5. Organ, ki nadzoruje proizvodnjo ppe
6. Informacije o standardih
7. Dolžina sidrne vrvi
8. Navodila in opozorilni znaki
9. Koda modela
10. Notranja črtna koda
11. Matrika podatkov
12. Identifikacija uporabnika
13. Datum naslednjega pregleda
14.Možnost vodoravne uporabe (r ≥ 0,5 mm)
15. prepovedani ostri robovi (r < 0,5 mm)

4. Povezovalni element

Pritrdite vponko zadrževalca padca neposredno na vpenjalno točko varovalnega pasu z oznako EN 361 (A) (slika 4a). Na voljo sta dve dolžini. Krajšo (30 cm) različico je priporočljivo uporabiti pritrjeno na prsno vpenjalno točko. Daljšo (40 cm) je priporočljivo pritrditi na hrbtno vpenjalno točko (slika 4a). Naprave za zadrževanje padca ne pritrjujte na nobeno drugo vpenjalno točko pasu, kot na primer trebušna vpenjalna točka (EN 813) ali bočne vpenjalne točke (EN 358) (slika 4b). Ne uporabljajte nobenih vmesnih elementov za povezavo zadrževalca padca z varovalnim pasom, saj bi se spremenila razdalja zaustavitve padca in posledično resnost padca (sliki 4c in 4d).

5. Namestitev sidrne vrvi in preskus delovanja

Sidrno vrv pripnite na sidro, ki ustreza standardu EN 795 (ali v skladu z veljavnimi predpisi). Prepričajte se, da konstrukcija, na katero nameščate sidra, presega porušno trdnost 12 kN (slika 5a). Za izboljšanje učinkovitosti lahko na spodnji konec sidrne vrvi pripnete utež s težo do 15 kg (slika 5a). Za pripenjanje na sidro uporabljajte izključno vponko sidrne vrvi in nikoli ne obračajte sidrne vrvi navzdol, saj naprava izgubi svojo funkcijo (slika 5b).
Preden se zanesete na varnost sistema za zadrževanje padca, vedno opravite preskus delovanja, tako da zadrževalec padca nekajkrat dvignete in spustite vzdolž sidrne vrvi ter preizkusite zaklepanje z vlečenjem v smeri navzdol (slika 5c).

6. Varnostni pregled

- Ali ste pridobili vsa dovoljenja za začetek dela?
- Ali ste ocenili tveganja in sprejeli ustrezne ukrepe?
- Ali ste izdelali načrt dela z izjavo o varnostnih metodah, ki vključuje tudi načrt reševanja?
- Ali so vsi delavci v ekipi popolnoma usposobljeni ter razumejo tveganja in načrt dela?
- Ali so vsi varnostni sistemi pravilno nameščeni in ali ste vsakega od njih pred uporabo preverili?

7. Navpična uporaba

Prepričajte se, da sidrna vrv visi prosto (brez zank), in da med vzpenjanjem in spuščanjem zadrževalec prosto drsi po njem (slika 7a). Ne dovolite, da bi na sidrni vrvi nastale zanke, ki bi lahko podaljšale dolžino morebitnega padca. (slika 7b). Preprečite nihajne padce tako, da sidrišče postavite neposredno nad delovno območje. Stranski premik ne sme presegati 1,5 m ali 30° (slika 7c). Nikoli ne plezajte nad višino sidra (slika 7d)! **Ko dosežete delovno mesto, pomaknite zadrževalec navzgor, da zablokira na sidrni vrvi.** Ta ukrep bo preprečil daljše padce ali počasno vlečenje sidrne vrvi, ki ga povzroča močan veter.

8. Uporaba na nagnjenih in vodoravnih površinah

SCOUT je bil uspešno preizkušen za vodoravno uporabo in posledično simuliran padec čez rob (pri teh preskusih je bil uporabljen jeklen gladek rob s polmerom r = 0,5 mm). Zato je primeren za uporabo na podobnih robovih, kot so valjani jekleni profili, leseni nosilci ali obloženi, zaobljeni zaščitni parapet. Ne glede na ta preskus je treba pri vodoravni ali uporabi v naklonini, kjer obstaja nevarnost padca čez rob, upoštevati naslednje.
Če ocena tveganja, opravljena pred začetkom dela, pokaže, da je rob za padec posebno „oster" in/ali „brez robov" (npr. neobložen zaščitni parapet ali oster betonski rob), je treba: pred začetkom dela sprejeti ustrezne varnostne ukrepe za izključitev nevarnosti padca čez rob ali; pred začetkom dela namestiti zaščito roba ali; se obrniti na proizvajalca. Sidrišče ne sme biti pod ravnjo stojišča uporabnika (npr. ploščad, ravna streha). Odklon vrvi na robu (merjeno med obema krakoma sidrne vrvi) mora biti najmanj 90°. Upoštevajte potrebno višino roba nad tlemi, de ne pride do udarca ob tla.
Zmanjšajte nihajne padce tako, da sidrišče postavite pravokotno na rob in stran od njega. Stranski premik ne sme presegati 1,5 m ali 30° (slika 8a) ali pa je treba uporabiti sidrne naprave razreda C ali D v skladu s standardom EN 795:2012. Če se delni sistem uporablja s sidrno napravo tipa C z vodoravno gibljivo sidrno linijo, je treba pri določanju potrebnega odmika pod uporabnikom upoštevati tudi odklon vodila sidrišča (običajno jeklene vrvi). Bodite pozorni na podrobnosti v navodilih za uporabo sidrne naprave. Na sidrni vrvi nikoli ne dovolite nastanka zank (slika 8b). Dolžino lahko prilagodite le, če se uporabnik ne premika v smeri roba padca. Ko je delovno mesto doseženo, pomaknite napravo za preprečevanje padca proti sidrišču, da se zaskoči na sidrno vrv. Ta ukrep lahko prepreči, da bi sploh padli čez rob, in omeji dolžino padca. Po padcu čez rob obstaja nevarnost poškodb med ustavljanjem, če padajoča oseba trči ob dele stavbe ali konstrukcije. Za primer padca čez rob je treba predvideti in znati izvesti posebne reševalne ukrepe.

9. Rokovanje z zadrževalcem padca

Zadrževalec padca je zasnovan tako, da z zelo majhnim trenjem drsi po sidrni vrvi. Pri **navpični uporabi** bo redko potreben kakršen koli poseg. V takem primeru na kratko obrnite smer gibanja, dokler se ne vzpostavi redno drsenje.
Če zadrževalec padca pri **vodoravni ali nagnjeni uporabi** ne drsi dobro, sta možna dva načina dovoljenega ročnega posredovanja.
- Sidrna vrv lahko nad zadrževalecem v navpičnem položaju drsi skozi dlan. V primeru padca ali panične reakcije bo udarec dlani ob zadrževalec povzročil blokado naprave (slika 9a).
- Zadrževalec padca lahko ročno držite odprt tako, da ga stisnete med palec in kazalec. V primeru padca ali refleksne reakcije uporabnik zgrabi napravo s celo dlanjo in jo tako blokira (slika 9b). Nikoli ne zgrabite zadrževalca tako, da bi ga bilo v dlani le del, saj se pri refleksnem stiskanju ob padcu lahko zgodi, da se ne bo blokiral (slika 9c). Prav tako zadrževalca ne držite odprtega tako, da ga držite za pokrov ali čeljust, kar preprečuje prosto gibanje obeh.

10. Varna višina nad tlemi

Za varnost je bistvenega pomena, da preverite, kolikšno višino nad tlemi potrebujete za varno zaustavitev padca. Z vzdrževanjem nizkega faktorja padca boste močno omejili razdalje padca in omogočili varnejše delo! Varna višina nad tlemi pri navpični uporabi mora biti večja od vsote:
- Faktor padca, pomnožen z dolžino zadrževalca padca z blažilnikom in vponko;
- raztezek blažilnika sunka;
- raztezek v sistemu (raztezek sidrišča, raztezek naprave in raztezek telesa);
- dodatna razdalja zaradi morebitnega odklona od navpičnice;
- varnostna razdalja (1 m).

Ko se faktor padca približuje 0, se potrebna razdalja pri padcu zmanjša na toliko, kolikor se sistem raztegne zaradi celotne teže uporabnika. Varna višina nad tlemi pri vodoravnih in nagnjenih aplikacijah mora biti večja od vsote:
- 2-kratna višina od stopal do točke pritrditve varnostnega pasu;
- raztezek blažilnika sunka;
- raztezek v sistemu (raztezek sidrišča, raztezek naprave in raztezek telesa);
- dodatna razdalja zaradi morebitnega odklona od pravokotnice na rob;
- varnostna razdalja (1 m).

Razdalje v preglednici so določene na podlagi preskusov s togimi preskusnimi masami in se lahko razlikujejo od vrednosti pri dejanskih padcih.

SPLOŠNE INFORMACIJE

Redni pregled
- Redne periodične preglede mora vsaj enkrat na leto opraviti kompetentna oseba v skladu s priporočili proizvajalca. V ta namen je treba pripraviti zapisnik o pregledih. Poleg tega iskreno priporočamo, da en komplet opreme uporablja samo ena oseba, saj je tako mogoče najbolje spremljati in razumeti zgodovino njegove uporabe.
- Pred vsako uporabo je treba preveriti brezhibnost vse osebne varovalne opreme, ki jo nameravate uporabiti. Preverite, ali so vsi sestavni deli naprave (vrv, šivi, vponke, blažilnik sunka, zadrževalec padca) brezhibni in v dobrem delovnem stanju.
- Ne odlašajte z izločitvijo naprave, če:
  - Inšpekcijski pregled ni bil uspešno opravljen.
  - Kaže veliko obrabo, deformacije, razpoke ali korozijo.
  - Sprožen blažilnik sunka (rdeči trak na blažilniku je pretrgan).
  - Po preobremenitvi ali večjem udarcu. Ti lahko povzročijo notranje ali nevidne poškodbe, ki lahko znatno oslabijo trdnost naprave. V primeru negotovosti napravo obravnavajte kot poškodovano ali se posvetujte s podjetjem SKYLOTEC.
  - Kadar ni znana celotna zgodovina njegove uporabe.

Pakiranje, skladiščenje, prevoz, vzdrževanje in čiščenje
Vsak izdelek je pakiran z navodili za uporabo. Pravilno vzdrževanje, skladiščenje in prevoz so nujni za zagotovitev pravilnega delovanja izdelka (in vse vaše opreme) in s tem vaše varnosti.
Izdelek očistite s krtačo pod čisto tekočo hladno vodo. Če madeži ostanejo, ga očistite v mlačni vodi z običajnim milom. Nato ga temeljito sperite, kovinske dele obrišite z brisačo in naravno posušite v senčnem prezračenem prostoru, stran od virov toplote. Po potrebi gibljive spoje zadrževalca padca in priključkov namažite z vodoodbojnim in na mraz odpornim mazivom.

Temperature
Čeprav je ta izdelek dovoljeno uporabljati v temperaturnem območju od -30 °C (-22 °F) do +60 °C (140 °F), ga je priporočljivo hraniti v suhem prostoru pri sobni temperaturi.

Življenjska doba
Najdaljša življenjska doba (obdobje med datumom proizvodnje in datumom umika) je odvisna od obdobja skladiščenja pred predajo končnemu uporabniku in življenjske dobe. Za obdobje shranjevanja največ. 2 leti pred dostavo končnemu uporabniku ali pred nakupom je treba zagotoviti, da so izdelki:
- skladiščenje brez ekstremnih temperaturnih nihanj;
- zaščiteni pred UV sevanjem, vlago, kemikalijami in škodljivimi/agresivnimi okoljskimi pogoji in;
- shranjeni v nepoškodovani originalni embalaži.

Življenjska doba se začne, ko je izdelek dostavljen končnemu uporabniku, in traja največ 10 let. Po dobavi končnemu uporabniku (preverjanje z npr. potrdilom o nakupu/dobavnico s serijsko številko/številko serije) je treba opraviti redne preglede s strani kompetentne osebe vsaj enkrat na leto. Poleg tega je treba upoštevati ustrezne nacionalne predpise, ki lahko določajo krajša obdobja. Ne glede na največjo življenjsko dobo je starost izločitve odvisna od stanja izdelka, pogostosti njegove uporabe in zunanjih pogojev uporabe. Vsaka osebna varovalna oprema se tekom življenjske dobe stara. Življenjska doba je odvisna od uporabe, toplotnih, kemičnih, mehanskih in škodljivih/agresivnih vplivov.

Odgovornost in njene omejitve
SKYLOTEC ni odgovoren za posledice neposredne, posredne, naključne ali kakršne koli druge škode, ki bi nastala zaradi uporabe njegovih izdelkov. Prepovedane so kakršne koli nedovoljene spremembe ali predelave ter uporaba tega izdelka za namene, za katere ni bil zasnovan. Popravila lahko izvaja samo podjetje SKYLOTEC. Če odkrijete proizvodno napako, morate izdelek vrniti prodajalcu, pri katerem ste ga kupili, ali neposredno podjetju SKYLOTEC.
Do izjave o skladnosti lahko dostopate preko naslednje povezave: www.skylotec.com/downloads.

HRVATSKI

Ovaj uređaj je dizajniran, da vam ponudi stupanj sigurnosti koji se očekuje od osobne zaštitne opreme u skladu s Europskom uredbom (EU) 2016/425.

RAZUMITE I PAŽLJIVO SLIJEDITE OVE UPUTE!

Aktivnosti koje se izvode na visinama same po sebi su opasne. Procijenite uključene rizike i primijenite potrebne korektivne mjere. Prije uporabe ovog proizvoda pročitajte i razumite sve upute i upozorenja koja ga prate i upoznajte se s njegovom pravilnom uporabom, mogućnostima i ograničenjima. Korisnici ovog proizvoda trebali bi pokazivati zadovoljavajuću fizičku i mentalnu kondiciju, trebali bi proći obuku o pravilnom korištenju ovog proizvoda ili djelovati pod stalnim nadzorom takvih osoba. Operacije rada na visini trebaju imati uspostavljen interni plan spašavanja. Nepročitanje i nepoštivanje ovih upozorenja može rezultirati teškim ozljedama ili čak smrću!

SIGURNOSNE MJERE I UPOZORENJA

a) Postoje bezbrojni, pa čak i nezamislivi mogući načini korištenja ovog uređaja. Samo tehnike prikazane na slikama koje nisu prekrižene ili prikazuju lubanju preporučene su i pokrivene jamstvom.
b) Ovaj proizvod smiju koristiti isključivo odgovarajuće kvalificirane osobe, inače korisnika mora stalno nadzirati obučeno osoblje, koje mora jamčiti za sigurnost. Ovo uključuje odgovornost za štete, ozljede i smrt nastale nepravilnim uporabom ili zlouporabom opreme.
c) Ovaj se proizvod može koristiti u kombinaciji s osobnom zaštitnom opremom u skladu s Uredbom (EU) 2016/425 i kompatibilno s relevantnim informacijama jer kombinacije opreme mogu dovesti do nepredviđenih rizika.
e) U radu na visini predradnik mora osigurati pravilno upravljanje i planiranje (uključujući procjenu rizika i plan spašavanja) posla koji se izvodi.
f) Životni vijek ovog proizvoda bit će produljen ako se pažljivo koristi. Osobito izbjegavajte trljanje o abrazivne površine ili oštre rubove.
g) Blokiranje uređaja, a time i vaša sigurnost, može biti smanjeno ako je uređaj ili uže prljavo, masno, blatno ili zaleđeno.
h) Dugotrajna uporaba u slanom okruženju (npr. morske litice) može utjecati na učinkovitost proizvoda.
i) Ne izlažite uređaj značajnoj vrućini ili hladnoći (pogledajte radnu temperaturu i temperaturu skladišta).
j) Izbjegavajte bilo kakav kontakt s kemijskim reagensima jer oni mogu utjecati na rad ovog proizvoda. Kontaktirajte proizvođača ako ste u nedoumici.
k) Ovaj uređaj nije ispitan za rad u eksplozivnim atmosferama.
l) Izbjegavajte korištenje ovog proizvoda u blizini električnih, kemijskih ili toplinskih opasnosti. Nemojte ga koristiti u blizini pokretnih strojeva.
m) Ovaj uređaj za zaštitu od pada nikada se ne smije ostaviti na mjestu dulje vrijeme (osobito na otvorenom), npr. na radnom mjestu, zbog oštećenja tekstilnih dijelova (užeta i ublaživača energije) pod utjecajem vremenskih uvjeta.
n) Preporuča se uporaba rukavica.

2. Nomenklatura dijelova

1 sidrena linija
2 konektor sidrene linije
3 naljepnica za označavanje
4 krajnji čvor
5 zaštita od pada
6 ublaživač energije
7 konektor za spajanje na pojas

3. Objašnjenje označavanja

1. Naziv modela
2. Proizvođač i adresa
3. Datum proizvodnje & serijski broj
4. Pročitajte znak upute
5. Tijelo koje kontrolira proizvodnju ozo
6. Podaci o standardima
7. Duljina sidrene linije
8. Upute i znakovi upozorenja
9. Šifra modela
10. Interni bar kod
11. Matrica podataka
12. Identifikacija korisnika
13. Datum sljedeće inspekcije
14. Moguća vodoravna uporaba (r ≥ 0,5 mm)
15. oštri rubovi (r < 0,5 mm) zabranjeni

4. Spojni element

Pričvrstite uređaj za zaustavljanje pada izravno na EN 361 (označeno A) točku pričvršćivanja (slika 4a). Postoje dvije duljine spojnog elementa. Kraća (30 cm) verzija se po mogućnosti koristi pričvršćena na točku pričvršćivanja prsne kosti. Duži (40 cm) poželjno je koristiti pričvršćen za dorzalnu točku pričvršćivanja (slika 4a). Nemojte pričvršćivati uređaj za zaustavljanje pada ni na jednu drugu točku povezivanja na pojasu kao što je trbušna točka pričvršćivanja (EN 813) ili bočne točke pričvršćivanja (EN 358) (slika 4b). Nemojte koristiti nikakve međuelemente za spajanje uređaja za zaustavljanje pada s pojasom jer bi se udaljenost zaustavljanja pada i posljedična težina pada promijenili (slike 4c i 4d).

5. Montaža sidrene linije i ispitivanje funkcionalnosti

Pričvrstite konektor sidrene linije na sidro sukladno EN 795 (ili prema važećim propisima). Osigurajte da konstrukcija na koju postavljate sidra ima veću prekidnu čvrstoću od 12 kN (slika 5a). Kako bi se poboljšala izvedba, moguće je pričvrstiti uteg do 15 kg na dno sidrenog užeta (slika 5a). Za pričvršćivanje na sidro koristite isključivo isporučeni konektor sidrene uže i nikada ne okrećite sidreno uže naopako jer uređaj gubi svoju funkciju (slika 5b).
Prije nego što se pouzdate u svoju sigurnost na sustav za zaustavljanje pada, uvijek izvršite funkcionalnu probu tako što ćete ga povući duž uže za sidrenje i testirati zaključavanje povlačenjem u smjeru prema dolje (slika 5c).

6. Sigurnosna provjera

- Jeste li dobili puno odobrenje za početak radova?
- Jeste li procijenili i kontrolirali postojeće rizike?
- Jeste li izradili plan rada s izjavom o sigurnosnoj metodi koji uključuje i plan spašavanja?
- Jesu li svi radnici u timu potpuno kvalificirani i razumiju rizike i plan rada?
- Jesu li svi sigurnosni sustavi ispravno instalirani i jeste li izvršili provjeru prije upotrebe svakog od njih?

7. Vertikalna uporaba

Uvjerite se, da uže visi bez labavosti iznad zaštite od pada, i da slobodno klizi kroz njega tijekom penjanja i spuštanja (slika 7a). Nikada nemojte dopustiti, da sidrena linija bude opuštena (slika 7b). Spriječite padove klatna postavljanjem sidra izravno iznad vašeg radnog područja. Bočni pomak ne smije biti veći od 1,5 m ili 30° (slika 7c). Nikada se ne penjite iznad visine sidra (slika 7d)! **Nakon što dođete do mjesta rada, gurnite uređaj za zaštitu od pada prema gore tako da se zaključa na sidrenu liniju.** Ovom mjerom spriječit ćete duže padove ili sporo povlačenje sidrenog konopa pod utjecajem jakog vjetra.

8. Uporaba na nagnutim i vodoravnim površinama

SCOUT je uspješno testiran za horizontalnu uporabu i rezultirajući simulirani pad preko ruba (u tim ispitivanjima korišten je čelični rub s polumjerom r = 0,5 mm bez bušotina). Stoga je pogodan za uporabu na sličnim rubovima kao što su valjani čelični profili, drvene grede ili obloženi, zaobljeni parapet. Neovisno o ovom testu, sljedeće se mora uzeti u obzir pri horizontalnoj ili nagnutoj uporabi ako postoji opasnost od pada preko ruba.
Ako procjena rizika provedena prije početka rada pokaže da je rub pada posebno "oštar" i/ili je rub "nazubljen" (npr. neoštećeni parapet ili oštar betonski rub), tada: prije početka rada moraju se poduzeti odgovarajuće mjere opreza kako bi se isključio rizik od pada preko ruba ili; zaštitu ruba treba montirati prije početka rada ili; trebali biste kontaktirati proizvođača. Sidrište fleksibilne linije učvršćenja ne smije biti ispod razine postolja korisnika (npr. platforma, ravni krov). Otklon linije na rubu (mjereno između horizontalnog i vertikalnog djela sidrene linije) mora biti najmanje 90 °. Poštujte potreban slobodan prostor ispod ruba.
Minimizirajte padove klatna postavljanjem sidra okomito na rub i dalje od njega. Treba je voditi pažnju, da bočni pomak ne smije biti veći od 1,5 m ili 30° (slika 8a) ili sidrenih uređaja klase C ili D u skladu s standardom EN 795:2012. Ako se djelomični sustav koristi s sidrenim uređajem tipa C s vodoravnom fleksibilnom linijom učvršćenja, pri određivanju potrebnog razmaka ispod korisnika mora se uzeti u obzir i otklon sidrenog uređaja. Obratite pozornost na detalje u uputama za uporabu sidrenog uređaja. Nikada nemojte dopustiti, da sidrena linija bude opuštena (slika 8b). Duljina se može prilagoditi samo ako se korisnik ne kreće u smjeru ruba pada. Nakon što dođete do mjesta rada, pomaknite spravu za zaustavljanje pada prema sidru tako da se zaključa na sidrenoj liniji. Ova mjera može spriječiti pad preko ruba i ograničiti duljinu pada. zaustavljanja i udara na dijelove zgrade ili konstrukcije. Posebne mjere spašavanja moraju biti propisane i osposobljene za slučaj pada preko ruba.

9. Rukovanje uređajem za zaustavljanje pada

Sprava je dizajnirana tako da klizi uz sidreno uže za sidrenje uz vrlo malo trenja. Uporaba u **okomitoj primjeni** rijetko će zahtijevati bilo kakvu intervenciju. U tom slučaju nakratko promijenite smjer kretanja dok se ne uspostavi normalno klizanje.
Ako zaštita od sprave ne klizi dobro u **horizontalnoj ili nagnutoj primjeni**, postoje dva moguća načina dopuštene ručne intervencije.
- Sidrena linija iznad zaštite od pada može se provući kroz ruke u okomitom položaju. U slučaju pada ili reakcije panike, udar o uređaj za zaustavljanje pada rezultirat će blokiranjem sprave (slika 9a).
- Sprava može se ručno držati u otvorenom položaju između palca i kažiprsta. U slučaju pada ili intrinzične refleksne reakcije korisnik bi zgrabio spravu cijelim dlanom i tako ju blokirao na užetu za sidrenje (slika 9b). Nikada nemojte hvatati spravu naopačke tako da samo njezin dio leži u dlanu jer refleksni stisak pri padu možda neće dovesti do blokiranja (slika 9c). Isto tako, nemojte držati spravu otvorenu držeći ju za pokrov ili utor za kliznu iglu na način koji sprječava slobodno kretanje bilo kojeg.

10. Siguran prostor za pad ispod stopala

Za sigurnost je bitno provjeriti slobodan prostor potreban ispod korisnika za sigurno zaustavljanje pada. Održavanje niskog faktora pada uvelike će ograničiti udaljenosti pada i omogućiti sigurniji rad! Sigurna udaljenost ispod stopala u **okomitim primjenama** mora biti veća od zbroja:
- Faktor pada puta duljina priključnog elementa;
- rastezanje ublaživača energije ;
- istezanje u sustavu (istezanje užeta za sidrenje, rastezanje pojasa i rastezanje tijela);
- dodatna udaljenost koja je posljedica mogućeg pomaka od vertikale;
- sigurnosna udaljenost (1 m).

S faktorom pada koji se približava 0, sigurnosna udaljenost od pada smanjuje se na količinu istezanja u sustavu pod utjecajem ukupne težine korisnika.

Sigurna udaljenost ispod stopala u **vodoravnim i nagnutim primjenama** mora biti veća od zbroja:
- 2 puta visina od stopala do točke pričvršćivanja pojasa;
- rastezanje ublaživača energije ;
- istezanje u sustavu (istezanje užeta za sidrenje, rastezanje pojasa i rastezanje tijela);
- dodatna udaljenost koja je posljedica mogućeg pomaka od okomice na rub;
- sigurnosna udaljenost (1 m).

Donji sigurni razmaci izvedeni su iz ispitivanja s krutim ispitnim masama i mogu se razlikovati od vrijednosti u stvarnim padovima.

OPĆE INFORMACIJE

Redovni pregled:
- Redovite periodične preglede mora provoditi stručna osoba najmanje jednom godišnje i prema preporukama proizvođača. U tu svrhu treba uspostaviti zapisnik o inspekciji. Nadalje, iskreno preporučujemo da jedan set opreme koristi samo jedna osoba jer se na taj način najbolje može pratiti i razumjeti povijest njezine upotrebe.
- Prije svake uporabe važno je provjeriti svu OZO opremu koja se namjerava koristiti. Provjerite jesu li sve komponente uređaja (užad, šavovi, konektori, ublaživač energije, zaštita od pada) besprijekorne i u dobrom radnom stanju.
- Nemojte se ustručavati povući uređaj iz upotrebe ako:
  - Ne prolazi inspekciju.
  - Pokazuje značajno trošenje, deformacije, pukotine i koroziju.
  - Rastegnut ublaživač energije (crvena vrpca na ublaživaču je pokidana).
  - Nakon preopterećenja ili jakog udara. Mogli bi uzrokovati unutarnja ili nevidljiva oštećenja koja mogu značajno oslabiti njegovu snagu. U slučaju nejasnoća tretirajte uređaj kao oštećen ili se obratite tvrtki SKYLOTEC.
  - Nije poznata njegova puna povijest korištenja.

Pakiranje, skladištenje, transport, održavanje i čišćenje
Uz svaki proizvod je upakirana i UPUTA ZA UPORABU. Ispravno održavanje, skladištenje i transportni postupci su imperativ kako bi se osiguralo ispravno funkcioniranje proizvoda (kao i sve vaše opreme), a time i vaša sigurnost. Očistite proizvod četkom pod mlazom hladne vode iz domaćeg izvora. Ako mrlje potraju, očistite ga u mlakoj vodi s običnim sapunom. Zatim temeljito isperite, obrišite metalne dijelove ručnikom i prirodno osušite u zasjenjenom prozračenom mjestu daleko od izvora topline. Ako je potrebno, štedljivo podmažite pomične spojeve zaštite od pada i konektore mazivom otpornim na vodu i hladnoću.

Temperature
Iako je dopušteno koristiti ovaj proizvod u temperaturnom rasponu od -30 °C (-22 °F) do +60 °C (140 °F), preporučljivo je čuvati ga na suhom mjestu na sobnoj temperaturi.

Životni vijek
Max . životni vijek (razdoblje između datuma proizvodnje i datuma odbacivanja) proizlazi iz razdoblja skladištenja prije predaje krajnjem korisniku i vijek trajanja. Za razdoblje skladištenja od maks. 2 godine prije isporuke krajnjem korisniku ili prije kupnje , mora se osigurati da su proizvodi:
- skladišteni bez ekstremnih temperaturnih oscilacija;
- zaštićeno od UV zračenja, vlage, kemikalija i štetnih/agresivnih uvjeta okoline i;
- čuvani u neoštećenoj originalnoj ambalaži.

Vijek trajanja počinje isporukom krajnjem korisniku i iznosi maks. 10 godina. Nakon isporuke krajnjem korisniku (provjera npr. potvrdom o kupnji/otpremnicom sa serijskim/serijskim brojem) potrebni su redoviti pregledi od strane nadležne osobe najmanje jednom godišnje. Osim toga, potrebno je poštivati se odgovarajućih državnih propisa koji mogu propisati kraća razdoblja. Bez obzira na maks. životni vijek , starost za odbacivanje ovisi o stanju proizvoda, njegovoj učestalosti uporabe i vanjskim uvjetima uporabe. Svaka OZO gubi izdržljivost tijekom radnog vijeka. Vijek trajanja je određen korištenjem, toplinskim, kemijskim, mehaničkim i štetnim/agresivnim utjecajima.

Odgovornost i njena ograničenja
SKYLOTEC nije odgovoran za posljedice izravne, neizravne, slučajne ili bilo koje druge vrste štete nastale korištenjem njegovih proizvoda. Zabranjene su bilo kakve neovlaštene izmjene ili izmjene, korištenje ovog proizvoda u svrhe za koje nije dizajniran. Popravak će izvršiti samo SKYLOTEC. Ako otkrijete grešku u proizvodnji, trebate vratiti proizvod preprodavaču od kojeg ste kupili proizvod ili izravno SKYLOTEC-u.
Izjavi o sukladnosti može se pristupiti putem sljedeće poveznice: www.skylotec.com/downloads.

БЪЛГАРСКИ

Това устройство е проектирано така, че да ви осигури степента на безопасност, която се очаква от личните предпазни средства в съответствие с Европейския регламент (ЕС) 2016/425.

РАЗБЕРЕТЕ И СЛЕДВАЙТЕ ВНИМАТЕЛНО ТЕЗИ ИНСТРУКЦИИ!
Дейностите, извършвани на височина, са опасни по своята същност. Оценявайте свързаните с тях рискове и прилагайте необходимите коригиращи действия. Преди да използвате този продукт, прочетете и разберете всички инструкции и предупреждения, които го придружават, и се запознайте с правилната му употреба, възможностите и ограниченията му. Потребителите на този продукт трябва да показват задоволителна физическа и психическа годност, да са преминали обучение за правилното използване на този продукт или да действат под постоянния надзор на такива лица. При операции, свързани с работа на височина, се предполага, че е въведен вътрешен спасителен план. Непрочитането и неспазването на тези предупреждения може да доведе до тежки наранявания или дори до смърт!

МЕРКИ ЗА БЕЗОПАСНОСТ И ПРЕДУПРЕЖДЕНИЯ
а) Съществуват безброй и дори невъобразими възможни режими на използване на това устройство. Само техниките, показани на фигурите, които не са зачеркнати или на които не е изобразен череп, са препоръчителни и се покриват от гаранцията.
б) Това изделие трябва да се използва изключително от лица с подходяща квалификация, в противен случай потребителят трябва да бъде под постоянен надзор от обучен персонал, който да гарантира за безопасността. Това включва отговорност срещу щети, наранявания и смърт, причинени от неправилна употреба или неправилно използване на оборудването.
в) Този продукт може да се използва в комбинация с лични предпазни средства, съответстващи на Регламент (ЕС) 2016/425 и съвместими със съответната информация, тъй като комбинациите от оборудване могат да доведат до непредвидени рискове.
д) При работа на височина бригадирът трябва да осигури правилно управление и планиране (включително оценка на риска и спасителен план) на извършваната работа.
е) Срокът на експлоатация на този продукт ще се удължи, ако той се използва внимателно. По-специално, избягвайте търкане срещу абразивни повърхности или остри ръбове.
ж) Блокиращото действие на устройството и по този начин вашата безопасност може да бъдат намалени, ако устройството или въжето са замърсени, омазнени, кални или заледени.
з) Продължителната употреба в солена среда (напр. морски скали) може да повлияе на работата на продукта.
и) Не излагайте устройството на значителна топлина или студ (вижте температурата на работа и съхранение).
й) Избягвайте всякакъв контакт с химически реактиви, тъй като те могат да повлияят на работата на този продукт. При съмнения се свържете с производителя.
к) Това устройство не е тествано за работа във взривоопасна атмосфера.
л) Избягвайте използването на този продукт в близост до електрически, химически или термични опасности. Не го използвайте в близост до движещи се машини.
м) Това устройство за задържане при падане никога не трябва да се оставя на място за продължително време (особено на открито), например на работно място, поради влошаване на състоянието на текстилните части (въже и абсорбатор на енергия).
н) Препоръчва се използването на ръкавици

2. Номенклатура на частите

1 анкерна линия	5 предпазител от падане
2 съединител за котвена линия	6 абсорбатор на енергия
3 етикет за маркировка	7 съединител за закрепване на колана
4 краен възел	

3. Обяснение на маркировката

1. Име на модела	9. Код на модела
2. Производител и адрес	10. Вътрешен баркод
3. Дата на производство и сериен номер	11. Матрица на данните
4. Прочетете знака с инструкциите	12. Идентификация на потребителя
5. Орган, контролиращ производството на ppe	13. Дата на следващата проверка
6. Информация за стандартите	14. Възможна е хоризонтална употреба (r ≥ 0,5 mm)
7. Дължина на котвената линия	15. забранени остри ръбове (r < 0,5 mm)
8. Инструкции и предупредителни знаци	

4. Свързващ елемент
Закрепете предпазителя от падане директно към точката за закрепване, обозначена по стандарт EN 361 (маркировка A) (фигура 4а). Съществуват две дължини на свързващия елемент. За предпочитане е да се използва по-късата (30 cm) версия, прикрепена към точката за закрепване на гръдния кош. По-дългият вариант (40 cm) е за предпочитане да се използва към гръбната точка на закрепване (фигура 4а). Не прикрепвайте предпазителя от падане към никоя друга точка на свързване на сбруята, като например коремната точка на закрепване (EN 813) или страничните точки на закрепване (EN 358) (фигура 4б). Не използвайте никакви междинни елементи за свързване на предпазителя от падане към сбруята, тъй като разстоянието на задържане при падане и съответно тежестта на падането биха се променили (фигура 4в и 4г).

5. Монтиране на въжето за закрепване и функционално изпитване
Закрепете съединителя на линията за закрепване към котва, отговаряща на изискванията на EN 795 (или в съответствие с действащите разпоредби). Уверете се, че конструкцията, на която монтирате котвите, надвишава якостта на разрушаване от 12 kN (фигура 5а). За да се подобри ефективността, е възможно да се прикрепи тежест до 15 kg към долната част на котвената линия (фигура 5а). Използвайте изключително предоставения конектор за закрепване на анкерната линия към котвата и никога не завъртайте анкерната линия с главата надолу, тъй като устройството губи своята функция (фигура 5б).
Преди да разчитате на безопасността си на системата за задържане при падане, винаги извършвайте функционален тест, като я плъзгате по линията на котвата и тествате заключването чрез издърпване в посока надолу (фигура 5в).

6. Проверка на безопасността
- Получили ли сте пълно разрешение за започване на работа?
- Оценихте ли и контролирахте ли съществуващите рискове?
- Разработихте ли план за работа с декларацията за метода на безопасност, който включва и план за спасяване?
- Всички работници в екипа имат ли пълна квалификация и разбират ли рисковете и плана за работа?
- Правилно ли са инсталирани всички системи за безопасност и извършена ли е предварителна проверка на всяка една от тях?

7. Вертикална употреба
Уверете се, че въжето виси без провисване над предпазителя от падане и се плъзга свободно през него по време на изкачване и спускане (фигура 7а). Никога не допускайте провисване на въжето за закрепване (фигура 7б). Предотвратявайте махаловидни падания, като позиционирате котвата директно над работната зона. Страничното преместване не трябва да надвишава 1,5 м или 30° (фигура 7в). Никога не се изкачвайте над височината на котвата (фигура 7г)! **След като достигнете работното място, приплъзнете предпазителя от падане нагоре, така че да се заключи върху въжето на котвата.** Тази мярка ще предотврати по-дълги падания или бавно издърпване на линията на котвата, упражнявано от силен вятър.

8. Използване върху наклонени и хоризонтални повърхности
SCOUT е успешно тестван за хоризонтална употреба и симулирано падане през ръб (При тези тестове е използвана стоманена шина с радиус r = 0,5 mm без борчета). Следователно той е подходящ за използване върху подобни ръбове, като например валцувани стоманени профили, дървени греди или облицован, заоблен парапет. Независимо от това изпитване, при хоризонтална или наклонена употреба, при която съществува риск от падане върху ръб, трябва да се вземе предвид следното.
Ако оценката на риска, извършена преди началото на работата, показва, че ръбът на падане е особено „остър" и/или „не без борчета" (напр. необлицован защитен парапет или остър бетонен ръб), тогава: преди началото на работата трябва да се вземат съответните предпазни мерки, за да се изключи рискът от падане през ръба или; преди началото на работата трябва да се монтира защита на ръба или; трябва да се свържете с производителя. Точката на закрепване на гъвкавата линия за закрепване не може да бъде под нивото на стойката на потребителя (напр. платформа, плосък покрив). Отклонението на линията при ръба (измерено между двата крака на гъвкавата линия за закрепване) трябва да бъде най-малко 90°. Спазвайте необходимото свободно пространство под ръба.
Намалете до минимум махаловидните падания, като разположите котвата перпендикулярно на ръба и далеч от него. Страничното преместване не трябва да надвишава 1,5 m или 30° (фигура 8а) или трябва да се използват устройства за закрепване от клас C или D съгласно EN 795:2012. Ако частичната система се използва с устройство за закрепване от тип C с хоризонтална гъвкава линия за закрепване, при определяне на необходимото разстояние под потребителя трябва да се вземе предвид и деформацията на устройството за закрепване. Обърнете внимание на подробностите в инструкциите за употреба на устройството за закрепване. Никога не допускайте провисване на анкерната линия (фигура 8б). Дължината може да се регулира само ако потребителят не се движи по посока на ръба на падане. След като достигнете работното място, преместете устройството за задържане на падащи предмети към котвата, така че то да се заключи върху линията на котвата. Тази мярка може изобщо да предотврати падането през ръба и да ограничи дължината на падането. След падане през ръба съществува риск от наранявания по време на захващането, ако падащият се удари в части от сградата или конструкцията. Трябва да се предвидят специални мерки за спасяване и да се проведе обучение в случай на падане през ръба.

9. Боравене със защитното устройство срещу падане
Предпазителят от падане е проектиран да се плъзга по линията на котвата с много малко триене. Използването при **вертикално приложение** рядко ще изисква някаква намеса. В такъв случай обърнете за кратко посоката на движение, докато се възстанови редовното плъзгане.
Ако предпазителят от падане не се плъзга добре при **хоризонтално или наклонено приложение**, има два възможни режима на разрешена ръчна намеса.
- Анкерната линия над предпазителя от падане може да се плъзне през ръцете във вертикално положение. В случай на падане или панинческа реакция ударът в предпазителя от падане ще доведе до блокиране на устройството (фигура 9а).
- Предпазителят от падане може да се държи ръчно отворен, като се притисне между палеца и показалеца. В случай на падане или вътрешна рефлексна реакция потребителят ще хване устройството с цялата си длан, като по този начин го блокира върху линията на закрепване (фигура 9б). Никога не хващайте устройството с главата надолу така, че само част от устройството да лежи в дланта, защото рефлекторното стискане при падане може да не доведе до блокиране (фигура 9в). Също така не дръжте устройството отворено, като го държите за гърбицата или слота за плъзгащия се щифт по начин, който не позволява свободното движение на нито един от тях.

10. Безопасно разстояние при падане под краката
От съществено значение за безопасността е да се провери свободното пространство, необходимо под потребителя за безопасно спиране на падане. Поддържането на нисък коефициент на падане значително ще ограничи разстоянията на падане и ще позволи по-безопасна работа! Безопасното разстояние под краката при **вертикални приложения** трябва да бъде по-голямо от сумата на:
- Коефициент на падане, умножен по дължината на свързващия елемент;
- разтегливост на абсорбера на енергия;
- разтегливост на системата (разтегливост на линията за закрепване, разтегливост на сбруята и разтегливост на тялото);
- допълнителното разстояние, произтичащо от възможното изместване от вертикалата;
- безопасно разстояние (1 m).

Когато коефициентът на падане се доближава до 0, безопасното разстояние при падане намалява до размера на разтягането на системата, упражнявано от цялостното тегло на потребителя. Безопасното разстояние под краката при **хоризонтални и наклонени приложения** трябва да е по-голямо от сумата на:
- 2 пъти височината от стъпалата до точката на закрепване на колана;
- разтягане на енергийния абсорбер;
- разтегливост на системата (разтегливост на въжето за закрепване, разтегливост на сбруята и разтегливост на тялото);
- допълнителното разстояние, произтичащо от възможното изместване от перпендикуляра на ръба;
- безопасно разстояние (1 m).

Посочените по-долу безопасни разстояния са получени от изпитвания с твърди тестови маси и могат да се различават от стойностите при реални падания.

ОБЩА ИНФОРМАЦИЯ
Редовен преглед:
- Редовните периодични проверки трябва да се извършват от компетентно лице поне веднъж годишно и в съответствие с препоръките на производителя. За тази цел трябва да се състави протокол за проверка. Освен това искрено препоръчваме един комплект оборудване да се използва само от едно лице, тъй като по този начин най-добре се проследява и разбира историята на използването му.
- Преди всяка употреба е изключително важно да се проверява цялото оборудване за ЛПС, предназначено за използване. Проверете дали всички компоненти на устройството (въже, шевове, съединители, абсорбатор на енергия, предпазител от падане) са безупречни и в добро работно състояние.
- Не се колебайте да извадите устройството от употреба, ако:
  - Не успее да премине успешно проверката.
  - Показва значително износване, деформации, пукнатини и корозия.
  - Разглобен енергиен абсорбер (червената лента на абсорбера е скъсана).
  - След претоварване или силен удар. Те биха могли да причинят вътрешни или невидими повреди, които могат значително да отслабят здравината му. В случай на несигурност третирайте устройството като повредено или се консултирайте със SKYLOTEC.
  - Когато не е известна пълната история на използването му.

Опаковане, съхранение, транспортиране, поддръжка и почистване
Всяко изделие е опаковано със своите ИНСТРУКЦИИ ЗА УПОТРЕБА. Правилните процедури за поддръжка, съхранение и транспортиране са задължителни, за да се гарантира правилното функциониране на продукта (както и на цялото ви оборудване) и по този начин вашата безопасност. Почиствайте продукта с четка под течаща студена вода от домакинската мрежа. Ако петната продължават, почистете го в хладка вода с обикновен сапун. След това изплакнете обилно, избършете металните части с кърпа и изсушете по естествен начин на сенчесто проветриво място, далеч от източници на топлина. Ако е необходимо, смажете пестеливо подвижните съединения на предпазителя от падане и съединителите с водоотблъскваща и студоустойчива смазка.

Температури
Въпреки че е допустимо да използвате този продукт в температурния диапазон от -30 °C (-22 °F) до +60 °C (140 °F), препоръчително е да го съхранявате на сухо място при стайна температура.

Живот
Максималният срок на експлоатация (периодът между датата на производство и датата на изхвърляне) е резултат от периода на съхранение преди предаването на крайния потребител и от експлоатационния живот. За периода на съхранение от макс. 2 години преди предаване на крайния потребител или преди закупуване трябва да се гарантира, че продуктите са:
- се съхраняват без екстремни температурни колебания;
- защитени от ултравиолетово излъчване, влажност, химикали и вредни/агресивни условия на околната среда и;
- се съхраняват в неповредена оригинална опаковка.

Срокът на експлоатация започва да тече от момента на доставката до крайния потребител и е макс. 10 години. След доставката до крайния потребител (проверка напр. чрез касова бележка/договор за доставка със сериен/партиден номер) се изискват редовни проверки от компетентно лице поне веднъж годишно. Освен това трябва да се спазват съответните специфични за страната разпоредби, които могат да предписват по-кратки срокове. Независимо от максималния срок на експлоатация, възрастта за изхвърляне зависи от състоянието на продукта, честотата на използване и външните условия на употреба. Всяко лично предпазно средство губи трайност в хода на експлоатационния си живот. Срокът на експлоатация се определя от употребата, термичните, химичните, механичните и вредните/агресивните въздействия.

Отговорност и нейните ограничения
SKYLOTEC не носи отговорност за последиците от преки, косвени, случайни или друг вид щети, възникнали в резултат на използването на нейните продукти. Забранени са всякакви неразрешени модификации или промени, използването на този продукт за цели, за които не е предназначен. Ремонтът може да се извършва само от SKYLOTEC. Ако откриете производствен дефект, трябва да върнете продукта на търговеца, от когото сте го закупили, или директно на SKYLOTEC.
Декларацията за съответствие е достъпна чрез следната връзка: www.skylotec.com/downloads.

ΕΛΛΗΝΙΚΑ

Αυτή η συσκευή σχεδιάστηκε για να σας προσφέρει το βαθμό ασφάλειας που αναμένεται από τον εξοπλισμό ατομικής προστασίας σύμφωνα με τον ευρωπαϊκό κανονισμό (ΕΕ) 2016/425.

ΚΑΤΑΝΟΉΣΤΕ ΚΑΙ ΑΚΟΛΟΥΘΉΣΤΕ ΠΡΟΣΕΚΤΙΚΆ ΑΥΤΈΣ ΤΙΣ ΟΔΗΓΊΕΣ!
Οι δραστηριότητες που εκτελούνται σε ύψος είναι εγγενώς επικίνδυνες. Αξιολογήστε τους σχετικούς κινδύνους και εφαρμόστε τις απαραίτητες διορθωτικές ενέργειες. Πριν χρησιμοποιήσετε αυτό το προϊόν, διαβάστε και κατανοήστε όλες τις οδηγίες και τις προειδοποιήσεις που το συνοδεύουν και εξοικειωθείτε με την ορθή χρήση, τις δυνατότητες και τους περιορισμούς του. Οι χρήστες αυτού του προϊόντος θα πρέπει να παρουσιάζουν ικανοποιητική σωματική και πνευματική ικανότητα, να έχουν λάβει εκπαίδευση σχετικά με τη σωστή χρήση αυτού του προϊόντος ή να ενεργούν υπό τη συνεχή επίβλεψη τέτοιων ατόμων. Οι εργασίες σε ύψος υποτίθεται ότι πρέπει να διαθέτουν εσωτερικό σχέδιο διάσωσης. Η μη ανάγνωση και τήρηση αυτών των προειδοποιήσεων μπορεί να οδηγήσει σε σοβαρούς τραυματισμούς ή ακόμη και στο θάνατο!

ΜΈΤΡΑ ΑΣΦΑΛΕΊΑΣ ΚΑΙ ΠΡΟΕΙΔΟΠΟΙΉΣΕΙΣ
α) Υπάρχουν αναρίθμητοι και μάλιστα αδιανόητοι πιθανοί τρόποι χρήσης αυτής της συσκευής. Συνιστώνται και καλύπτονται από την εγγύηση μόνο οι τεχνικές που εμφανίζονται στα σχήματα και δεν είναι διαγραμμένες ή δεν εμφανίζουν κρανίο.
β) Αυτό το προϊόν πρέπει να χρησιμοποιείται αποκλειστικά από επαρκώς εξειδικευμένα άτομα, διαφορετικά ο χρήστης πρέπει να επιβλέπεται συνεχώς από εκπαιδευμένο προσωπικό, το οποίο πρέπει να εγγυάται για την ασφάλεια. Αυτό περιλαμβάνει την ευθύνη έναντι ζημιών, τραυματισμών και θανάτων που προκύπτουν από ακατάλληλη χρήση ή κακή χρήση του εξοπλισμού.
γ) Αυτό το προϊόν μπορεί να χρησιμοποιείται σε συνδυασμό με εξοπλισμό ατομικής προστασίας που συμμορφώνεται με τον κανονισμό (ΕΕ) 2016/425 και είναι συμβατός με τις σχετικές πληροφορίες, καθώς οι συνδυασμοί εξοπλισμού μπορεί να οδηγήσουν σε απρόβλεπτους κινδύνους.
ε) Σε εργασίες σε ύψος, ο εργοδηγός πρέπει να διασφαλίζει τη σωστή διαχείριση και το σχεδιασμό (συμπεριλαμβανομένης της εκτίμησης κινδύνου και του σχεδίου διάσωσης) των εκτελούμενων εργασιών.
στ) Η διάρκεια ζωής αυτού του προϊόντος θα παραταθεί εάν χρησιμοποιείται με προσοχή. Ειδικότερα, αποφύγετε την τριβή με λειαντικές επιφάνειες ή αιχμηρές άκρες.
ζ) Η δράση φραγής της συσκευής και συνεπώς η ασφάλειά σας μπορεί να μειωθεί εάν η συσκευή ή το σχοινί είναι βρώμικο, λιπαρό, λασπωμένο ή παγωμένο.
η) Η παρατεταμένη χρήση σε αλμυρά περιβάλλοντα (π.χ. θαλάσσια βράχια) μπορεί να επηρεάσει την απόδοση του προϊόντος.
θ) Μην εκθέτετε τη συσκευή σε σημαντική θερμότητα ή κρύο (βλ. θερμοκρασία εργασίας και αποθέματος).
ι) Αποφύγετε οποιαδήποτε επαφή με χημικά αντιδραστήρια, καθώς ενδέχεται να επηρεάσουν την απόδοση του προϊόντος. Σε περίπτωση αμφιβολίας επικοινωνήστε με τον παραγωγό.
ια) Αυτή η συσκευή δεν έχει δοκιμαστεί για να λειτουργεί σε εκρηκτικές ατμόσφαιρες.
ιβ) Αποφύγετε τη χρήση αυτού του προϊόντος κοντά σε ηλεκτρικούς, χημικούς ή θερμικούς κινδύνους. Μην το χρησιμοποιείτε κοντά σε κινούμενα μηχανήματα.
m) Αυτή η συσκευή αναχαίτισης πτώσης δεν πρέπει ποτέ να παραμένει στη θέση της για παρατεταμένο χρονικό διάστημα (ειδικά σε εξωτερικούς χώρους), π.χ. σε ένα χώρο εργασίας, λόγω της φθοράς των υφασμάτινων μερών (σχοινί και απορροφητής ενέργειας) από τις καιρικές συνθήκες.
ν) Συνιστάται η χρήση γαντιών

2. Ονοματολογία των μερών

1 γραμμή αγκύρωσης	5 αναστολέας πτώσης
2 Σύνδεσμος γραμμής αγκύρωσης	6 απορροφητής ενέργειας
3 ετικέτα σήμανσης	7 συνδετήρας σύνδεσης ιμάντα
4 τελικός κόμπος	

3. Επεξήγηση της σήμανσης

1. Ονομασία μοντέλου	9. Κωδικός υποδειγματος
2. Κατασκευαστής & διεύθυνση	10. Εσωτερικός γραμμωτός κώδικας
3. Ημερομηνία παραγωγής & σειριακος αριθμος	11. Πινακασ δεδομενων
	12. Ταυτοποίηση χρήστη
4. Διαβάστε την πινακίδα οδηγιών	13. Ημερομηνία επόμενης επιθεώρησης
5. Φορέας που ελέγχει την κατασκευή του ppe	14.Δυνατότητα οριζόντιας χρήσης (r ≥ 0,5 mm)
6. Πληροφορίες σχετικά με τα πρότυπα	15. Απαγορεύονται οι αιχμηρές άκρες (r < 0,5 mm)
7. Μήκος τησ γραμμής αγκύρωσησ	
8. Οδηγίες & προειδοποιητικές πινακίδες	

4. Στοιχείο σύνδεσης
Συνδέστε το αλεξίπτωτο ασφαλείας απευθείας σε ένα σημείο σύνδεσης EN 361 (με σήμανση A) (εικόνα 4α). Υπάρχουν δύο μήκη του στοιχείου σύνδεσης. Η κοντύτερη έκδοση (30 cm) χρησιμοποιείται κατά προτίμηση συνδεδεμένη στο σημείο πρόσδεσης του στέρνου. Το μακρύτερο (40 cm) χρησιμοποιείται κατά προτίμηση συνδεδεμένο στο ραχιαίο σημείο πρόσδεσης (σχήμα 4α). Μην προσαρτάτε το ανασχετικό πτώσης σε κανένα άλλο σημείο σύνδεσης της εξάρτησης, όπως το κοιλιακό σημείο πρόσδεσης (EN 813) ή τα πλευρικά σημεία πρόσδεσης (EN 358) (εικόνα 4β). Μην χρησιμοποιείτε ενδιάμεσα στοιχεία για τη σύνδεση του αλεξικέραυνου με την εξάρτηση, καθώς η απόσταση αναχαίτισης πτώσης και η επακόλουθη σοβαρότητα της πτώσης θα αλλάξει (σχήμα 4γ και 4δ).

5. Εγκατάσταση του αγκυροβόλου σχοινιού και δοκιμή λειτουργίας
Συνδέστε τον σύνδεσμο της αγκυροβόλου γραμμής σε μια άγκυρα που πληροί το πρότυπο EN 795 (ή σύμφωνα με τους ισχύοντες κανονισμούς). Βεβαιωθείτε ότι η δομή στην οποία εγκαθιστάτε τα αγκύρια υπερβαίνει την αντοχή θραύσης των 12 kN (εικόνα 5α). Για να βελτιώσετε την απόδοση, είναι δυνατόν να προσαρτήσετε στο κάτω μέρος της αγκυρόσχοινής ένα βάρος έως 15 kg (εικόνα 5α). Χρησιμοποιείτε αποκλειστικά τον παρεχόμενο σύνδεσμο της γραμμής αγκύρωσης για τη σύνδεση με το αγκύριο και μην περιστρέφετε ποτέ τη γραμμή αγκύρωσης ανάποδα, καθώς η συσκευή χάνει τη λειτουργία της (εικόνα 5β).
Προτού βασιστείτε για την ασφάλειά σας στο σύστημα αναχαίτισης πτώσης, εκτελείτε πάντα μια δοκιμή λειτουργίας, σύροντάς το κατά μήκος της γραμμής αγκύρωσης και δοκιμάζοντας το κλείδωμα τραβώντας το προς τα κάτω (εικόνα 5γ).

6. Έλεγχος ασφαλείας
- Έχετε λάβει πλήρη άδεια για την έναρξη των εργασιών;
- Έχετε αξιολογήσει και ελέγξει τους υφιστάμενους κινδύνους;
- Έχετε εκπονήσει σχέδιο εργασίας με τη δήλωση μεθόδου ασφαλείας που περιλαμβάνει επίσης σχέδιο διάσωσης;
- Είναι όλοι οι εργαζόμενοι της ομάδας πλήρως καταρτισμένοι και κατανοούν τους κινδύνους και το σχέδιο εργασίας;
- Έχουν εγκατασταθεί σωστά όλα τα συστήματα ασφαλείας και έχετε πραγματοποιήσει έλεγχο πριν από τη χρήση του καθενός από αυτά;

7. Κάθετη χρήση
Βεβαιωθείτε ότι το σχοινί κρέμεται χωρίς χαλάρωση πάνω από το αλεξίπτωτο πτώσης και γλιστράει ελεύθερα μέσα από αυτό κατά την άνοδο και την κάθοδο (εικόνα 7α). Ποτέ μην αφήνετε χαλαρό το σχοινί αγκύρωσης (εικόνα 7β). Αποτρέψτε τις πτώσεις εκκρεμούς τοποθετώντας το αγκύριο ακριβώς πάνω από την περιοχή εργασίας σας. Η πλευρική μετατόπιση δεν πρέπει να υπερβαίνει τα 1,5 m ή τις 30° (σχήμα 7γ). Ποτέ μην ανεβαίνετε πάνω από το ύψος της άγκυρας (εικόνα 7δ)! Μόλις φτάσετε στο σημείο εργασίας, πετάξτε το αλεξίπτωτο πτώσης προς τα πάνω, ώστε να ασφαλίσει στο σχοινί αγκύρωσης. Αυτό το μέτρο θα αποτρέψει μεγαλύτερες πτώσεις ή αργή έλξη της γραμμής αγκύρωσης που ασκείται από ισχυρό άνεμο.

8. Χρήση σε κεκλιμένες και οριζόντιες επιφάνειες
Το SCOUT έχει δοκιμαστεί με επιτυχία για οριζόντια χρήση και για μια προσομοίωση πτώσης πάνω από μια ακμή (σε αυτές τις δοκιμές χρησιμοποιήθηκε μια χαλύβδινη ράβδος με ακτίνα r = 0,5 mm χωρίς καμπύλες). Είναι, επομένως, κατάλληλο για χρήση πάνω από παρόμοιες ακμές, όπως προφίλ χάλυβα έλασης, ξύλινες δοκούς ή ένα επενδυμένο, στρογγυλεμένο προστατευτικό στηθαίο. Παρά τη δοκιμή αυτή, πρέπει να λαμβάνονται υπόψη τα ακόλουθα σε περίπτωση οριζόντιας ή κεκλιμένης χρήσης, όπου υπάρχει κίνδυνος πτώσης πάνω σε ακμή.
Εάν η εκτίμηση κινδύνου που διενεργήθηκε πριν από την έναρξη των εργασιών δείχνει ότι η ακμή πτώσης είναι ιδιαίτερα »αιχμηρή« ή/και »όχι απαλλαγμένη από κτυπήματα« (π.χ. μη επενδυμένο προστατευτικό στηθαίο ή αιχμηρή ακμή από σκυρόδεμα), τότε: πρέπει να ληφθούν οι αντίστοιχες προφυλάξεις πριν από την έναρξη των εργασιών για να αποκλειστεί ο κίνδυνος πτώσης πάνω στην ακμή ή- πρέπει να τοποθετηθεί ένα προστατευτικό ακμής πριν από την έναρξη των εργασιών ή- πρέπει να επικοινωνήσετε με τον κατασκευαστή. Το σημείο αγκύρωσης για το εύκαμπτο σχοινί αγκύρωσης δεν επιτρέπεται να βρίσκεται κάτω από το επίπεδο στάσης του χρήστη (π.χ. πλατφόρμα, επίπεδη οροφή). Η εκτροπή της γραμμής στην άκρη (μετρούμενη μεταξύ των δύο σκελών της εύκαμπτης γραμμής αγκύρωσης) πρέπει να είναι τουλάχιστον 90°. Σεβαστείτε τον απαραίτητο ελεύθερο χώρο κάτω από την άκρη.
Ελαχιστοποιήστε τις πτώσεις εκκρεμούς τοποθετώντας την άγκυρα κάθετα στην άκρη και μακριά από αυτήν. Η πλευρική μετατόπιση δεν πρέπει να υπερβαίνει τα 1,5 m ή τις 30° (σχήμα 8α) ή πρέπει να χρησιμοποιούνται συσκευές αγκύρωσης κατηγορίας C ή D σύμφωνα με το πρότυπο EN 795:2012. Εάν το μερικό σύστημα χρησιμοποιείται με διάταξη αγκύρωσης τύπου C με οριζόντια εύκαμπτη γραμμή αγκύρωσης, η εκτροπή της διάταξης αγκύρωσης πρέπει επίσης να λαμβάνεται υπόψη κατά τον προσδιορισμό της απαιτούμενης ελεύθερης χώρου κάτω από τον χρήστη. Προσέξτε τις λεπτομέρειες στις οδηγίες χρήσης της συσκευής αγκύρωσης. Μην αφήνετε ποτέ χαλαρό το σχοινί αγκύρωσης (εικόνα 8β). Το μήκος μπορεί να ρυθμιστεί μόνο εάν ο χρήστης δεν κινείται προς την κατεύθυνση της ακμής πτώσης. Αφού φτάσετε στο σημείο εργασίας, στρέψτε τη συσκευή αναχαίτισης πτώσης προς την άγκυρα, ώστε να ασφαλίσει στη γραμμή αγκύρωσης. Αυτό το μέτρο μπορεί να αποτρέψει την πτώση πάνω από το άκρο καθόλου και να περιορίσει το μήκος της πτώσης. Μετά από πτώση πάνω από μια ακμή υπάρχει κίνδυνος τραυματισμών κατά τη σύλληψη, εάν το άτομο που πέφτει χτυπήσει σε μέρη του κτιρίου ή της κατασκευής. Πρέπει να προβλέπονται και να εκπαιδεύονται ειδικά μέτρα διάσωσης για την περίπτωση πτώσης από άκρη.

9. Χειρισμός του αλεξικέραυνου πτώσης
Το αλεξίπτωτο πτώσης έχει σχεδιαστεί για να ολισθαίνει κατά μήκος της γραμμής αγκύρωσης με πολύ μικρή τριβή. Η χρήση του σε **κάθετη εφαρμογή** σπάνια θα απαιτήσει οποιαδήποτε παρέμβαση. Σε μια τέτοια περίπτωση αντιστρέψτε για λίγο την κατεύθυνση της κίνησης μέχρι να αποκατασταθεί η κανονική ολίσθηση.
Εάν ο αναστολέας πτώσης δεν ολισθαίνει καλά σε **οριζόντια ή κεκλιμένη εφαρμογή**, υπάρχουν δύο πιθανοί τρόποι επιτρεπόμενης χειροκίνητης παρέμβασης.
- Το σχοινί αγκύρωσης πάνω από το αλεξίπτωτο πτώσης μπορεί να ολισθαίνει μέσω των χεριών σε κατακόρυφη θέση. Σε περίπτωση πτώσης ή αντίδρασης πανικού, ένα χτύπημα πάνω στον αναστολέα πτώσης θα έχει ως αποτέλεσμα το μπλοκάρισμα της συσκευής (εικόνα 9α).
- Ο αναστολέας πτώσης μπορεί να συγκρατηθεί με το χέρι με τσίμπημα μεταξύ του αντίχειρα και του δείκτη. Σε περίπτωση πτώσης ή αντίδρασης ενδογενών αντανακλαστικών ο χρήστης θα πιάσει τη συσκευή με ολόκληρη την παλάμη του, μπλοκάροντάς την έτσι στο αγκυροβόλιο (σχήμα 9β). Ποτέ μην πιάνετε τη συσκευή ανάποδα με τρόπο ώστε μόνο ένα μέρος της συσκευής να βρίσκεται στην παλάμη, διότι μια αντανακλαστική συμπίεση κατά την πτώση μπορεί να μην οδηγήσει σε μπλοκάρισμα (εικόνα 9γ). Επίσης, μην κρατάτε τη συσκευή ανοιχτή κρατώντας την για το έκκεντρο ή την υποδοχή του ολισθαίνοντος πείρου με τρόπο που να εμποδίζει την ελεύθερη κίνηση ενός από τα δύο.

10. Ασφαλής απόσταση πτώσης κάτω από τα πόδια
Είναι απαραίτητο για την ασφάλεια να ελέγχεται ο ελεύθερος χώρος που απαιτείται κάτω από τον χρήστη για την ασφαλή αναχαίτιση μιας πτώσης. Η διατήρηση ενός χαμηλού συντελεστή πτώσης θα περιορίσει σημαντικά τις αποστάσεις πτώσης και θα επιτρέψει ασφαλέστερη εργασία! Ο ασφαλής ελεύθερος χώρος κάτω από τα πόδια σε **κατακόρυφες εφαρμογές** πρέπει να είναι μεγαλύτερος από το άθροισμα των:
- Συντελεστής πτώσης επί το μήκος του στοιχείου σύνδεσης,
- τέντωμα του απορροφητή ενέργειας,
- τέντωμα του συστήματος (τέντωμα της γραμμής αγκύρωσης, τέντωμα της ζώνης πρόσδεσης και τέντωμα του σώματος),
- επιπλέον απόσταση που προκύπτει από πιθανή μετατόπιση από την κατακόρυφο,
- απόσταση ασφαλείας (1 m).

Με τον συντελεστή πτώσης να πλησιάζει το 0, η απόσταση ασφαλούς πτώσης μειώνεται στο ποσό της τάνυσης του συστήματος που ασκείται από το συνολικό βάρος του χρήστη. Η ασφαλής απόσταση κάτω από τα πόδια σε **οριζόντιες και κεκλιμένες εφαρμογές** πρέπει να είναι μεγαλύτερη από το άθροισμα των εξής:
- 2 φορές το ύψος από τα πόδια έως το σημείο πρόσδεσης της εξάρτησης,
- το τέντωμα του απορροφητή ενέργειας,
- τέντωμα του συστήματος (τέντωμα της γραμμής αγκύρωσης, τέντωμα της εξάρτησης και τέντωμα του σώματος),
- πρόσθετη απόσταση που προκύπτει από πιθανή μετατόπιση από την κάθετη στην άκρη,
- απόσταση ασφαλείας (1 m).

Οι παρακάτω αποστάσεις ασφαλείας προκύπτουν από δοκιμές με άκαμπτες μάζες δοκιμής και ενδέχεται να διαφέρουν από τις τιμές σε πραγματικές πτώσεις.

ΓΕΝΙΚΈΣ ΠΛΗΡΟΦΟΡΊΕΣ
Τακτική εξέταση:
- Τακτικές περιοδικές επιθεωρήσεις πρέπει να διενεργούνται από αρμόδιο πρόσωπο τουλάχιστον μία φορά το χρόνο και σύμφωνα με τις συστάσεις του κατασκευαστή. Για το σκοπό αυτό, πρέπει να δημιουργείται αρχείο επιθεώρησης. Επιπλέον, θα συνιστούσαμε ειλικρινά ένα σύνολο εξοπλισμού να χρησιμοποιείται από ένα μόνο άτομο, καθώς το ιστορικό χρήσης του είναι καλύτερα ανιχνεύσιμο και κατανοητό με αυτόν τον τρόπο.
- Πριν από κάθε χρήση, είναι ζωτικής σημασίας να ελέγχεται όλος ο εξοπλισμός ΜΑΠ που προορίζεται να χρησιμοποιηθεί. Επαληθεύστε ότι όλα τα εξαρτήματα της συσκευής (σχοινί, ράμματα, σύνδεσμοι, απορροφητής ενέργειας, αλεξικέραυνο πτώσης) είναι άψογα και σε καλή κατάσταση λειτουργίας.
- Μη διστάσετε να αποσύρετε τη συσκευή εάν:
  - Αποτυγχάνει να περάσει την επιθεώρηση.
  - Παρουσιάζει σημαντική φθορά, παραμόρφωση, ρωγμές και διάβρωση.
  - Αναπτυγμένος απορροφητής ενέργειας (η κόκκινη κορδέλα στον απορροφητή είναι σκισμένη).
  - Μετά από υπερφόρτωση ή μεγάλη πρόσκρουση. Θα μπορούσαν να προκαλέσουν εσωτερικές ή αόρατες ζημιές που μπορεί να αποδυναμώσουν σημαντικά την αντοχή του. Σε περίπτωση αβεβαιότητας αντιμετωπίστε τη συσκευή ως κατεστραμμένη ή συμβουλευτείτε τη SKYLOTEC.
  - Όταν δεν είναι γνωστό το πλήρες ιστορικό χρήσης της.

Συσκευασία, αποθήκευση, μεταφορά, συντήρηση και καθαρισμός
Κάθε προϊόν συσκευάζεται με τις ΟΔΗΓΊΕΣ ΧΡΉΣΗΣ του. Οι σωστές διαδικασίες συντήρησης, αποθήκευσης και μεταφοράς είναι επιβεβλημένες για την εξασφάλιση της σωστής λειτουργίας του προϊόντος (καθώς και όλου του εξοπλισμού σας) και συνεπώς της ασφάλειάς σας. Καθαρίστε το προϊόν με μια βούρτσα κάτω από τρεχούμενο κρύο νερό οικιακής παροχής. Εάν οι λεκέδες επιμένουν, καθαρίστε το σε χλιαρό νερό με κοινό σαπούνι. Στη συνέχεια ξεπλύνετε καλά, σκουπίστε τα μεταλλικά μέρη με μια πετσέτα και στεγνώστε φυσικά σε σκιερό αεριζόμενο μέρος μακριά από πηγές θερμότητας. Εάν χρειάζεται, λιπάνετε με φειδώ τις κινούμενες αρθρώσεις του αλεξικέραυνου και τους συνδέσμους με λιπαντικό που απωθεί το νερό και είναι ανθεκτικό στο κρύο.

Θερμοκρασίες
Ενώ επιτρέπεται η χρήση του προϊόντος αυτού εντός του εύρους θερμοκρασιών από -30 °C (-22 °F) έως +60 °C (140 °F), συνιστάται η αποθήκευσή του σε ξηρό μέρος σε θερμοκρασία δωματίου.

Διάρκεια ζωής
Η μέγιστη διάρκεια ζωής (περίοδος μεταξύ της ημερομηνίας παραγωγής και της ημερομηνίας απόρριψης) προκύπτει από την περίοδο αποθήκευσης πριν από την παράδοση στον τελικό χρήστη και τη διάρκεια ζωής. Για την περίοδο αποθήκευσης max. 2 ετών πριν από την παράδοση στον τελικό χρήστη ή πριν από την αγορά, πρέπει να διασφαλίζεται ότι τα προϊόντα είναι:
- αποθηκεύονται χωρίς ακραίες διακυμάνσεις της θερμοκρασίας,
- προστατεύονται από την υπεριώδη ακτινοβολία, την υγρασία, τις χημικές ουσίες και τις επιβλαβείς/επιθετικές περιβαλλοντικές συνθήκες και,
- αποθηκεύονται σε άθικτη αρχική συσκευασία.

Η διάρκεια ζωής αρχίζει από τη στιγμή της παράδοσης στον τελικό χρήστη και είναι max. 10 έτη. Μετά την παράδοση στον τελικό χρήστη (επαλήθευση π.χ. με απόδειξη αγοράς/ δελτίο αποστολής με αριθμό σειράς/ παρτίδας), απαιτούνται τακτικές επιθεωρήσεις από αρμόδιο πρόσωπο τουλάχιστον μία φορά το χρόνο. Επιπλέον, πρέπει να τηρούνται οι εκάστοτε ισχύοντες ανά χώρα κανονισμοί, οι οποίοι ενδέχεται να προβλέπουν μικρότερες περιόδους.
Ανεξάρτητα από τη μέγιστη διάρκεια ζωής, η ηλικία απόρριψης εξαρτάται από την κατάσταση του προϊόντος, τη συχνότητα χρήσης του και τις εξωτερικές συνθήκες χρήσης. Κάθε ΜΑΠ χάνει την αντοχή του κατά τη διάρκεια της διάρκειας ζωής του. Η διάρκεια ζωής καθορίζεται από τη χρήση, τις θερμικές, χημικές, μηχανικές και επιβλαβείς/ επιθετικές επιδράσεις.

Ευθύνη και περιορισμοί της
Η SKYLOTEC δεν ευθύνεται για τις συνέπειες άμεσων, έμμεσων, τυχαίων ή οποιουδήποτε άλλου είδους ζημιών που προκύπτουν από τη χρήση των προϊόντων της. Απαγορεύονται οποιεσδήποτε μη εγκεκριμένες τροποποιήσεις ή μετατροπές, χρήση του προϊόντος για σκοπούς για τους οποίους δεν έχει σχεδιαστεί. Η επισκευή πρέπει να πραγματοποιείται μόνο από την SKYLOTEC. Εάν ανακαλύψετε κάποιο ελάττωμα παραγωγής, θα πρέπει να επιστρέψετε το προϊόν στον μεταπωλητή από τον οποίο αγοράσατε το προϊόν ή απευθείας στην SKYLOTEC.
Η δήλωση συμμόρφωσης είναι προσβάσιμη μέσω του ακόλουθου συνδέσμου: www.skylotec.com/downloads.

EESTI

See seade on loodud selleks, et pakkuda teile isikukaitsevahenditelt oodatavat ohutustaset vastavalt Euroopa määrusele (EL) 2016/425.

MÕISTKE JA JÄRGIGE NEID JUHISEID HOOLIKALT!
Kõrgustes tehtavad tegevused on oma olemuselt ohtlikud. Hinnake sellega seotud riske ja rakendage vajalikke parandusmeetmeid. Enne selle toote kasutamist lugege ja mõistke kõiki sellega kaasas olevaid juhiseid ja hoiatusi ning tutvuge selle nõuetekohase kasutamise, võimaluste ja piirangutega. Selle toote kasutajad peavad olema piisava füüsilise ja vaimse ettevalmistusega, olema saanud väljaõppe selle toote nõuetekohaseks kasutamiseks või tegutsema selliste isikute pideva järelevalve all. Kõrgtöödel peab olema kehtestatud sisemine päästeplaan. Nende hoiatuste lugemata jätmine ja järgimata jätmine võib põhjustada raskeid vigastusi või isegi surma!

OHUTUSMEETMED JA HOIATUSED
a) Selle seadme kasutamisvõimalusi on lugematuid ja isegi kujuteldamatuid. Ainult joonistel näidatud tehnikad, mis ei ole läbi kriipsutatud või millel on pealuu kujutatud, on soovitatavad ja garantiiga kaetud.
b) Seda toodet peavad kasutama ainult piisavalt kvalifitseeritud isikud, vastasel juhul peab kasutaja üle pidevalt järelevalvet teostama koolitatud personal, kes peab ohutuse eest vastutama. See hõlmab vastutust kahjustuste, vigastuste ja surmajuhtumite eest, mis tulenevad seadme ebaõigest kasutamisest või väärkasutamisest.
c) Seda toodet võib kasutada koos isikukaitsevahenditega, mis vastavad määrusele (EL) 2016/425 ja on kooskõlas asjakohase teabega, kuna seadmete kombinatsioonid võivad põhjustada ettenägematuid riske.
e) Kõrgtööde puhul peab töödejuhataja tagama teostatava töö nõuetekohase juhtimise ja planeerimise (sealhulgas riskihindamise ja päästeplaani).
f) Selle toote kasutusiga pikeneb, kui seda kasutatakse ettevaatlikult. Eelkõige tuleb vältida hõõrdumist abrasiivsete pindade või teravate servadega.
g) Seadme blokeeriv toime ja seega teie ohutus võib väheneda, kui seade või köis on määrdunud, õline, mudane või jäine.
h) Pikaajaline kasutamine soolases keskkonnas (nt merekallastel) võib mõjutada toote toimimist.
i) Ärge pange seadet kokku märkimisväärse kuumuse või külmaga (vt töö- ja laotemperatuur).
j) Vältige kokkupuudet keemiliste reagentidega, kuna need võivad mõjutada toote toimimist. Kahtluse korral võtke ühendust tootjaga.
k) Seda seadet ei ole katsetatud töötamiseks plahvatusohtlikus keskkonnas.
l) Vältige selle toote kasutamist elektriliste, keemiliste või termiliste ohtude läheduses. Ärge kasutage seda liikuvate masinate läheduses.
m) Seda kukkumise peatamise seadet ei tohi kunagi jätta pikemaks ajaks (eriti välitingimustes), nt töökoha juures, kuna tekstiilist osad (köis ja energia neeldur) võivad vananeda.
n) Soovitatav on kasutada kindaid

2. Osade nomenklatuur

1 ankrusliin	5 kukkumise tõkkepuu
2 ankrusliini ühenduskoht	6 energianeeldur
3 märgistusetikett	7 rakmete kinnitusühendusliitmik
4 lõppsõlm	

3. Märgistuse selgitus

1. Mudeli nimi	9. Mudelikood
2. Tootja ja aadress	10. Sisemine vöötkood
3. Tootmise kuupäev ja seerianumber	11. Andmematrix
4. Loe juhismärki	12. Kasutaja identifitseerimine
5. Ppe valmistamist kontrolliv asutus	13. Järgmise kontrolli kuupäev
6. Teave standardite kohta	14.Võimalik horisontaalne kasutamine (r ≥ 0,5 mm)
7. Ankrusliini pikkus	15. teravad servad (r < 0,5 mm) keelatud
8. Juhised ja hoiatusmärgid	

4. Ühendav element
Kinnitage kukkumisvarjestus otse EN 361 (A-märgisega) kinnituspunkti (joonis 4a). Ühenduselementi on olemas kahes pikkuses. Lühimat (30 cm) versiooni kasutatakse eelistatavalt rinnaku kinnituskoha külge kinnitatud kujul. Pikemat (40 cm) kasutatakse eelistatavalt seljaosa kinnituskoha külge (joonis 4a). Langetusvahendit ei tohi kinnitada rakmete muude ühenduspunktide, näiteks ventraalse kinnituskoha (EN 813) või külgmiste kinnituskohtade (EN 358) külge (joonis 4b). Ärge kasutage mingeid vaheelemente kukkumise peatamise seadme ühendamiseks rakmete külge, kuna see muudaks kukkumise peatamise kaugust ja sellest tulenevat kukkumise raskusastet (joonised 4c ja 4d).

5. Kinnitusliini paigaldamine ja funktsionaalne test
Kinnitage ankurdusliini ühenduskoht EN 795 nõuetele vastava ankurduse külge (või vastavalt kehtivatele eeskirjadele). Veenduge, et konstruktsioon, millele ankrut paigaldate, ületab purunemistugevuse 12 kN (joonis 5a). Toimivuse parandamiseks on võimalik kinnitada ankruliini põhja kuni 15 kg raskust (joonis 5a). Kasutage ankruliini kinnitamiseks ainult kaasasolevat ankruliini ühenduskohta ja ärge kunagi pöörake ankruliini tagurpidi, sest seade kaotab oma funktsiooni (joonis 5b).
Enne kui usaldate oma ohutuse kukkumise peatamise süsteemile, tehke alati toimivustest, libistades seda mööda ankurdusliini ja katsetades lukustumist, tõmmates seda allapoole (joonis 5c).

6. Ohutuse kontroll
- Kas olete saanud täieliku loa töö alustamiseks?
- Kas olete hinnanud ja kontrollinud olemasolevaid riske?
- Kas olete koostanud tööplaani koos ohutusmeetodi kirjeldusega, mis sisaldab ka päästeplaani?
- Kas kõik meeskonna töötajad on täielikult kvalifitseeritud ja mõistavad riske ja tööplaani?
- Kas kõik ohutussüsteemid on õigesti paigaldatud ja kas olete teostanud igaühe kasutuseelse kontrolli?

7. Vertikaalne kasutamine
Veenduge, et köis ripub lõtvuseta kukkumise piduri kohal ja libiseb vabalt läbi selle üles- ja allaläigu ajal (joonis 7a). Ärge kunagi laske ankurduskõitel lõtvuda (joonis 7b). Vältige pendeldavaid kukkumisi, paigutades ankurduse otse teie tööpiirkonna kohal. Külgmine nihkumine ei tohi ületada 1,5 m või 30° (joonis 7c). **Ärge kunagi ronige üle ankurduse kõrguse (joonis 7d)! Kui töökoht on saavutatud, klõpsake kukkumisvarustust ülespoole, nii et see lukustub ankurdusliinil.** See meede hoiab ära pikema kukkumise või tugeva tuule poolt ankruliini aeglase tõmbamise.

8. Kasutamine kald- ja horisontaalsetel pindadel
SCOUTi on edukalt katsetatud horisontaalsel kasutamisel ja sellest tuleneva simuleeritud kukkumise korral üle serva (nendes katsetes kasutati terasvarda raadiusega r = 0,5 mm, millel ei olnud kandidatuuri). Seega sobib see kasutamiseks üle sarnaste servade, näiteks valtsitud terasprofiilide, puittalade või kaetud, ümardatud tõkkepuude üle. Sellest katsest olenemata tuleb horisontaalse või kaldega kasutamise korral, kus on oht üle serva kukkuda, arvestada järgmist.
Kui enne tööde alustamist tehtud riskianalüüs näitab, et kukkumise serv on eriti "terav" ja/või "ei ole vabastatud" serv (nt katmata tõkkepalk või terav betooniserv), siis: enne tööde alustamist tuleb võtta vastavad ettevaatusabinõud, et välistada üle serva kukkumise oht või; enne tööde alustamist tuleb paigaldada servakaitse või; tuleb võtta ühendust tootjaga. Paindliku kinnitusliini kinnituspunkt ei tohi olla kasutaja seisupinnast madalamal (nt platvorm, lamekatus). Liini painduvus servas (mõõdetud painduva kinnitusliini kahe jala vahel) peab olema vähemalt 90°. Järgige vajalikku vaba ruumi serva all.
Minimeerige pendli kukkumist, paigutades ankurdusnööri risti servaga ja sellest eemale. Külgnihe ei tohi ületada 1,5 m või 30° (joonis 8a) või tuleb kasutada EN 795:2012 kohaseid C- või D-klassi ankurdusseadmeid. Kui osalist süsteemi kasutatakse koos C-tüüpi ankurdusseadmega, millel on horisontaalne painduv ankurdusliin, tuleb kasutaja all vajaliku vaba ruumi määramisel arvesse võtta ka ankurdusseadme läbipaindumist. Pöörake tähelepanu ankurdusseadme kasutusjuhendi üksikasjadele. Ärge kunagi laske ankurdusliinil lõtkuda (joonis 8b). Pikkust võib reguleerida ainult siis, kui kasutaja ei liigu kukkumisserva suunas. Kui töökoht on saavutatud, klõpsake kukkumisvarustust ankurduse suunas, nii et see lukustub ankurdusliinil. See meede võib üldse takistada kukkumist üle serva ja piirata kukkumise pikkust. Pärast üle serva kukkumist on oht, et kukkuv inimene võib haaramise ajal vigastada end, kui ta põrkab vastu hoone või konstruktsiooni osi. Üle serva kukkumise korral tuleb ette näha ja koolitada spetsiaalsed päästemeetmed.

9. Langetusseadme käsitsemine
Langetusseade on konstrueeritud nii, et see libiseb piki ankurdusliini väga väikese hõõrdumisega. Kasutamine **vertikaalses rakenduses** nõuab harva sekkumist. Sellisel juhul pöörake lühiajaliselt liikumissuunda, kuni taastub korrapärane libisemine.
Kui kukkumise peatamise seade ei libise hästi **horisontaalsel või kaldpinnalisel kasutamisel**, on kaks võimalikku lubatud käsitsi sekkumise viisi.
- Langetõkke kohal olevat kinnitusliini võib libistada läbi käte vertikaalses asendis. Langemise või paanikareaktsiooni korral toob põrutus vastu kukkumisvarustust kaasa seadme blokeerumise (joonis 9a).
- Põrgusseadistust võib käsitsi lahti hoida, pigistades seda pöidla ja nimetissõrme vahele. Langemise või iseenesliku refleksreaktsiooni korral haarab kasutaja kogu peopesaga seadmest kinni, blokeerides selle seeläbi ankurdusliinil (joonis 9b). Ärge kunagi haarake seadet tagurpidi nii, et ainult osa seadmest jääb peopessa, sest kukkumisel toimuv refleksiline pigistamine ei pruugi blokeerida (joonis 9c). Samuti ärge hoidke seadet lahti, hoides seda kinni nokast või libisevast tihvtipesast nii, et kumbki neist ei liigu vabalt.

10. Turvaline kukkumisruum jalgade all
Ohutuse seisukohast on oluline kontrollida, kui suur on kasutaja all vajalik vaba ruum kukkumise ohutuks peatamiseks. Madala kukkumisruumi hoidmine piirab oluliselt kukkumiskaugusi ja võimaldab ohutumat tööd!
Turvaline vaba ruum jalgade all vertikaalsete rakenduste puhul peab olema suurem kui järgmiste väärtuste summa:
- kukkumistegur korda ühenduselemendi pikkus;
- energianeelduri venitus;
- süsteemi venivus (ankurdusliini venivus, rakmete venivus ja keha venivus);
- võimalikust vertikaalsest nihkumisest tulenev täiendav kaugus;
- ohutuskaugus (1 m).

Kui kukkumistegur läheneb 0-le, väheneb ohutu kukkumiskaugus kuni kasutaja üldkaalust tuleneva süsteemi venivuse ulatuseni. Ohutu kaugus jalgade all horisontaalsetes ja kaldutatud rakenduste puhul peab olema suurem kui järgmiste väärtuste summa:
- 2-kordne kõrgus jalgadest kuni rakmete kinnituskohani;
- energianeelduri venitus;
- süsteemi venitus (kinnitusliini venitus, rakmete venitus ja keha venitus);
- lisateekond, mis tuleneb võimalikust nihkumisest risti servaga;
- ohutuskaugus (1 m).

Allpool esitatud ohutud vahekaugused on tuletatud jäikade katsemassidega tehtud katsete põhjal ja võivad erineda tegelike kukkumiste puhul kasutatavatest väärtustest.

ÜLDINE TEAVE
Korraline läbivaatus:
- Pädev isik peab teostama regulaarseid perioodilisi kontrolle vähemalt kord aastas ja vastavalt tootja soovitustele. Selleks tuleb koostada ülevaatusprotokoll. Lisaks soovitame siiralt, et ühte seadmekomplekti kasutaks ainult üks isik, sest nii on selle kasutuslugu kõige paremini jälgitav ja arusaadavam.
- Enne iga kasutuskorda on oluline kontrollida kõiki kasutamiseks mõeldud isikukaitsevahendeid. Kontrollige, et kõik seadme komponendid (köis, õmblused, ühendused, energianeeldur, kukkumisvarustus) on veatu ja heas töökorras.
- Ärge kartke seadet kasutuselt kõrvaldada, kui:
  - See ei läbinud kontrolli.
  - Sellel esineb märkimisväärset kulumist, deformeerumist, pragusid ja korrosiooni.
  - Energiamõõtja on välja lülitatud (punane lint mõõtja peal on rebenenud).
  - Pärast ülekoormust või suurt lööki. Need võivad põhjustada sisemisi või nähtamatuid kahjustusi, mis võivad oluliselt nõrgestada selle tugevust. Ebakindluse korral käsitage seadet kahjustatuna või konsulteerige SKYLOTECiga.
  - Kui selle täielik kasutuslugu ei ole teada.

Pakkimine, ladustamine, transport, hooldus ja puhastamine
Iga toode on pakitud koos kasutusjuhendiga. Nõuetekohane hooldus, ladustamine ja transport on hädavajalik, et tagada toote (nagu ka kõigi teie seadmete) nõuetekohane toimimine ja seega teie ohutus. Puhastage toodet harjaga jooksva külma koduse vee all. Kui plekid püsivad, puhastage seda leige veega ja tavalise seebiga. Seejärel loputage põhjalikult, pühkige metallosad rätikuga ja kuivatage loomulikul viisil varjulises, ventileeritud kohas, eemal soojusallikatest. Vajaduse korral määrige vähesel määral kukkumisvarjestuse liikuvaid ühendusi ja liitmikke vett hülgava ja külmakindla määrdeainega.

Temperatuurid
Kuigi seda toodet on lubatud kasutada temperatuurivahemikus -30 °C (-22 °F) kuni +60 °C (140 °F), on soovitav ladustada seda kuivas kohas toatemperatuuril.

Eluaeg
Maksimaalne kasutusiga (ajavahemik tootmiskuupäeva ja kasutuselt kõrvaldamise kuupäeva vahel) tuleneb lõppkasutajale üleandmisele eelnevast ladustamisperioodist ja kasutusajast. Ladustamisperioodi puhul on max. 2 aastat enne lõppkasutajale üleandmist või enne ostu peab olema tagatud, et tooted on:
- ladustatakse ilma äärmuslike temperatuurikõikumiseta;
- kaitstud UV-kiirguse, niiskuse, kemikaalide ja kahjulike/agressiivsete keskkonnatingimuste eest ning;
- säilitatakse kahjustamata originaalpakendis.

Kasutusaeg algab lõpptarbijale tarnimisel ja on maksimaalne. 10 aastat. Pärast lõppkasutajale tarnimist (tõendatakse nt ostukviitungi/tarnekirja abil, millel on seeriat/partii number), peab pädev isik vähemalt kord aastas teostama regulaarseid kontrolle. Lisaks tuleb järgida vastavaid riigispetsiifilisi eeskirju, mis võivad ette näha lühemaid tähtaegu. Sõltumata maksimaalsest kasutusajast sõltub kasutuselt kõrvaldamise vanus toote seisukorrast, kasutussagedusest ja välistest kasutustingimustest. Iga isikukaitsevahend kaotab oma kasutusaja jooksul vastupidavust. Eluea määravad kasutus, termilised, keemilised, mehaanilised ja kahjulikud/agressiivsed mõjud.

Vastutus ja selle piirangud
SKYLOTEC ei vastuta oma toodete kasutamisest tulenevate otseste, kaudsete, juhuslike või mis tahes muude kahjustuste tagajärgede eest. Keelatud on kõik omavolilised muudatused või ümberehitused, toote kasutamine eesmärkidel, milleks see ei ole ette nähtud, on keelatud. Remonti võib teostada ainult SKYLOTEC. Kui te avastate tootmisvea, tuleb toode tagastada edasimüüjale, kellelt te toote ostsite, või otse SKYLOTECile.
Vastavusdeklaratsiooniga saab tutvuda järgmise lingi kaudu: www.skylotec.com/downloads.

LATVIEŠU

Šī ierīce ir izstrādāta tā, lai nodrošinātu tādu drošības līmeni, kāds tiek sagaidīts no individuālajiem aizsardzības līdzekļiem saskaņā ar Eiropas Regulu (ES) 2016/425.

RŪPĪGI IZPROTIET UN IEVĒROJIET ŠOS NORĀDĪJUMUS!
Darbības, ko veic augstumā, pēc būtības ir bīstamas. Novērtējiet ar to saistītos riskus un īstenojiet nepieciešamās koriģējošās darbības. Pirms šī izstrādājuma lietošanas izlasiet un izprotiet visas tam pievienotās instrukcijas un brīdinājumus un iepazīstieties ar tā pareizu lietošanu, iespējām un ierobežojumiem. Šī izstrādājuma lietotājiem jābūt ar apmierinošu fizisko un garīgo sagatavotību, jābūt apmācītiem par pareizu šī izstrādājuma lietošanu vai jādarbojas šādu personu pastāvīgā uzraudzībā. Veicot darbus augstumā, ir jāievieš iekšējais glābšanas plāns. Šo brīdinājumu neizlasīšana un neievērošana var izraisīt smagas traumas vai pat nāvi!

DROŠĪBAS PASĀKUMI UN BRĪDINĀJUMI
a) Ir neskaitāmas un pat neiedomājamas šīs ierīces izmantošanas iespējas. Tikai attēlos parādītie paņēmieni, kas nav pārsvītroti vai uz kuriem nav attēlots galvaskauss, ir ieteicami un uz tiem attiecas garantija.
b) Šo izstrādājumu drīkst lietot tikai atbilstoši kvalificētas personas, pretējā gadījumā lietotājam jābūt pastāvīgi apmācīta personāla uzraudzībā, kuram jāgarantē drošība. Tas ietver arī atbildību pret bojājumiem, traumām un nāves gadījumiem, kas radušies nepareizas lietošanas vai nepareizas lietošanas rezultātā.
c) Šo produktu drīkst lietot kopā ar individuālajiem aizsardzības līdzekļiem, kas atbilst Regulai (ES) 2016/425, un atbilstoši attiecīgajai informācijai, jo iekārtu kombinācijas var radīt neparedzētus riskus.
e) strādājot augstumā, darba vadītājam ir jānodrošina pareiza veicamo darbu vadība un plānošana (tostarp riska novērtējums un glābšanas plāns).
f) Šī izstrādājuma kalpošanas laiks būs ilgāks, ja to lietos uzmanīgi. Īpaši izvairieties no berzes pret abrazīvām virsmām vai asām malām.
g) Ja ierīce vai virve ir netīra, eļļaina, dubļaina vai apledojusi, ierīces bloķēšanas spēja un līdz ar to arī jūsu drošība var samazināties.
h) Ilgstoša lietošana sāļā vidē (piemēram, jūras klintīs) var ietekmēt produkta darbību.
i) Nepakļaujiet ierīci lielai karstuma vai aukstuma iedarbībai (skatīt darba un krājumu temperatūru).
j) Izvairieties no saskares ar ķīmiskiem reaģentiem, jo tie var ietekmēt šī produkta darbību. Šaubu gadījumā sazinieties ar ražotāju.
k) Šī ierīce nav pārbaudīta darbam sprādzienbīstamā vidē.
l) Izvairieties no šī izstrādājuma lietošanas elektrisko, ķīmisko vai termisko risku tuvumā. Neizmantojiet to kustīgu mašīnu tuvumā.
m) Šo kritiena apturēšanas ierīci nedrīkst atstāt ilgstoši (īpaši ārā), piemēram, darba vietā, jo tekstilmateriāla daļas (virve un enerģijas absorbētājs) noārdās laika apstākļu ietekmē.
n) ieteicams lietot cimdus

2. Daļu nomenklatūra

1 enkura aukla	5 kritiena aizturētājs
2 enkura līnijas savienotājs	6 enerģijas absorbētājs
3 marķēšanas etiķete	7 instalācijas stiprinājuma savienotājs
4 gala mezgls	

3. Marķējuma skaidrojums

1. Modeļa nosaukums	9. Modeļa kods
2. Ražotājs un adrese	10. Iekšējais svītrkods
3. Ražošanas datums un sērijas numurs	11. Datu matrica
4. Izlasiet norādījumu zīmi	12. Lietotāja identifikācija
5. Iestāde, kas kontrolē ppe ražošanu	13. Nākamās pārbaudes datums
6. Informācija par standartiem	14.Iespējama horizontāla izmantošana (r ≥ 0,5 mm)
7. Enkura auklas garums	
8. Instrukcijas un brīdinājuma zīmes	15. Aizliegts lietot asas malas (r < 0,5 mm).

4. Savienojuma elements
Piestipriniet pretkritiena aizsargu tieši pie EN 361 (A marķējuma) stiprinājuma punkta (4.a attēls). Ir pieejami divi savienojuma elementa garumi. Īsāko (30 cm) versiju vēlams izmantot piestiprinātu pie krūšu stiprinājuma punkta. Garāko (40 cm) versiju vēlams izmantot pie muguras stiprinājuma punkta (4.a attēls). Nepiestipriniet pretkritiena aizturētāju pie jebkura cita savienojuma punkta uz četrpunktu drošības jostas, piemēram, pie ventrālā stiprinājuma punkta (EN 813) vai sānu stiprinājuma punktiem (EN 358) (4.b attēls). Neizmantojiet nekādus starpposma elementus, lai savienotu kritiena aizturētāju ar četrpunktu drošības jostām, jo kritiena aizturēšanas attālums un attiecīgi kritiena smaguma pakāpe varētu mainīties (4c un 4d attēls).

5. Enkurlīnijas uzstādīšana un funkcionālā pārbaude
Piestipriniet enkura auklas savienotāju EN 795 prasībām atbilstošam enkuram (vai saskaņā ar spēkā esošajiem noteikumiem). Pārliecinieties, ka konstrukcija, uz kuras jūs uzstādāt enkurus, pārsniedz 12 kN pārrāvuma izturību (5.a attēls). Lai uzlabotu veiktspēju, enkura auklas apakšdaļā ir iespējams piestiprināt līdz 15 kg smagu atsvaru (5.a attēls). Piestiprināšanai pie enkura izmantojiet tikai pievienoto enkura līnijas savienotāju un nekad nevērsiet enkura līniju otrādi, jo ierīce zaudē savu funkciju (5.b attēls).
Pirms paļaujaties uz savu drošību, vienmēr veiciet funkcionālo pārbaudi, bīdot to gar enkurlīniju un pārbaudot bloķēšanu, velkot to lejup (5.c attēls).

6. Drošības pārbaude
- Vai esat saņēmis pilnu atļauju darba uzsākšanai?
- Vai esat novērtējis un kontrolējis pašreizējos riskus?
- Vai esat izstrādājis darba plānu ar drošības metodes aprakstu, kas ietver arī glābšanas plānu?
- Vai visi komandas darbinieki ir pilnībā kvalificēti un izprot riskus un darba plānu?
- Vai visas drošības sistēmas ir pareizi uzstādītas un vai esat veicis katras no tām pārbaudi pirms lietošanas?

7. Vertikāla izmantošana
Pārliecinieties, ka virve karājas bez vaļīguma virs kritiena aizturētāja un brīvi slīd cauri tam pacelšanās un nolaišanās laikā (7.a attēls). Nekad nepieļaujiet, ka enkura virve ir vaļīga (7.b attēls). Novērsiet svārsta kritienu, novietojot enkuru tieši virs darba zonas. Sānu nobīde nedrīkst pārsniegt 1,5 m vai 30° (7.c attēls). Nekad nepaceļas virs enkura augstuma (7d attēls)! Kad darba vieta ir sasniegta, pagrieziet kritiena aizturētāju uz augšu tā, lai tas bloķētos uz enkura auklas. Šis pasākums novērsīs garākus kritienus vai enkura līnijas lēnu vilkšanu, ko rada spēcīgs vējš.

8. Lietošana uz slīpām un horizontālām virsmām
SCOUT ir veiksmīgi pārbaudīts horizontālai lietošanai un imitētam kritienam pāri malai (šajos testos tika izmantots tērauda stienis ar r = 0,5 mm rādiusu bez izciļņiem).). Tāpēc tas ir piemērots lietošanai pār līdzīgām malām, piemēram, velmētiem tērauda profiliem, koka sijām vai apšūtu, noapaļotu un izturīgu parapetu. Neatkarīgi no šī testa, horizontālas vai slīpas lietošanas gadījumā, ja pastāv risks pārkrist pāri malai, jāņem vērā turpmāk norādītais.
Ja pirms darba uzsākšanas veiktais riska novērtējums liecina, ka kritiena mala ir īpaši „asa" un/vai „bez izciļņiem" (piemēram, neapšuvums vai asa betona mala), tad: pirms darba uzsākšanas jāveic attiecīgi piesardzības pasākumi, lai izslēgtu kritiena risku, vai pirms darba uzsākšanas jāuzstāda malas aizsardzība, vai jāsazinās ar ražotāju. Elastīgās stiprinājuma līnijas stiprinājuma punkts nedrīkst atrasties zemāk par lietotāja stāvēšanas līmeni (piemēram, platforma, plakans jumts). Līnijas novirzei pie malas (mērot starp abām elastīgās enkurlīnijas kājām) jābūt vismaz 90°. jāievēro nepieciešamā brīvā vieta zem malas.
Samaziniet svārsta kritienu, novietojot enkuru perpendikulāri malai un prom no tās. Sānu nobīde nedrīkst pārsniegt 1,5 m vai 30° (8.a attēls), vai arī jāizmanto C vai D klases enkura ierīces saskaņā ar EN 795:2012. Ja daļējā sistēma tiek izmantota ar C tipa enkura ierīci ar horizontālu elastīgu enkurlīniju, nosakot nepieciešamo atstarpi zem lietotāja, jāņem vērā arī enkura ierīces novirze. Pievērsiet uzmanību enkurierīces lietošanas instrukcijā sniegtajai informācijai. Nekad nepieļaujiet enkura auklas vaļīgumu (8.b attēls). Garumu drīkst regulēt tikai tad, ja lietotājs nepārvietojas kritiena malas virzienā. Kad darba vieta ir sasniegta, pagrieziet kritiena aizturētāju pret enkuru tā, lai tas bloķētos uz enkura līnijas. Šis pasākums var vispār novērst kritienu pāri malai un ierobežot kritiena garumu. Pēc kritiena pāri malai pastāv risks gūt traumas satveršanas laikā, ja krītošais cilvēks atsitīsies pret ēkas vai konstrukcijas daļām. Ir jāparedz un jāapmāca īpaši glābšanas pasākumi kritiena gadījumā pāri malai.

9. Darbs ar kritiena aizturētāju
Kritiena aizturētājs ir konstruēts tā, lai slīdētu gar enkurlīniju ar ļoti mazu berzi. Lietojot vertikālā režīmā, reti kad būs nepieciešama iejaukšanās. Šādā gadījumā uz īsu brīdi mainiet kustības virzienu, līdz tiek atjaunota regulāra slīdēšana.
Ja kritiena aizturētājs slikti slīd horizontāli vai slīpi, ir divi iespējamie manuālās iejaukšanās veidi.
- Enkurlīniju virs kritiena aizturētāja var izlaist caur rokām vertikālā stāvoklī. Kritiena vai panikas reakcijas gadījumā, atsitiena gadījumā pret kritiena aizturētāju, ierīce bloķējas (9.a attēls).
- Kritiena aizturētāju var turēt atvērtu ar rokām, saspiežot to starp īkšķi un rādītājpirkstu. Kritiena vai iekšējas refleksa reakcijas gadījumā lietotājs satver ierīci ar visu plaukstu, tādējādi bloķējot to uz enkurlīnijas (9.b attēls). Nekad neķeriet ierīci otrādi tā, lai tikai daļa ierīces atrastos plaukstā, jo refleksa saspiešanas gadījumā pēc kritiena var nenotikt bloķēšana (9.c attēls). Tāpat arī neturiet ierīci atvērtu, turot to par izciļņiem vai bīdāmā tapas slīpumu tā, ka tas neļauj tiem brīvi kustēties.

10. Drošs kritiena attālums zem pēdām
Drošības nolūkos ir būtiski pārbaudīt, cik daudz brīvas vietas zem lietotāja ir nepieciešams, lai droši apturētu kritienu. Saglabājot zemu kritiena koeficientu, tiks ievērojami ierobežots kritiena attālums un nodrošināts drošāks darbs! Drošam attālumam zem pēdām **vertikālos lietojumos** jābūt lielākam par šādu lielumu summu:
- Krituma koeficients reiz savienojuma elementa garums;
- enerģijas absorbcijas stiepšanās;
- stiepšanās sistēmā (enkurlīnijas stiepšanās, jostu stiepšanās un ķermeņa stiepšanās);
- papildu attālums, ko rada iespējamā nobīde no vertikāles;
- drošības attālums (1 m).

Kad kritiena koeficients tuvojas 0, droša kritiena attālums samazinās līdz sistēmas stiepšanās apjomam, ko rada lietotāja svars. Drošam attālumam zem pēdām **horizontālos un slīpos apstākļos** jābūt lielākam par:
- 2 reizes lielāks par augstumu no kājām līdz siksnas stiprinājuma vietai;
- enerģijas absorbcijas stiepšanās;
- stiepšanās sistēmā (enkurlīnijas stiepšanās, jostu stiepšanās un ķermeņa stiepšanās);
- papildu attālums, ko rada iespējamā nobīde no perpendikulāra malai;
- drošības attālums (1 m).

Turpmāk norādītās drošās atstarpes ir iegūtas testos ar stingrām testa masām un var atšķirties no vērtībām reālos kritienos.

VISPĀRĪGA INFORMĀCIJA
Regulāra pārbaude:
- Vismaz reizi gadā kompetentai personai jāveic regulāras periodiskas pārbaudes saskaņā ar ražotāja ieteikumiem. Šim nolūkam ir jāizveido pārbaudu protokols. Turklāt mēs patiesi iesakām, lai vienu aprīkojuma komplektu izmantotu tikai viena persona, jo tā lietošanas vēsturi vislabāk var izsekot un izprast tieši šādā veidā.
- Pirms katras lietošanas ir ļoti svarīgi pārbaudīt visu paredzēto IAL aprīkojumu. Pārbaudiet, vai visas ierīces sastāvdaļas (virve, šuves, savienotāji, enerģijas absorbētājs, kritiena aizturētājs) ir bez defektiem un labā darba kārtībā.
- Nevilcinieties izņemt ierīci no ekspluatācijas, ja:
  - Tas neiztur pārbaudi.
  - Tajā ir ievērojams nodilums, deformācijas, plaisas un korozija.
  - Izvietots enerģijas absorbētājs (sarkanā lente uz absorbētāja ir pārplēsta).
  - Pēc pārslodzes vai liela trieciena. Tie var radīt iekšējus vai neredzamus bojājumus, kas var ievērojami vājināt tās izturību. Neskaidrību gadījumā uzskatiet ierīci par bojātu vai konsultējieties ar SKYLOTEC.
  - Ja nav zināma pilnīga tā lietošanas vēsture.

Iepakošana, uzglabāšana, transportēšana, apkope un tīrīšana
Katram produktam ir pievienota lietošanas instrukcija. Lai nodrošinātu pareizu produkta (kā arī visa jūsu aprīkojuma) darbību un līdz ar to arī jūsu drošību, ir obligāti jāveic pareiza apkope, uzglabāšana un transportēšana. Izstrādājumu notīriet ar birsti zem tekoša auksta mājsaimniecības ūdens. Ja traipi saglabājas, notīriet to remdenā ūdenī ar parastām ziepēm. Pēc tam rūpīgi noskalojiet, noslaukiet metāla daļas ar dvieli un dabiski nožāvējiet ēnainā, vēdināmā vietā, prom no karstuma avotiem. Vajadzības gadījumā kritiena aizturētāja kustīgos savienojumus un savienotājus saudzīgi ieeļļojiet ar ūdeni atgrūdošu un aukstumizturīgu eļļošanas līdzekli.

Temperatūra
Lai gan šo produktu ir atļauts lietot temperatūras diapazonā no -30 °C (-22 °F) līdz +60 °C (140 °F), ieteicams to uzglabāt sausā vietā istabas temperatūrā.

Mūža periods
Maksimālais kalpošanas laiks (periods no izgatavošanas datuma līdz izmešanas datumam) ir atkarīgs no glabāšanas laika pirms nodošanas galalietotājam un kalpošanas laika. Uzglabāšanas laikā, kas nepārsniedz. 2 gadus pirms piegādes galalietotājam vai pirms iegādes ir jānodrošina, ka produkti ir:
- glabā bez ārkārtējām temperatūras svārstībām;
- aizsargāti no UV starojuma, mitruma, ķīmiskām vielām un kaitīgiem/agresīviem vides apstākļiem un;
- glabāts nebojātā oriģinālajā iepakojumā.

Ekspluatācijas laiks sākas brīdī, kad ierīce tiek piegādāta galalietotājam, un ir maks. 10 gadi. Pēc piegādes galalietotājam (pārbaude, piemēram, ar pirkuma čeku/piegādes pavadzīmi ar sērijas/partijas numuru) vismaz reizi gadā jāveic regulāras pārbaudes, ko veic kompetenta persona. Turklāt jāievēro attiecīgās valsts noteikumi, kas var noteikt īsākus termiņus. Neatkarīgi no maksimālā kalpošanas laika, izmešanas vecums ir atkarīgs no izstrādājuma stāvokļa, tā lietošanas biežuma un ārējiem lietošanas apstākļiem. Katrs IAL ekspluatācijas laikā zaudē savu izturību. Kalpošanas laiku nosaka lietošana, termiskā, ķīmiskā, mehāniskā un kaitīgā/agresīvā ietekme.

Atbildība un tās ierobežojumi
SKYLOTEC nav atbildīgs par tiešu, netiešu, nejaušu vai cita veida bojājumu sekām, kas radušies, lietojot SKYLOTEC produktus. Ir aizliegtas jebkādas neatļautas modifikācijas vai izmaiņas, kā arī šī produkta izmantošana mērķiem, kam tas nav paredzēts. Remontu drīkst veikt tikai SKYLOTEC. Ja atklājat ražošanas defektu, ražojums jānosūta atpakaļ tālākpārdevējam, no kura iegādājāties ražojumu, vai tieši SKYLOTEC.
Atbilstības deklarācija ir pieejama, izmantojot šādu saiti: www.skylotec.com/downloads.

LIETUVIŲ

Šis prietaisas sukurtas taip, kad užtikrintų tokį saugos lygį, kokio tikimasi iš asmeninių apsaugos priemonių pagal Europos reglamentą (ES) 2016/425.

ATIDŽIAI SUPRASKITE ŠIAS INSTRUKCIJAS IR JŲ LAIKYKITĖS!
Veikla, atliekama aukštyje, iš prigimties yra pavojinga. Įvertinkite susijusią riziką ir įgyvendinkite būtinus korekcinius veiksmus. Prieš naudodami šį gaminį, perskaitykite ir supraskite visas prie jo pridedamas instrukcijas ir įspėjimus bei susipažinkite su tinkamu jo naudojimu, galimybėmis ir apribojimais. Šio gaminio naudotojai turi pasižymėti pakankamu fiziniu ir protiniu pasirengimu, turi būti apmokyti, kaip tinkamai naudoti šį gaminį, arba veikti nuolat prižiūrimi tokių asmenų. Atliekant darbus aukštyje turi būti įdiegtas vidaus gelbėjimo planas. Šių įspėjimų neskaitymas ir nesilaikymas gali sukelti sunkius sužalojimus ar net mirtį!

SAUGOS PRIEMONĖS IR ĮSPĖJIMAI
a) Yra nesuskaičiuojama daugybė ir net neįsivaizduojamų galimų šio prietaiso naudojimo būdų. Tik paveikslėliuose pavaizduoti būdai, kurie nėra perbraukti arba ant kurių pavaizduota kaukolė, yra rekomenduojami ir jiems taikoma garantija.
b) Šį gaminį turi naudoti tik atitinkamą kvalifikaciją turintys asmenys, priešingu atveju naudotojas turi būti nuolat prižiūrimas apmokyto personalo, kuris turi garantuoti už saugumą. Tai apima atsakomybę už žalą, sužalojimus ir mirtį, patirtą netinkamai naudojant arba netinkamai naudojant įrangą.
c) Šį gaminį galima naudoti kartu su asmeninėmis apsaugos priemonėmis, atitinkančiomis Reglamentą (ES) 2016/425 ir suderintomis su atitinkama informacija, nes įrangos deriniai gali sukelti nenumatytą riziką.
e) Atliekant darbus aukštyje meistras turi užtikrinti tinkamą atliekamų darbų valdymą ir planavimą (įskaitant rizikos vertinimą ir gelbėjimo planą).
f) Šio gaminio tarnavimo laikas pailgės, jei jis bus naudojamas atsargiai. Ypač venkite trintis į abrazyvinius paviršius ar aštrias briaunas.
g) Prietaiso blokavimo veikimas, taigi ir jūsų saugumas, gali sumažėti, jei prietaisas arba virvė yra purvini, sutepti, purvini arba apledėję.
h) Ilgalaikis naudojimas sūrioje aplinkoje (pvz., jūros uolose) gali turėti įtakos gaminio veikimui.
i) Nelaikykite prietaiso dideliame karštyje ar šaltyje (žr. darbo ir atsargų temperatūrą).
j) Venkite bet kokio sąlyčio su cheminiais reagentais, nes jie gali turėti įtakos šio gaminio veikimui. Jei kyla abejonių, kreipkitės į gamintoją.
k) Šis prietaisas nėra išbandytas veikti sprogioje aplinkoje.
l) Venkite naudoti šį gaminį šalia elektros, cheminių ar šiluminių pavojų. Nenaudokite jo šalia judančių mašinų.
m) Šio kritimo stabdymo įtaiso niekada negalima palikti ilgesnį laiką (ypač lauke), pvz., darbo vietoje, nes tekstilinės dalys (virvė ir energijos sugėriklis) dėl atmosferos poveikio blogėja.
n) Rekomenduojama naudoti pirštines

2. Dalių nomenklatūra

1 inkaro linija	5 kritimo ribotuvas
2 inkaro linijos jungtis	6 energijos sugėriklis
3 ženklinimo etiketė	7 diržo tvirtinimo jungtis
4 galinis mazgas	

3. Ženklinimo paaiškinimas

1. Modelio vardas	9. Modelio kodas
2. Gamintojas ir adresas	10. Vidinis brūkšninis kodas
3. Pagaminimo data ir serijos numeris	11. Duomenų matrica
4. Perskaitykite instrukcijos ženklą	12. Naudotojo identifikavimas
5. Ppe gamybą kontroliuojanti institucija	13. Kito patikrinimo data
6. Informacija apie standartus	14.Galima naudoti horizontaliai (r ≥ 0,5 mm)
7. Inkaro linijos ilgis	15. Draudžiama naudoti aštrias briaunas (r < 0,5 mm)
8. Instrukcijos ir įspėjamieji ženklai	

4. Jungiamasis elementas
Pritvirtinkite kritimo ribotuvą tiesiogiai prie EN 361 (A ženklu pažymėto) tvirtinimo taško (4a pav.). Yra dviejų ilgių jungiamasis elementas. Geriausia naudoti trumpesnį (30 cm) variantą, pritvirtintą prie krūtinės tvirtinimo taško. Ilgesnį (40 cm) variantą pageidautina naudoti prie nugarinio tvirtinimo taško (4a pav.). Nepritvirtinkite kritimo ribotuvo prie jokio kito diržo sujungimo taško, pavyzdžiui, prie pilvo tvirtinimo taško (EN 813) arba šoninių tvirtinimo taškų (EN 358) (4b pav.). Nenaudokite jokių tarpinių elementų kritimo ribotuvui prijungti prie diržo, nes pasikeistų kritimo stabdymo atstumas ir atitinkamai kritimo sunkumas (4c ir 4d pav.).

5. Inkaro linijos įrengimas ir funkcinis bandymas
Pritvirtinkite inkaro linijos jungtį prie EN 795 standartą atitinkančio inkaro (arba pagal galiojančias taisykles). Įsitikinkite, kad konstrukcija, ant kurios montuojate inkarus, viršija 12 kN atsparumą trūkimui (5a pav.). Siekiant pagerinti eksploatacines savybes, prie inkaro linijos apačios galima pritvirtinti iki 15 kg svorį (5a pav.). Prie inkaro tvirtinti naudokite tik pridedamą inkaro linijos jungtį ir niekada nesukite inkaro linijos aukštyn kojomis, nes prietaisas praranda savo funkciją (5b pav.).
Prieš pasikliaudami kritimo stabdymo sistemos saugumu, visada atlikite funkcinį bandymą, stumdydami ją išilgai inkaro linijos ir išbandydami fiksavimą traukdami ją žemyn (5c pav.).

6. Saugos patikrinimas
- Ar gavote visą leidimą pradėti darbą?
- Ar įvertinote ir kontroliavote esamą riziką?
- Ar parengėte darbo planą su saugos metodų aprašymu, į kurį taip pat įtrauktas gelbėjimo planas?
- Ar visi komandos darbuotojai turi visą kvalifikaciją ir supranta riziką bei darbo planą?
- Ar visos saugos sistemos yra tinkamai įrengtos ir ar atlikote kiekvienos iš jų patikrinimą prieš naudojimą?

7. Vertikalus naudojimas
Įsitikinkite, kad virvė kabo be laisvumo virš kritimo ribotuvo ir laisvai slenka per jį kylant ir leidžiantis (7a pav.). Niekada neleiskite, kad ant inkaro lyno atsirastų laisvumas (7b pav.). Užkirskite kelią švytuokliniam kritimui, pastatydami inkarą tiesiai virš savo darbo vietos. Šoninis poslinkis neturi viršyti 1,5 m arba 30° (7c pav.). Niekada nelipkite aukščiau inkaro aukščio (7d pav.)! Pasiekę darbo vietą, pasukite kritimo ribotuvą į viršų, kad jis užsifiksuotų ant inkaro lyno. Ši priemonė padės išvengti ilgesnio kritimo arba lėto inkaro linijos traukimo, kurį sukelia stiprus vėjas.

8. Naudojimas ant nuožulnių ir horizontalių paviršių
SCOUT ir veiksmīgi pārbaudīts horizontālai lietošanai un imitētam kritienam pāri malai (šajos testos tika izmantots tērauda stienis ar r = 0,5 mm rādiusu bez izciļņiem).). Tāpēc tas ir piemērots lietošanai pār līdzīgām malām, piemēram, velmētiem tērauda profiliem, koka sijām vai apšūtu, noapaļotu un izturīgu parapetu. Neatkarīgi no šī testa, horizontālas vai slīpas lietošanas gadījumā, ja pastāv risks pārkrist pāri malai, jāņem vērā turpmāk norādītais.
Ja pirms darba uzsākšanas veiktais riska novērtējums liecina, ka kritiena mala ir īpaši „asa" un/vai „bez izciļņiem" (piemēram, neapšuvums vai asa betona mala), tad: pirms darba uzsākšanas jāveic attiecīgi piesardzības pasākumi, lai izslēgtu kritiena risku, vai pirms darba uzsākšanas jāuzstāda malas aizsardzība, vai jāsazinās ar ražotāju. Elastīgās stiprinājuma līnijas stiprinājuma punkts nedrīkst atrasties zemāk par lietotāja stāvēšanas līmeni (piemēram, platforma, plakans jumts). Līnijas novirzei pie malas (mērot starp abām elastīgās enkurlīnijas kājām) jābūt vismaz 90°. jāievēro nepieciešamā brīvā vieta zem malas.
Samaziniet svārsta kritienu, novietojot enkuru perpendikulāri malai un prom no tās. Sānu nobīde nedrīkst pārsniegt 1,5 m vai 30° (8.a attēls), vai arī jāizmanto C vai D klases enkura ierīces saskaņā ar EN 795:2012. Ja daļējā sistēma tiek izmantota ar C tipa enkura ierīci ar horizontālu elastīgu enkurlīniju, nosakot nepieciešamo atstarpi zem lietotāja, jāņem vērā arī enkura ierīces novirze. Pievērsiet uzmanību enkurierīces lietošanas instrukcijā sniegtajai informācijai. Nekad nepieļaujiet enkura auklas vaļīgumu (8.b attēls). Garumu drīkst regulēt tikai tad, ja lietotājs nepārvietojas kritiena malas virzienā. Kad darba vieta ir sasniegta, pagrieziet kritiena aizturētāju pret enkuru tā, lai tas bloķētos uz enkura līnijas. Šis pasākums var vispār novērst kritienu pāri malai un ierobežot kritiena garumu. Pēc kritiena pāri malai pastāv risks gūt traumas satveršanas laikā, ja krītošais cilvēks atsitīsies pret ēkas vai konstrukcijas daļām. Ir jāparedz un jāapmāca īpaši glābšanas pasākumi kritiena gadījumā pāri malai.

9. Darbas su kritimo ribotuvu
Kritimo ribotuvas sukurtas taip, kad labai mažai trinties slystų palei inkaro liniją. Naudojant **vertikaliai**, retai prireiks kokių nors įsikišimo veiksmų. Tokiu atveju trumpam pakeiskite judėjimo kryptį, kol bus atkurtas taisyklingas slydimas.
Jei kritimo ribotuvas blogai slenka naudojant **horizontaliai arba nuožulniai**, galimi du leidžiamo rankinio įsikišimo būdai.
- Virš kritimo ribotuvo esančią inkaro liniją galima slankioti per rankas vertikalioje padėtyje. Nukritus ar kilus panikos reakcijai, atsitrenkus į kritimo ribotuvą, įtaisas užsiblokuoja (9a pav.).
- Kritimo ribotuvą rankomis galima laikyti atidarytą suspaudžiant jį tarp nykščio ir rodomojo piršto. Kritimo arba vidinės refleksinės reakcijos atveju naudotojas sugriebtų prietaisą visu delnu ir taip užblokuotų jį ant inkaro linijos (9b pav.). Niekada neimkite prietaiso aukštyn kojomis taip, kad delne gulėtų tik dalis prietaiso, nes krintant refleksinis suspaudimas gali neužblokuoti (9c pav.). Taip pat nelaikykite prietaiso atviro, laikydami jį už kumštelio arba slankiojančio kaiščio lizdo taip, kad nė vienas iš jų negalėtų laisvai judėti.

10. Saugus kritimo atstumas žemiau pėdų
Saugos sumetimais labai svarbu patikrinti laisvą erdvę, reikalingą po naudotojo kojomis, kad būtų galima saugiai sustabdyti kritimą. Išlaikydami mažą kritimo koeficientą, gerokai sumažinsite kritimo atstumus ir leisite saugiau dirbti! Saugus laisvasis plotas po kojomis **vertikaliuose darbuose** turi būti didesnis už sumą:
- kritimo koeficientas padaugintas iš jungiamojo elemento ilgio;
- energijos sugėriklio ruožas;
- sistemos ištempimas (inkaro linijos ištempimas, diržų ištempimas ir kūno ištempimas);
- papildomo atstumo, atsirandančio dėl galimo poslinkio nuo vertikalės;
- saugaus atstumo (1 m).

Kai kritimo koeficientas artėja prie 0, saugus kritimo atstumas sumažėja iki sistemos ištempimo, kurį sukelia naudotojo bendras svoris. Saugus atstumas žemiau pėdų **horizontalioje ir nuožulnioje padėtyje** turi būti didesnis už sumą:
- 2 kartų aukštis nuo pėdų iki diržo tvirtinimo taško;
- energijos sugėriklio ištempimo;
- sistemos ištempimo (inkaro lyno ištempimo, diržo ištempimo ir kūno ištempimo);
- papildomo atstumo, atsirandančio dėl galimo poslinkio nuo statmenos briaunos;
- saugus atstumas (1 m).

Toliau nurodyti saugūs atstumai nustatyti atlikus bandymus su standžiomis bandomosiomis masėmis ir gali skirtis nuo realių kritimų verčių.

BENDRA INFORMACIJA
Reguliari apžiūra:
- Reguliarius periodinius patikrinimus turi atlikti kompetentingas asmuo ne rečiau kaip kartą per metus pagal gamintojo rekomendacijas. Šiuo tikslu turėtų būti sudarytas patikrinimo protokolas. Be to, nuoširdžiai rekomenduojame, kad vieną įrangos komplektą naudotų tik vienas asmuo, nes taip geriausiai atsekama ir suprantama jos naudojimo istorija.
- Prieš kiekvieną naudojimą labai svarbu patikrinti visą numatytą naudoti asmeninę apsauginę įrangą. Patikrinkite, ar visos įrenginio sudedamosios dalys (virvė, siūlai, jungtys, energijos sugėriklis, kritimo ribotuvas) yra nepriekaištingos ir geros būklės.
- Nedvejodami išimkite prietaisą iš eksploatacijos, jei:
  - Jis neišlaiko patikrinimo.
  - Jame pastebimas didelis nusidėvėjimas, deformacijos, įtrūkimai ir korozija.
  - Išjungtas energijos sugėriklis (raudona juostelė ant sugėriklio yra suplyšusi).
  - Po perkrovos arba didelio smūgio. Jie gali sukelti vidinių arba nematomų pažeidimų, kurie gali labai susilpninti jo tvirtumą. Kilus neaiškumams, laikykite prietaisą sugadintu arba kreipkitės į SKYLOTEC.
  - Kai nežinoma visa jo naudojimo istorija.

Pakavimas, laikymas, transportavimas, priežiūra ir valymas
Kiekvienas gaminys supakuotas kartu su jo NAUDOJIMO INSTRUKCIJA. Norint užtikrinti tinkamą gaminio (taip pat ir visos jūsų įrangos) veikimą, o kartu ir jūsų saugumą, būtina laikytis tinkamos techninės priežiūros, sandėliavimo ir transportavimo tvarkos. Gaminį valykite šepetėliu po tekančiu šaltu buitiniu vandeniu. Jei dėmės išlieka, valykite jį drungname vandenyje su paprastu muilu. Tada kruopščiai nuplaukite, nuvalykite metalines dalis rankšluosčiu ir natūraliai išdžiovinkite pavėsingoje vėdinamoje vietoje, atokiau nuo šilumos šaltinių. Jei reikia, judančias kritimo ribotuvo ir jungčių jungtis negausiai sutepkite vandenį atstumiančiu ir šalčiui atspariu tepalu.

Temperatūra
Nors šį gaminį leidžiama naudoti nuo -30 °C (-22 °F) iki +60 °C (140 °F) temperatūroje, patartina jį laikyti sausoje vietoje kambario temperatūroje.

Eksploatavimo laikas
Maksimalus tarnavimo laikas (laikotarpis nuo pagaminimo datos iki išmetimo datos) priklauso nuo laikymo laikotarpio prieš perduodant galutiniam naudotojui ir eksploatavimo trukmės. Laikymo laikotarpiu maks. 2 metus iki perdavimo galutiniam naudotojui arba prieš įsigyjant, turi būti užtikrinta, kad gaminiai būtų:
- laikomi be didelių temperatūros svyravimų;
- būtų apsaugoti nuo ultravioletinių spindulių, drėgmės, cheminių medžiagų ir kenksmingų / agresyvių aplinkos sąlygų ir;
- laikomi nepažeistoje originalioje pakuotėje.

Eksploatavimo laikas prasideda nuo pristatymo galutiniam naudotojui ir yra ne ilgesnis kaip. 10 metų. Pristačius galutiniam naudotojui (patikrinimas atliekamas, pvz., pagal pirkimo kvitą ir (arba) pristatymo dokumentą su serijos ir (arba) partijos numeriu), bent kartą per metus kompetentingas asmuo turi atlikti reguliarius patikrinimus. Be to, reikia laikytis atitinkamos šalies taisyklių, kuriose gali būti nustatyti trumpesni laikotarpiai. Nepriklausomai nuo maksimalaus eksploatavimo laiko, išmetimo amžius priklauso nuo gaminio būklės, jo naudojimo dažnumo ir išorinių naudojimo sąlygų. Kiekviena asmeninė apsauginė priemonė eksploatacijos metu praranda patvarumą. Tarnavimo laiką lemia naudojimas, terminis, cheminis, mechaninis ir kenksmingas / agresyvus poveikis.

Atsakomybė ir jos apribojimai
SKYLOTEC neatsako už tiesioginės, netiesioginės, atsitiktinės ar bet kokios kitos rūšies žalos, atsiradusios dėl jos gaminių naudojimo, pasekmes. Draudžiami bet kokie neleistini modifikavimai ar pakeitimai, šio gaminio naudojimas ne pagal paskirtį. Remontą gali atlikti tik SKYLOTEC. Aptikę gaminio defektą, turėtumėte grąžinti gaminį pardavėjui, iš kurio jį įsigijote, arba tiesiogiai SKYLOTEC.
Atitikties deklaraciją galima rasti per šią nuorodą: www.skylotec.com/downloads.

TÜRKÇE

Bu cihaz, Avrupa Yönetmeliği (AB) 2016/425 uyarınca kişisel koruyucu ekipmandan beklenen güvenlik derecesini size sunmak üzere tasarlanmıştır.

BU TALİMATLARI DİKKATLİCE ANLAYIN VE UYGULAYIN!
Yüksekte yapılan faaliyetler doğası gereği tehlikelidir. İlgili riskleri değerlendirin ve gerekli düzeltici eylemleri uygulayın. Bu ürünü kullanmadan önce, ürünle birlikte verilen tüm talimatları ve uyarıları okuyup anlayın ve ürünün doğru kullanımı, yetenekleri ve sınırlamaları hakkında bilgi edinin. Bu ürünün kullanıcıları tatmin edici fiziksel ve zihinsel uygunluk sergilemeli, bu ürünün doğru kullanımı konusunda eğitim almış olmalı veya bu tür kişilerin sürekli gözetimi altında hareket etmelidir. Yüksekte çalışma operasyonlarında dahili bir kurtarma planı uygulanmalıdır. Bu uyarıların okunmaması ve bunlara uyulmaması ciddi yaralanmalara ve hatta ölüme neden olabilir!

GÜVENLİK ÖNLEMLERİ VE UYARILAR
a) Bu cihazın sayısız ve hatta hayal bile edilemeyecek olası kullanım şekilleri vardır. Sadece şekillerde gösterilen ve üzeri çizilmemiş veya kafatası gösterilmemiş teknikler tavsiye edilir ve garanti kapsamındadır.
b) Bu ürün yalnızca yeterli beceriye sahip kişiler tarafından kullanılmalıdır, aksi takdirde kullanıcı, güvenliği garanti etmesi gereken eğitimli personel tarafından sürekli olarak denetlenmelidir. Bu, ekipmanın uygunsuz kullanımı veya yanlış kullanımından kaynaklanan hasarlara, yaralanmalara ve ölüme karşı sorumluluğu içerir.
c) Bu ürün, 2016/425 sayılı Yönetmeliğe (AB) uygun kişisel koruyucu ekipmanla birlikte ve ilgili bilgilere uygun olarak kullanılabilir, çünkü ekipman kombinasyonları öngörülemeyen risklere neden olabilir.
e) Yüksekte yapılan çalışmalarda ustabaşı, yapılan işin uygun şekilde yönetilmesini ve planlanmasını (risk değerlendirmesi ve kurtarma planı dahil) sağlamalıdır.
f) Bu ürün dikkatli kullanılırsa kullanım ömrü uzar. Özellikle, aşındırıcı yüzeylere veya keskin kenarlara sürtünmekten kaçının.
g) Cihazın veya halatın kirli, yağlı, çamurlu veya buzlu olması durumunda cihazın engelleme etkisi ve dolayısıyla güvenliğiniz azalabilir.
h) Tuzlu ortamlarda (örn. deniz kayalıkları) uzun süreli kullanım ürünün performansını etkileyebilir.
i) Cihazı aşırı sıcak veya soğuğa maruz bırakmayın (bkz. çalışma ve stok sıcaklığı).
j) Bu ürünün performansını etkileyebileceğinden kimyasal reaktiflerle temastan kaçının. Şüpheniz varsa üreticiye başvurun.
k) Bu cihaz patlayıcı ortamlarda çalışmak üzere test edilmemiştir.
l) Bu ürünü elektrik, kimyasal veya termal tehlikelerin yakınında kullanmaktan kaçının. Hareketli makinelerin etrafında kullanmayın.
m) Bu düşüş durdurma cihazı, tekstil parçalarının (halat ve enerji emici) hava koşullarına bağlı olarak bozulması nedeniyle asla uzun süre (özellikle açık havada), örneğin bir iş istasyonunda bırakılmamalıdır.
n) Eldiven kullanılması tavsiye edilir.

Parçaların isimlendirilmesi

1. çapa halatı	5. düşme önleyici
2. ankraj hattı konektörü	6. enerji emici
3. işaretleme etiketi	7. kablo demeti bağlantı konnektörü
4. uç düğüm	

İşaretlemenin açıklanması

1. Model adı	9. Model kodu
2. Üretici ve adres	10. Dahili barkod
3. Üretim tarihi ve seri numarası	11. Veri matrisi
4. Talimat işaretini okuyun	12. Kullanıcı tanımlama
5. Ppe üretimini kontrol eden organ	13. Bir sonraki denetim tarihi
6. Standartlar hakkında bilgi	14. Yatay kullanım mümkündür (r ≥ 0,5 mm)
7. Çapa halatının uzunluğu	15. keskin kenarlar (r < 0,5 mm) yasaktır
8. Talimatlar & uyarı işaretleri	

4. Bağlantı elemanı
Düşme durdurucuyu doğrudan bir EN 361 (A işaretli) bağlantı noktasına takın (Şekil 4a). Bağlantı elemanının iki uzunluğu mevcuttur. Daha kısa (30 cm) versiyon tercihen sternal bağlantı noktasına bağlı olarak kullanılır. Daha uzun olan (40 cm) tercihen dorsal bağlantı noktasına takılı olarak kullanılır (şekil 4a). Düşme önleyiciyi, ventral bağlantı noktası (EN 813) veya yanal bağlantı noktaları (EN 358) gibi emniyet kemeri üzerindeki başka herhangi bir bağlantı noktasına takmayın (şekil 4b). Düşüş durdurma mesafesi ve sonuç olarak düşüşün şiddeti değişeceğinden, düşüş durdurucuyu emniyet kemerine bağlamak için herhangi bir ara eleman kullanmayın (şekil 4c ve 4d).

5. Ankraj hattının montajı ve fonksiyonel test
Ankraj hattının konektörünü EN 795 uyumlu bir ankraja (veya geçerli yönetmeliklere göre) takın. Ankrajları taktığınız yapının 12 kN kopma mukavemetini aştığından emin olun (şekil 5a). Performansı artırmak için, ankraj hattının altına 15 kg'a kadar bir ağırlık takmak mümkündür (şekil 5a). Çapaya takmak için yalnızca sağlanan çapa hattı konektörünü kullanın ve cihaz işlevini kaybedeceğinden çapa hattını asla ters çevirmeyin (şekil 5b).
Güvenliğinizi düşüş durdurma sistemine dayandırmadan önce, her zaman ankraj hattı boyunca kaydırarak ve aşağı yönde çekerek kilitlemeyi test ederek işlevsel bir test yapın (şekil 5c).

6. Güvenlik kontrolü
- İşe başlamak için tam izin aldınız mı?
- Mevcut riskleri değerlendirdiniz ve kontrol ettiniz mi?
- Kurtarma planını da içeren güvenlik yöntemi beyanı ile birlikte bir çalışma planı hazırladınız mı?
- Ekipteki tüm çalışanlar tamamen kalifiye mi ve riskleri ve çalışma planını anlıyor mu?
- Tüm güvenlik sistemleri doğru bir şekilde kuruldu mu ve her biri için kullanım öncesi kontrol yaptınız mı?

7. Dikey kullanım
Halatın düşüş durdurucunun üzerinde gevşeklik olmadan asılı olduğundan ve iniş ve çıkış sırasında serbestçe kaydığından emin olun (şekil 7a). Çapa hattında asla gevşekliğe izin vermeyin (şekil 7b). Ankrajı doğrudan çalışma alanınızın üzerine yerleştirerek sarkaç düşmelerini önleyin. Yanal yer değiştirme 1,5 m veya 30°'yi geçmemelidir (şekil 7c). Asla ankraj yüksekliğinin üzerine çıkmayın (şekil 7d)! Çalışma yerine ulaşıldığında, düşme önleyiciyi çapa hattına kilitlenecek şekilde yukarı doğru hareket ettirin. Bu önlem, daha uzun düşmeleri veya güçlü rüzgar tarafından uygulanan ankraj hattının yavaş çekilmesini önleyecektir.

8. Eğimli ve yatay yüzeylerde kullanım
SCOUT, yatay kullanım ve bunun sonucunda bir kenar üzerinden düşme simülasyonu için başarıyla test edilmiştir (Bu testlerde r = 0,5 mm yarıçaplı ve frezsiz bir çelik çubuk kullanılmıştır). Bu nedenle, haddelenmiş çelik profiller, ahşap kirişler veya kaplamalı, yuvarlatılmış geçirmez parapet gibi benzer kenarlar üzerinde kullanım için uygundur. Bu teste rağmen, bir kenarın üzerinden düşme riskinin olduğu yatay veya eğimli bir kullanımda aşağıdakiler dikkate alınmalıdır.
Çalışmaya başlamadan önce yapılan risk değerlendirmesi, düşme kenarının özellikle „keskin" ve/veya „çapaksız" bir kenar olduğunu gösteriyorsa (örn. kaplamasız geçirmez parapet veya keskin beton kenar), o zaman: kenardan düşme riskini ortadan kaldırmak için çalışmaya başlamadan önce ilgili önlemler alınmalı veya; çalışmaya başlamadan önce bir kenar koruması monte edilmeli veya; üretici ile iletişime geçmelisiniz. Esnek ankraj hattı için ankraj noktası kullanıcının durduğu seviyenin altında olmamalıdır (örn. platform, düz çatı). Kenardaki hattın sapması (esnek ankraj hattının iki ayağı arasında ölçülen) en az 90° olmalıdır. Kenarın altında gerekli boş alana saygı gösterin.
Ankrajı kenara dik ve kenardan uzakta konumlandırarak sarkaç düşmelerini en aza indirin. Yanal yer değiştirme 1,5 m veya 30°'yi geçmemelidir (şekil 8a) veya EN 795:2012'ye göre C veya D sınıfı ankraj cihazları kullanılmalıdır. Kısmi sistem yatay esnek ankraj hattına sahip C tipi bir ankraj cihazı ile kullanılıyorsa, kullanıcının altındaki gerekli açıklık belirlenirken ankraj cihazının sapması da dikkate alınmalıdır. Ankraj cihazının kullanım talimatlarındaki ayrıntılara dikkat edin. Ankraj hattında asla gevşekliğe izin vermeyin (şekil 8b). Uzunluk sadece kullanıcı düşme kenarı yönünde hareket etmiyorsa ayarlanabilir. Çalışma yerine ulaşıldığında, düşme önleyiciyi ankraj hattına kilitlenecek şekilde ankraja doğru hafifçe vurun. Bu önlem, kenarın üzerinden düşmeyi tamamen önleyebilir ve düşüşün uzunluğunu sınırlayabilir. Bir kenardan düştükten sonra, düşen kişi binanın veya inşaatın parçalarına çarparsa, yakalama sırasında yaralanma riski vardır. Kenardan düşme durumunda özel kurtarma önlemleri öngörülmeli ve bu konuda eğitim verilmelidir.

9. Düşme önleyicinin kullanımı
Düşme önleyici, ankraj hattı boyunca çok az sürtünme ile kayacak şekilde tasarlanmıştır. **Dikey uygulamada** kullanım nadiren herhangi bir müdahale gerektirecektir. Böyle bir durumda, düzenli kayma sağlanana kadar hareket yönünü kısa bir süre tersine çevirin.
Düşme önleyici **yatay veya eğimli uygulamada** iyi kaymazsa, izin verilen iki olası manuel müdahale modu vardır.
- Düşme önleyicinin üzerindeki ankraj hattı dikey bir konumda eller aracılığıyla kaydırılabilir. Düşme veya panik reaksiyonu durumunda, düşme önleyiciye çarpma, cihazın bloke olmasına neden olur (şekil 9a).
- Düşme önleyici, başparmak ve işaret parmağı arasında sıkıştırılarak manuel olarak açık tutulabilir. Düşme veya içsel refleks reaksiyonu durumunda, kullanıcı cihazı tüm avuç içi ile kavrayacak ve böylece ankraj hattında bloke edecektir (şekil 9b). Cihazı asla sadece bir kısmı avuç içinde kalacak şekilde baş aşağı tutmayın çünkü düşme durumunda refleks olarak sıkmak engelleme ile sonuçlanmayabilir (şekil 9c). Ayrıca, cihazı kam veya kayar pim yuvası için tutarak herhangi birinin serbest hareketini engelleyecek şekilde açık tutmayın.

10. Ayakların altında güvenli düşme mesafesi
Bir düşüşü güvenli bir şekilde durdurmak için kullanıcının altında gereken boş alanı doğrulamak güvenlik açısından çok önemlidir. Düşme faktörünü düşük tutmak düşme mesafelerini büyük ölçüde sınırlayacak ve daha güvenli çalışmaya olanak sağlayacaktır! Dikey uygulamalarda ayakların altındaki güvenli açıklık aşağıdakilerin toplamından daha büyük olmalıdır:
- Düşme faktörü çarpı bağlantı elemanı uzunluğu;
- enerji emici esnemesi;
- sistemdeki esneme (ankraj hattı esnemesi, kayış esnemesi ve vücut esnemesi);
- dikeyden olası yer değiştirmeden kaynaklanan ekstra mesafe;
- güvenlik mesafesi (1 m).

Düşme faktörü 0'a yaklaşırken, güvenli düşme açıklığı, kullanıcının kapsamlı ağırlığı tarafından uygulanan sistemdeki gerilme miktarına düşer. **Yatay ve eğimli uygulamalarda** ayakların altındaki güvenli açıklık aşağıdakilerin toplamından daha büyük olmalıdır:
- Ayaklardan koşum takımının bağlantı noktasına kadar olan yüksekliğin 2 katı;
- enerji emici esnemesi;
- sistemdeki esneme (ankraj hattı esnemesi, emniyet kemeri esnemesi ve vücut esnemesi);
- kenara dikten olası yer değiştirmeden kaynaklanan ekstra mesafe;
- güvenlik mesafesi (1 m).

Aşağıdaki güvenli açıklıklar sert test kütleleri ile yapılan testlerden elde edilmiştir ve gerçek düşmelerdeki değerlerden farklı olabilir.

GENEL BİLGİLER
Düzenli muayene:
- Düzenli periyodik muayeneler yetkili bir kişi tarafından yılda en az bir kez ve üreticinin tavsiyelerine göre yapılmalıdır. Bu amaçla bir muayene kaydı oluşturulmalıdır. Ayrıca, bir ekipman setinin yalnızca bir kişi tarafından kullanılmasını içtenlikle tavsiye ederiz, çünkü kullanım geçmişi en iyi bu şekilde izlenebilir ve anlaşılabilir.
- Her kullanımdan önce, kullanılması amaçlanan tüm KKD ekipmanlarının kontrol edilmesi hayati önem taşımaktadır. Tüm cihaz bileşenlerinin (halat, dikişler, konektörler, enerji emici, düşüş durdurucu) hatasız ve iyi çalışır durumda olduğunu doğrulayın.
- Aşağıdaki durumlarda cihazı emekliye ayırmaktan çekinmeyin:
  - İncelemeyi geçemezse.
  - Önemli ölçüde aşınma, deformasyon, çatlak ve korozyon gösteriyorsa.
  - Dağıtılmış enerji emici (emici üzerindeki kırmızı şerit yırtılmış).
  - Aşırı yük veya büyük bir darbeden sonra. Mukavemetini önemli ölçüde zayıflatabilecek dahili veya görünmez hasara neden olabilirler. Belirsizlik durumunda cihazı hasarlı olarak değerlendirin veya SKYLOTEC'e danışın.
  - Tam kullanım geçmişi bilinmediğinde.

Paketleme, depolama, taşıma, bakım ve temizlik
Her ürün KULLANIM TALİMATLARI ile birlikte paketlenmiştir. Ürünün (ve tüm ekipmanınızın) doğru çalışmasını ve dolayısıyla güvenliğinizi sağlamak için uygun bakım, depolama ve taşıma prosedürleri zorunludur. Ürünü akan soğuk ev suyu altında bir fırça ile temizleyin. Lekeler devam ederse, ılık suda normal sabunla temizleyin. Ardından iyice durulayın, metal parçaları bir havluyla silin ve ısı kaynaklarından uzakta, gölgeli ve havalandırmalı bir yerde doğal olarak kurutun. Gerekirse, düşme önleyicinin hareketli bağlantılarını ve konektörleri su itici ve soğuğa dayanıklı yağlayıcı ile az miktarda yağlayın.

Sıcaklıklar
Bu ürünün -30 °C (-22 °F) ila +60 °C (140 °F) sıcaklık aralığında kullanılmasına izin verilirken, oda sıcaklığında kuru bir yerde stoklanması tavsiye edilir.

Ömür boyu
Azami kullanım ömrü (üretim tarihi ile ıskarta tarihi arasındaki süre), son kullanıcıya teslim edilmeden önceki depolama süresinden ve hizmet ömründen kaynaklanır. Son kullanıcıya teslim edilmeden veya satın alınmadan önce maks. Son kullanıcıya teslim edilmeden veya satın alınmadan önce 2 yıllık depolama süresi için, ürünlerin aşağıdaki özelliklere sahip olması sağlanmalıdır:
- aşırı sıcaklık dalgalanmaları olmadan saklanmalıdır;
- UV radyasyonundan, nemden, kimyasallardan ve zararlı/agresif çevre koşullarından korunmuş ve;
- hasarsız orijinal ambalajında saklanmalıdır.

Hizmet ömrü son kullanıcıya teslim edildiğinde başlar ve maks. 10 yıldır. Son kullanıcıya teslim edildikten sonra (örneğin satın alma fişi/seri/parti numarası içeren teslimat notu ile doğrulama), yılda en az bir kez yetkili bir kişi tarafından düzenli kontroller yapılması gerekir. Buna ek olarak, daha kısa süreler öngörebilen ilgili ülkeye özgü yönetmeliklere uyulmalıdır. Maksimum kullanım ömrüne bakılmaksızın, atılma yaşı ürünün durumuna, kullanım sıklığına ve dış kullanım koşullarına bağlıdır. Her KKD hizmet ömrü boyunca dayanıklılığını kaybeder. Kullanım ömrü kullanım, termal, kimyasal, mekanik ve zararlı/agresif etkilere göre belirlenir.

Sorumluluk ve sınırlamaları
SKYLOTEC, ürünlerinin kullanımından kaynaklanan doğrudan, dolaylı, kazara veya diğer herhangi bir hasarın sonuçlarından sorumlu değildir. İzinsiz modifikasyonlar veya değişiklikler, bu ürünün tasarlanmadığı amaçlar için kullanılması yasaktır. Onarım sadece SKYLOTEC tarafından yapılmalıdır. Bir üretim hatası tespit ederseniz, ürünü satın aldığınız satıcıya veya doğrudan SKYLOTEC'e iade etmelisiniz.
Uygunluk Beyanına aşağıdaki bağlantıdan erişilebilir: www.skylotec.com/downloads.

日本語

该设备旨在为您提供符合欧洲法规 (EU) 2016/425 的个人防护设备预期的安全程度。

请理解并仔细遵循这些说明！
在高空进行的活动本质上是危险的。评估所涉及的风险并实施必要的纠正措施。使用本产品之前，请阅读并理解其随附的所有说明和警告，并熟悉其正确使用、功能和限制。本产品的用户应表现出令人满意的身体和心理健康状况，应接受过正确使用本产品的培训或在此类人员的持续监督下进行操作。高空作业应该制定内部救援计划。不阅读并遵守这些警告可能会导致严重伤害甚至死亡！

安全措施和警告
a) 该设备的使用方式有无数甚至难以想象的可能。仅推荐图中所示未划掉或未显示头骨的技术并享受保修。
b) 本产品必须由具备足够技能的人员专门使用，否则用户必须由经过培训的人员持续监督，并保证安全。这包括因设备使用不当或误用而造成的损害、伤害和死亡的责任。
c) 本产品可与符合法规 (EU) 2016/425 的个人防护设备结合使用，并与相关信息兼容，因为设备组合可能会导致不可预见的风险。
e) 在高空作业中，工头必须确保对所进行的作业进行适当的管理和规划（包括风险评估和救援计划）。
f) 如果小心使用，本产品的使用寿命将会延长。特别是，避免与磨料表面或锋利边缘摩擦。
g) 如果设备或绳索脏、油腻、泥泞或结冰，设备的阻挡作用可能会降低，从而降低您的安全。
h) 在含盐环境（例如海崖）中长期使用可能会影响产品的性能。
i ） 请勿将设备暴露在过热或过冷的环境中（参见工作温度和库存温度）。
j) 避免与化学试剂接触，因为它们可能会影响本产品的性能。如有疑问，请联系生产商。
k) 该设备未经测试可在爆炸性环境中工作。
l) 避免在电气、化学或热危险附近使用本产品。请勿在移动机械周围使用。
m ） 该防坠落装置切勿长时间放置在适当位置（特别是室外），例如在工作站上，因为纺织部件（绳索和能量吸收器）会因风化而恶化。
n) 建议使用手套。

2.零件命名法

1 条锚线	5 防坠器
2 锚线连接器	6 能量吸收器
3 标记标签	7 线束连接器
4 终点停止	

3.标记说明

1. 型号名称	9. 型号代码
2. 制造商及地址	10. 内部条形码
3. 生产日期和序列号	11. 数据矩阵
4. 阅读说明标志	12. 用户身份识别
5. 防护装备制造的机构	13. 下次检查日期
6. 标准信息	14.可水平使用（r≥0.5mm）
7. 锚索长度	15. 禁止使用锐边（r < 0.5 mm）
8. 说明和警告标志	

4.连接元件
将防坠器直接连接到 EN 361（A 标记）连接点（图 4a ）。连接元件存在两种长度。较短（30 厘米）的版本优选用于连接到胸骨连接点。较长的（40厘米）优选用于连接到背部连接点（图4a ）。请勿将防坠器连接到安全带上的任何其他连接点，例如腹侧连接点（EN 813）或侧向连接点（EN 358）（图 4b ）。请勿使用任何中间元件将防坠器连接到安全带，因为防坠器距离和随之而来的坠落严重程度会发生变化（图 4c 和 4d ）。

5.锚索安装及功能测试
将锚固线的连接器连接到符合 EN 795 标准的锚固器（或根据有效法规）。确保安装锚栓的结构的断裂强度超过12 kN （图5a ）。为了提高性能，可以在锚线底部附加最多 15 公斤的重量（图 5a ）。仅使用提供的锚线连接器连接到锚固，切勿将锚线倒置，因为设备会失去其功能（图 5b ）。在确保防坠落系统的安全之前，请务必执行功能测试，方法是沿着锚线滑动防坠落系统，并通过向下猛拉它来测试锁定（图 5c ）。

6.安全检查
- 您是否已获得开始工作的完全许可？
- 您是否对当前风险进行了评估和控制？
- 您是否已根据安全方法声明制定了工作计划（其中还包括救援计划）？
- 团队中的所有工人是否完全合格并了解风险和工作计划？
- 所有安全系统是否均已正确安装，并且您是否对每一个系统都进行了使用前检查？

7.垂直使用
确保锚索无松弛地悬挂在防坠器上方，并在上升和下降过程中自由滑动（图 7a ）。切勿让锚索有任何松弛（图 7b ）。将锚固定在工作区域的正上方，防止摆锤掉落。横向位移不得超过 1.5 m 或 30° （图 7c ）。切勿攀爬超过锚点的高度（图 7d ）！到达工作地点后，向上弹动防坠器，使其锁定在锚线上。该措施将防止较长的坠落或强风对锚索的缓慢拉力。

8.在倾斜和水平表面上使用
SCOUT 已成功进行水平使用测试，并模拟从边缘跌落（这些测试中使用了半径为 r = 0.5 毫米且无毛刺的钢棒）。因此，它适合在类似的边缘上使用，例如轧制钢型材、木梁或包层圆形防护栏杆。尽管进行了此测试，但在存在从边缘跌落风险的水平或倾斜使用时必须考虑以下因素。
如果在开始工作之前进行的风险评估显示坠落边缘是特别“锋利”和/或“没有毛刺”的边缘（例如未覆盖的防护栏或锋利的混凝土边缘），则： 必须采取相应的预防措施开始工作之前，排除掉下边缘或跌落的风险；开始工作前应安装边缘保护装置，或者；您应该联系制造商。柔性锚固线的锚固点不得低于用户的站立高度（例如平台、平屋顶）。边缘处的线的偏转（在柔性锚线的两条腿之间测量）必须至少为 90°。尊重边缘下方必要的自由空间。
通过将锚定件垂直于边缘并远离边缘放置，可以最大限度地减少摆锤掉落。横向位移不得超过 1.5 m 或 30° （图 8a），否则应使用符合 EN 795:2012 的 C 类或 D 类锚固装置。如果部分系统与具有水平柔性锚固线的 C 型锚固装置一起使用，则在确定用户下方的必要间隙时还必须考虑锚固装置的偏转。请注意锚固装置使用说明书中的详细信息。切勿让锚绳有任何松弛（图 8b）。仅当用户不沿下降边缘的方向移动时才可以调整长度。到达工作地点后，将防坠器朝锚弹动，使其锁定在锚线上。这项措施可以完全防止从边缘跌落并限制跌落的时间。从边缘跌落后，如果坠落者撞到建筑物或结构的某些部分，则在抓捕过程中存在受伤风险。应针对从边缘坠落的情况制定特殊救援措施并进行培训。

9.处理防坠器
防坠器设计为沿着锚线滑动，摩擦力很小。在垂直应用中使用很少需要任何干预。如果防坠器锁定，请短暂反转运动方向，直至恢复正常滑动。
如果防坠器在水平或倾斜应用中滑动不良，则有两种可能的允许手动干预模式。
- 防坠器上方的锚索可以在垂直位置滑过双手。如果发生跌倒或恐慌反应，碰撞防坠器将导致设备阻塞（图 9a ）。
- 可以通过将防坠器捏在拇指和食指之间来手动将其保持打开。如果发生跌倒或本能反射反应，用户会用整个手掌抓住设备，从而将其阻挡在锚线上（图 9b ）。切勿仅以设备的一部分放在手掌中的方式倒置抓住设备，因为跌倒时的反射性挤压可能不会导致阻挡（图 9c ）。也不要通过将设备固定在凸轮或滑动销槽上来保持设备打开，从而防止两者自由移动。

10. 脚下的安全坠落间隙
为了安全起见，验证用户下方所需的自由空间以安全地防止坠落至关重要。保持较低的坠落系数将极大地限制坠落距离并实现更安全的工作！
垂直应用中脚下的安全间隙必须大于以下各项之和：
- 跌落系数乘以连接元件长度；
- 能量吸收器拉伸；
- 系统中的拉伸（锚索拉伸、吊带拉伸和身体拉伸）；
- 可能偏离垂直方向而导致的额外距离；
- 安全距离（1 m）。

随着跌落系数接近 0，安全跌落间隙减小为用户综合重量对系统施加的拉伸量。
水平和倾斜应用中脚下的安全间隙必须大于以下各项之和：
- 脚到安全带附着点高度的 2 倍；
- 能量吸收器拉伸；
- 系统中的拉伸（锚索拉伸、吊带拉伸和身体拉伸）；
- 由于垂直于边缘的可能位移而产生的额外距离；
- 安全距离（1 m）。

以下安全间隙是通过刚性测试质量进行的测试得出的，可能与实际跌落时的值有所不同。

一般信息
定期检查：
- 定期检查必须由合格人员根据制造商的建议至少每年进行一次。为此，应建立检查记录。此外，我们真诚地建议一套设备仅由一个人使用，因为这样可以最好地追踪和理解其使用历史。
- 每次使用之前，检查所有打算使用的个人防护装备至关重要。验证所有设备的组件（绳索、缝线、连接器、能量吸收器、防坠器）均无故障且工作状态良好。
- 如果出现以下情况，请立即退役该设备：
  - 其检验不合格。
  - 它表现出明显的磨损、变形、裂纹和腐蚀。
  - 已展开能量吸收器（吸收器上的红丝带已撕裂）。
  - 过载或重大撞击后。它们可能会造成内部或无形的损坏，从而显着削弱其强度。如果不确定，请将设备视为已损坏或咨询 SKYLOTEC。
  - 当其完整的使用历史未知时。

包装、储存、运输、维护和清洁
每个产品都包装有使用说明。正确的维护、储存和运输程序对于确保产品（以及您的所有设备）的正常运行以及您的安全至关重要。用刷子在家用冷水下清洁产品。如果污渍仍然存在，请用普通肥皂在温水中清洗。然后彻底冲洗，用毛巾擦拭金属部件，并在远离热源的阴凉通风处自然晾干。
如果需要，请用防水且耐冷的润滑剂少量润滑防坠器的活动接头和连接器。

温度
虽然允许在 -30 ° C (-22 ° F) 至 +60 ° C (140 ° F) 的温度范围内使用本产品，但建议将其存放在室温干燥的地方。

寿命
最大。寿命（生产日期和废弃日期之间的时间）由储存期决定 移交最终用户之前和使用寿命。对于最长的存储期限。在交付给最终用户之前或购买之前2年，必须确保产品是
- 储存时无极端温度波动；
- 免受紫外线辐射、湿度、化学品和有害/侵蚀性环境条件的影响；
- 存放在未损坏的原包装中。

使用寿命从交付给最终用户时开始计算，最长为 10 分钟。 10年。交付给最终用户后（通过例如带有序列号/批次号的购买收据/交货单进行验证），需要由合格人员每年至少进行一次定期检查。此外，必须遵守相应国家/地区的具体法规，这些法规可能会规定更短的期限。无论最大。使用寿命，报废年限取决于产品的状况、使用频率和使用的外部条件。每个个人防护装备在其使用寿命期间都会失去耐用性。使用寿命由使用、热、化学、机械和有害/侵蚀性影响决定。

责任及其限制
SKYLOTEC 对因使用其产品而造成的直接、间接、意外或任何其他类型的损坏的后果不承担任何责任。禁止任何未经授权的修改或变更，禁止将本产品用于非设计目的。维修只能由 SKYLOTEC 进行。如果您发现生产缺陷，您应该将产品退回给您购买产品的经销商或直接退回给 SKYLOTEC。
可通过以下链接获取符合性声明：www.skylotec.com/downloads。